FIG. 1

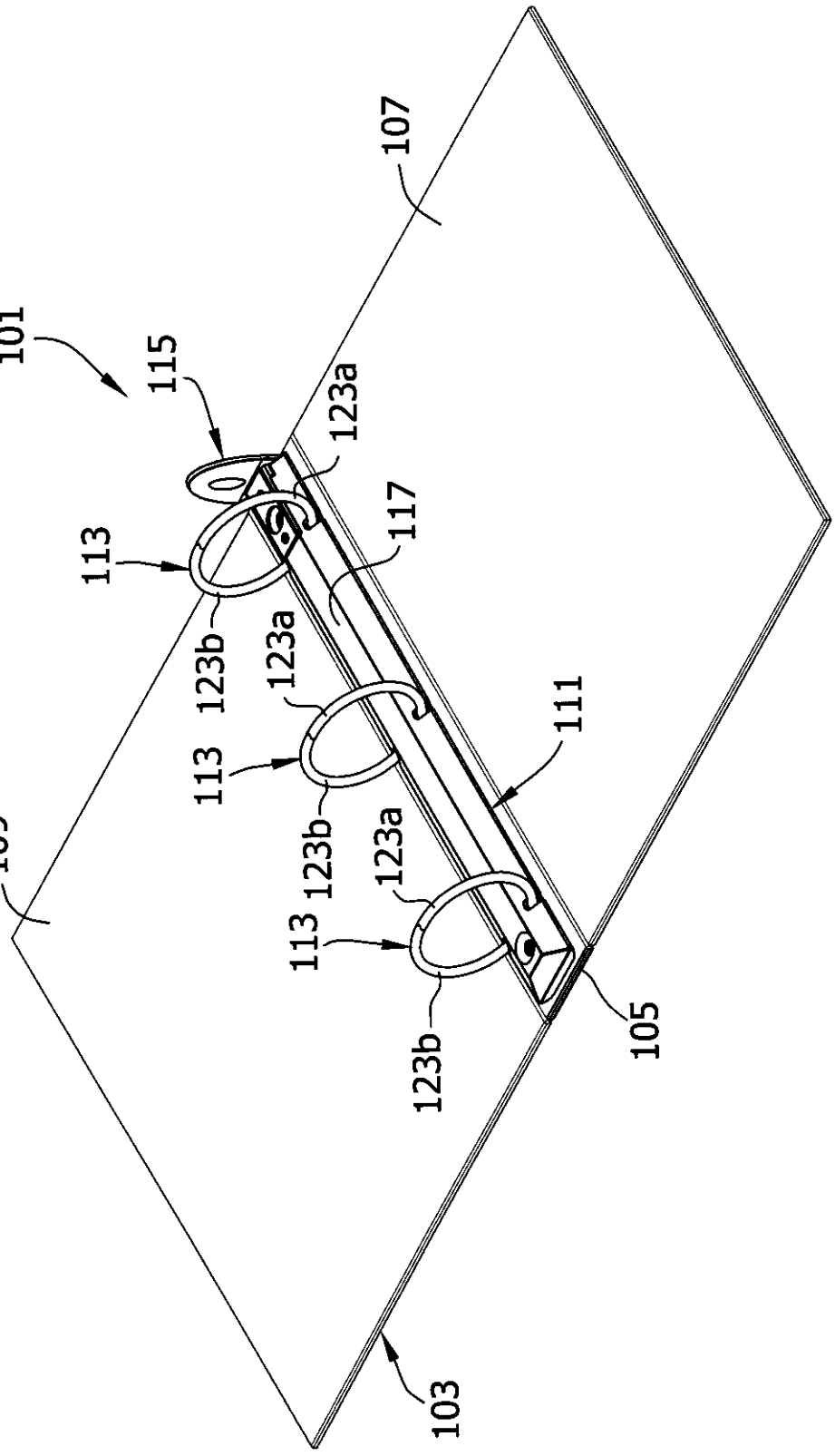
101
115
107
123a
117
113
123b
123a
111
113
123b
123a
109
113
123b
105
103

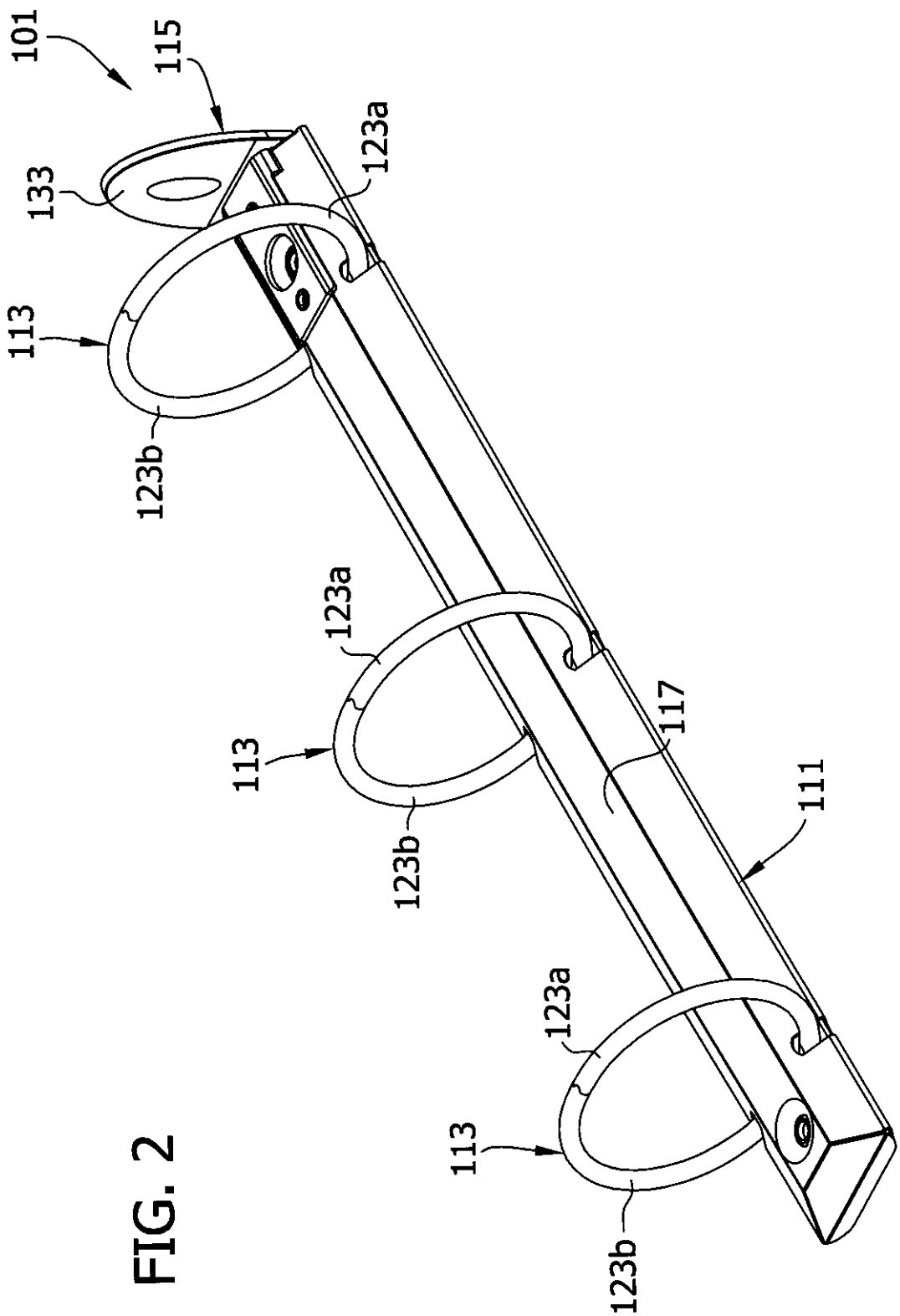

FIG. 2

FIG. 3

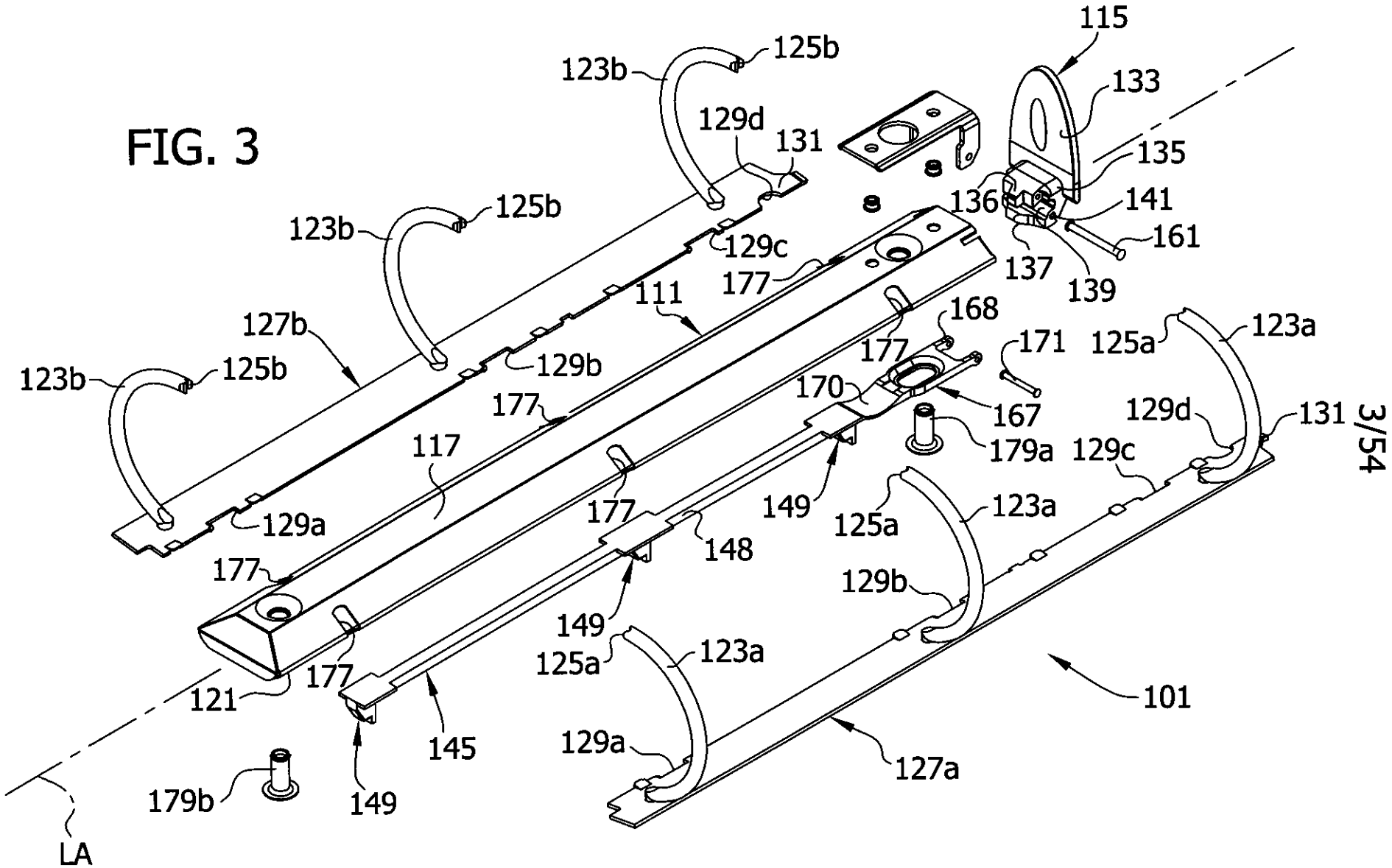
115
133
135
136
141
161
137
139
123b
125b
129d
131
129c
177
111
127b
129b
168
171
125a
123a
170
167
179a
129a
117
148
149
121
145
179b
LA
101
127a

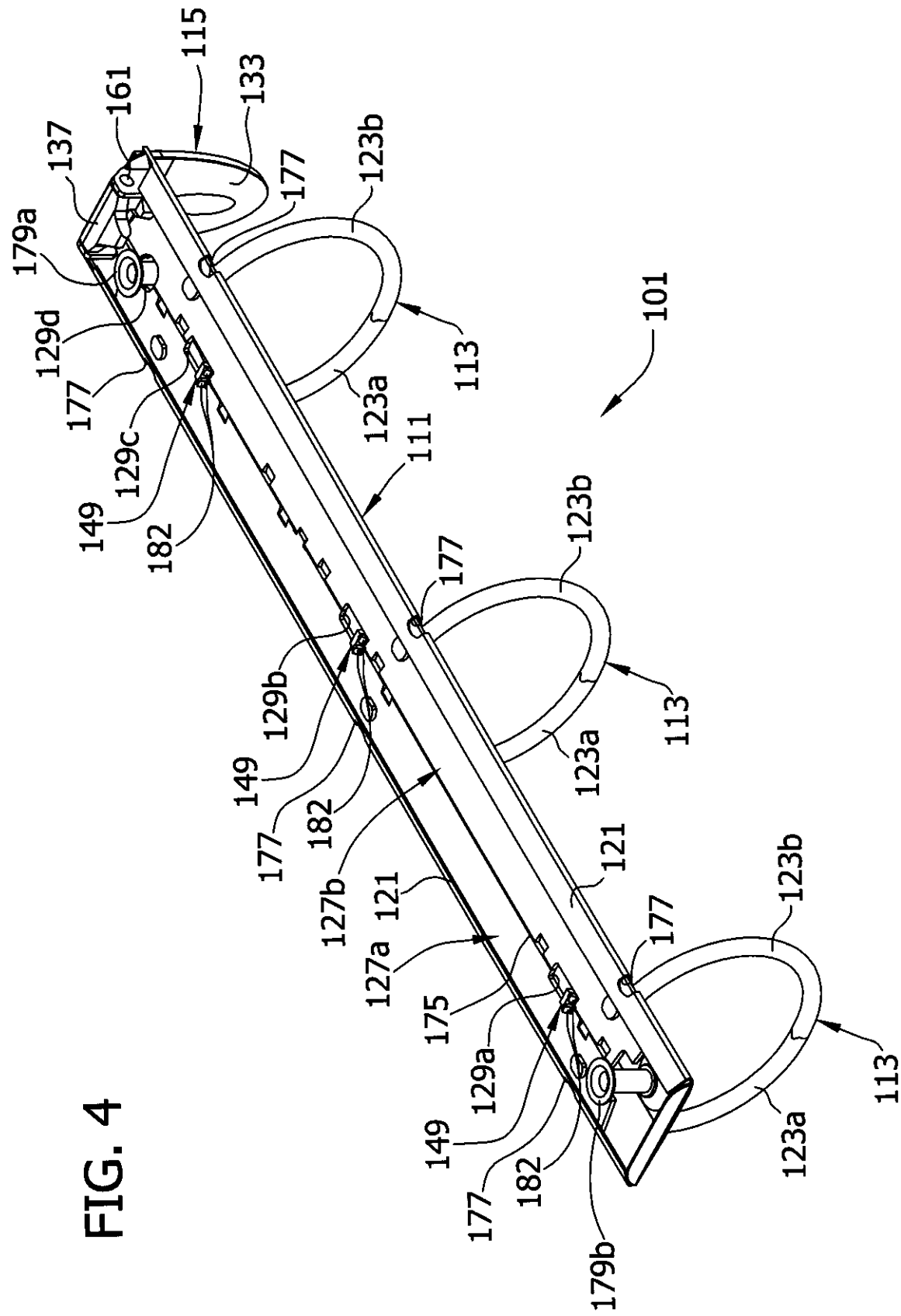
115
161
133
137
179a
177
123b
129d
101
113
123a
111
129c
149
182
123b
177
129b
113
123a
149
177
182
127b
121
121
123b
177
127a
175
129a
113
149
123a
177
182
179b

FIG. 4

FIG. 5

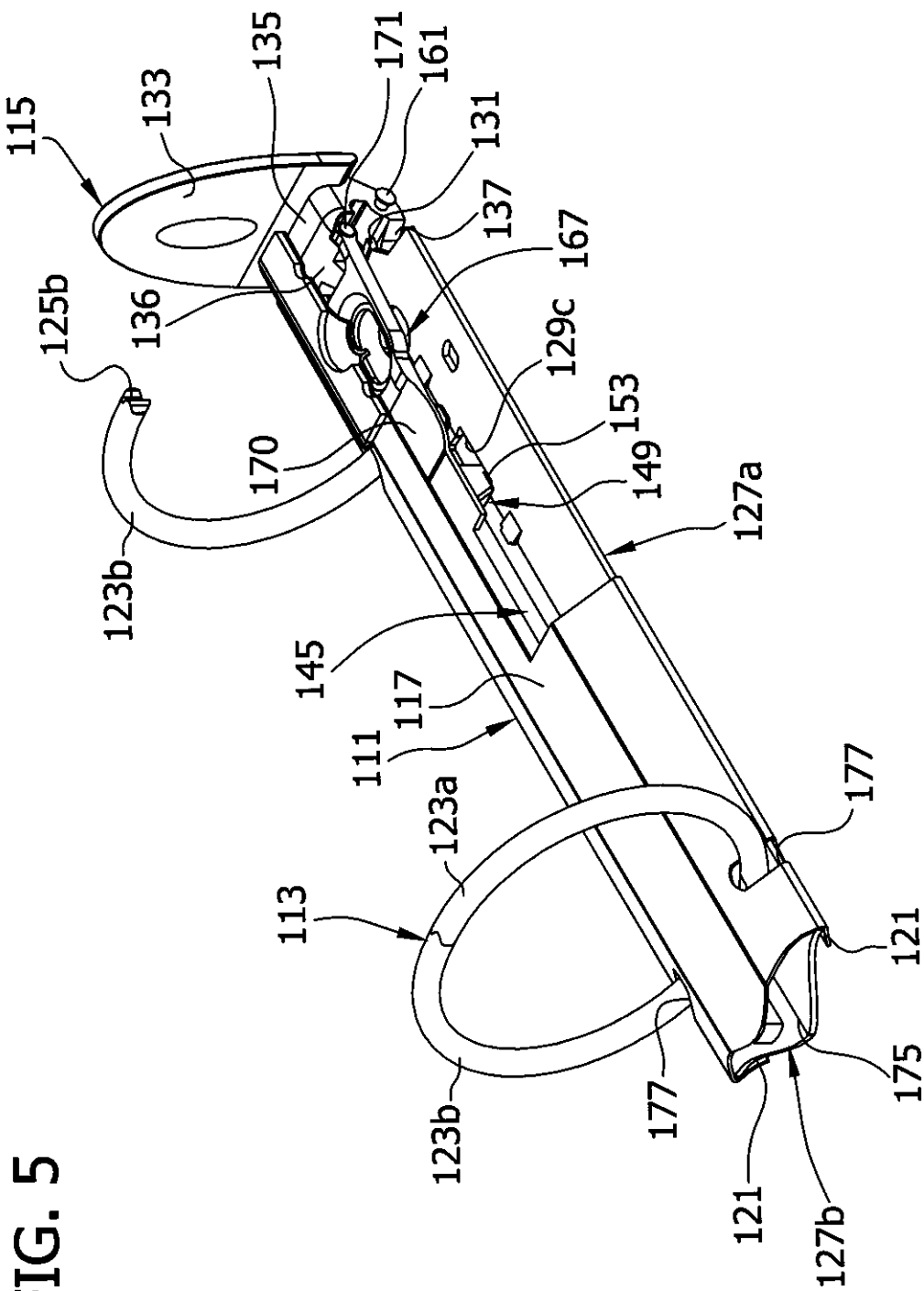
115
133
135
171
161
131
137
167
125b
136
129c
153
149
170
127a
123b
145
117
111
123a
177
113
121
175
177
121
127b

FIG. 6

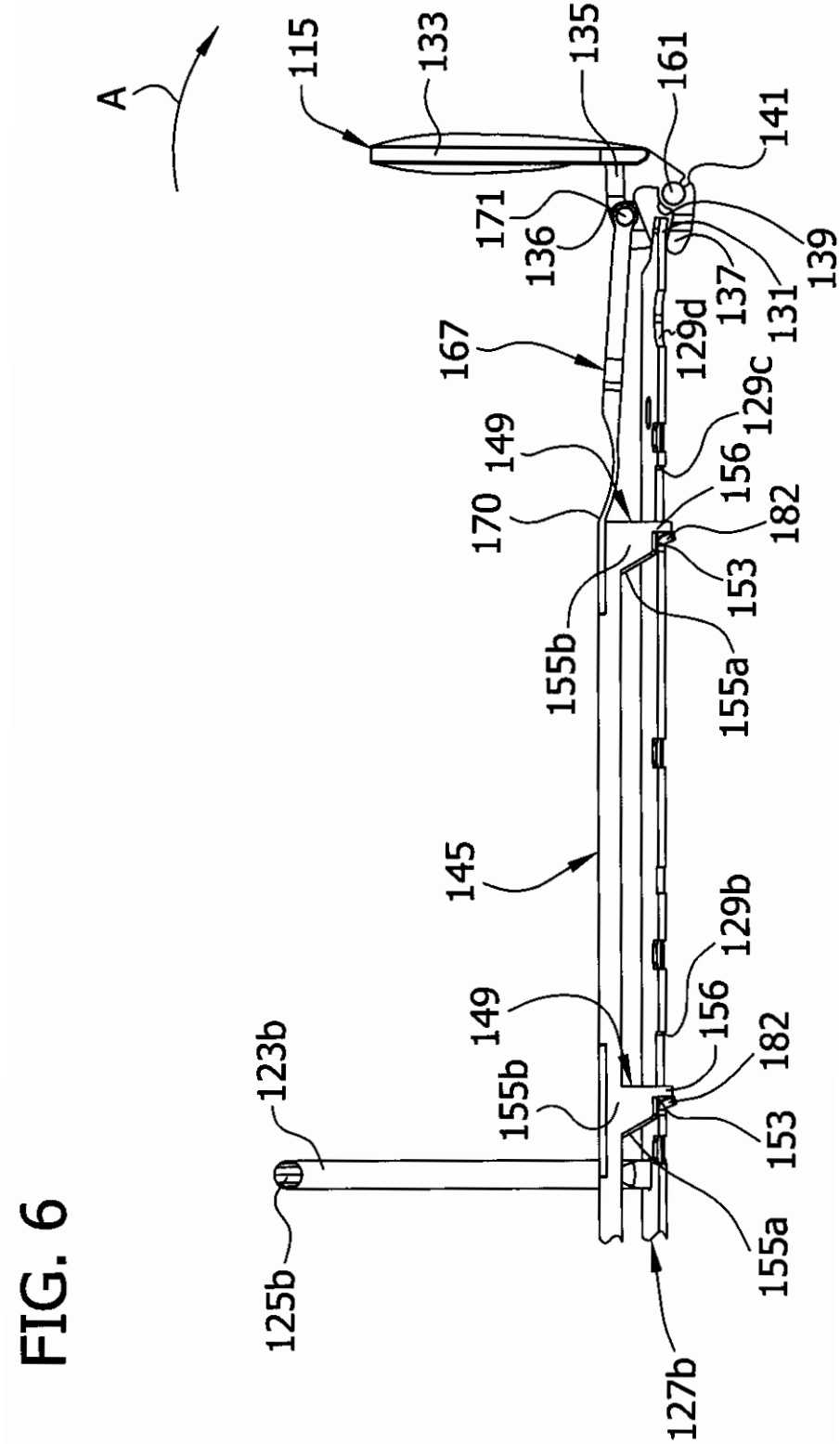
A
115
133
135
161
141
171
136
139
137
131
129d
167
129c
149
156
170
182
153
155b
155a
145
129b
149
156
182
123b
155b
153
155a
125b
127b

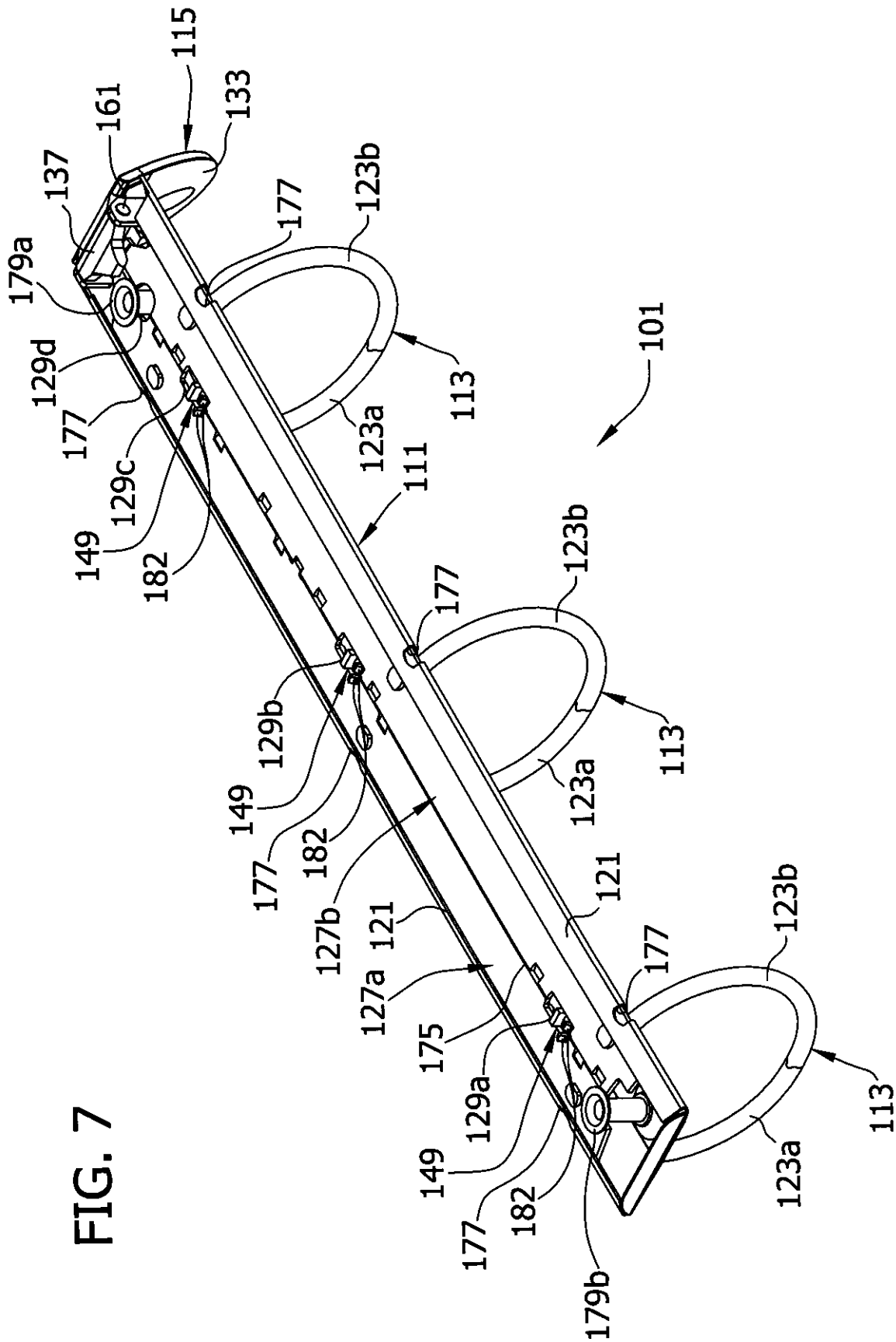
115
133
161
137
179a
129d
177
129c
149
182
123b
177
113
123a
111
101
123b
177
113
123a
129b
149
177
182
127b
121
121
127a
175
129a
149
177
182
179b
123b
177
113
123a

FIG. 7

FIG. 8

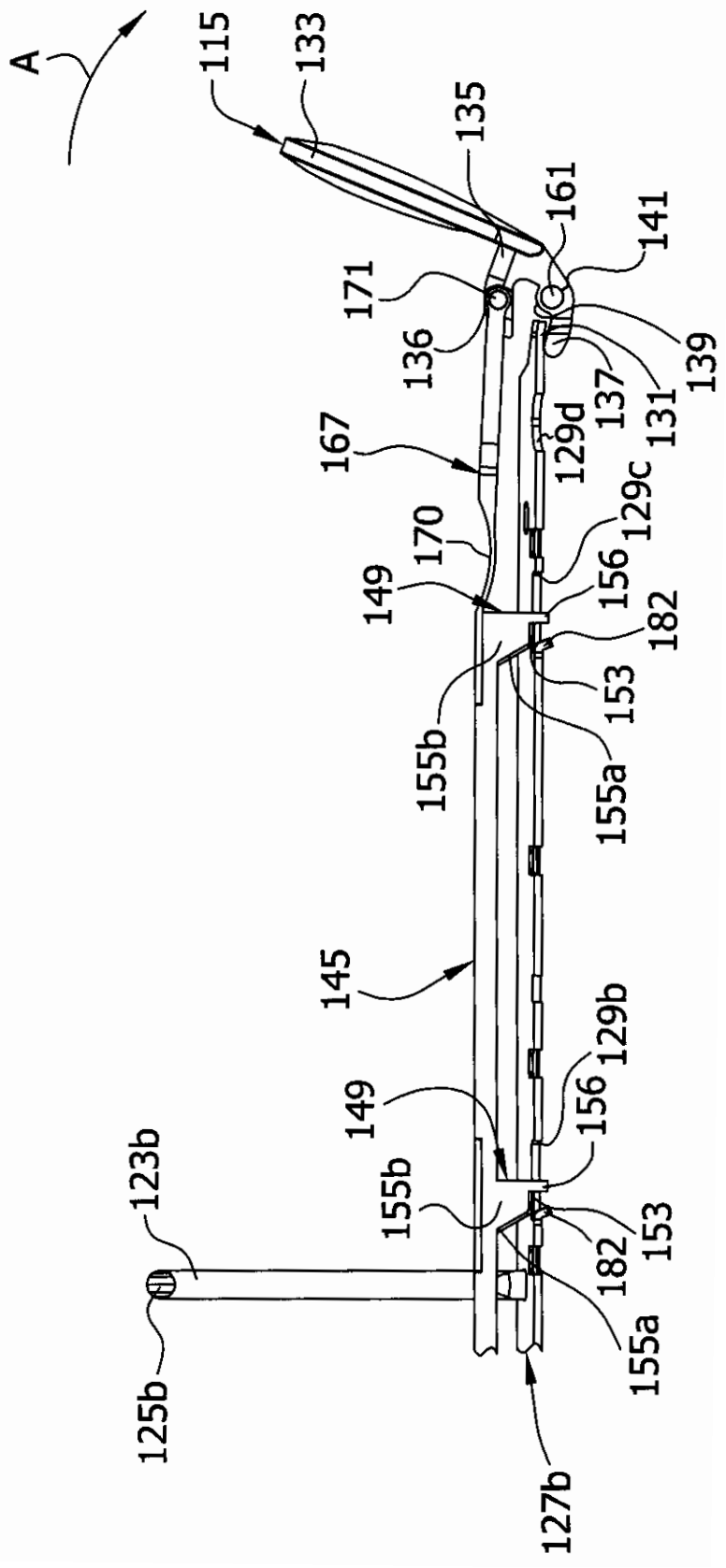
A
115
133
135
161
141
171
136
139
137
131
167
129d
129c
170
156
149
182
153
155b
155a
145
129b
156
149
155b
153
182
123b
125b
155a
127b

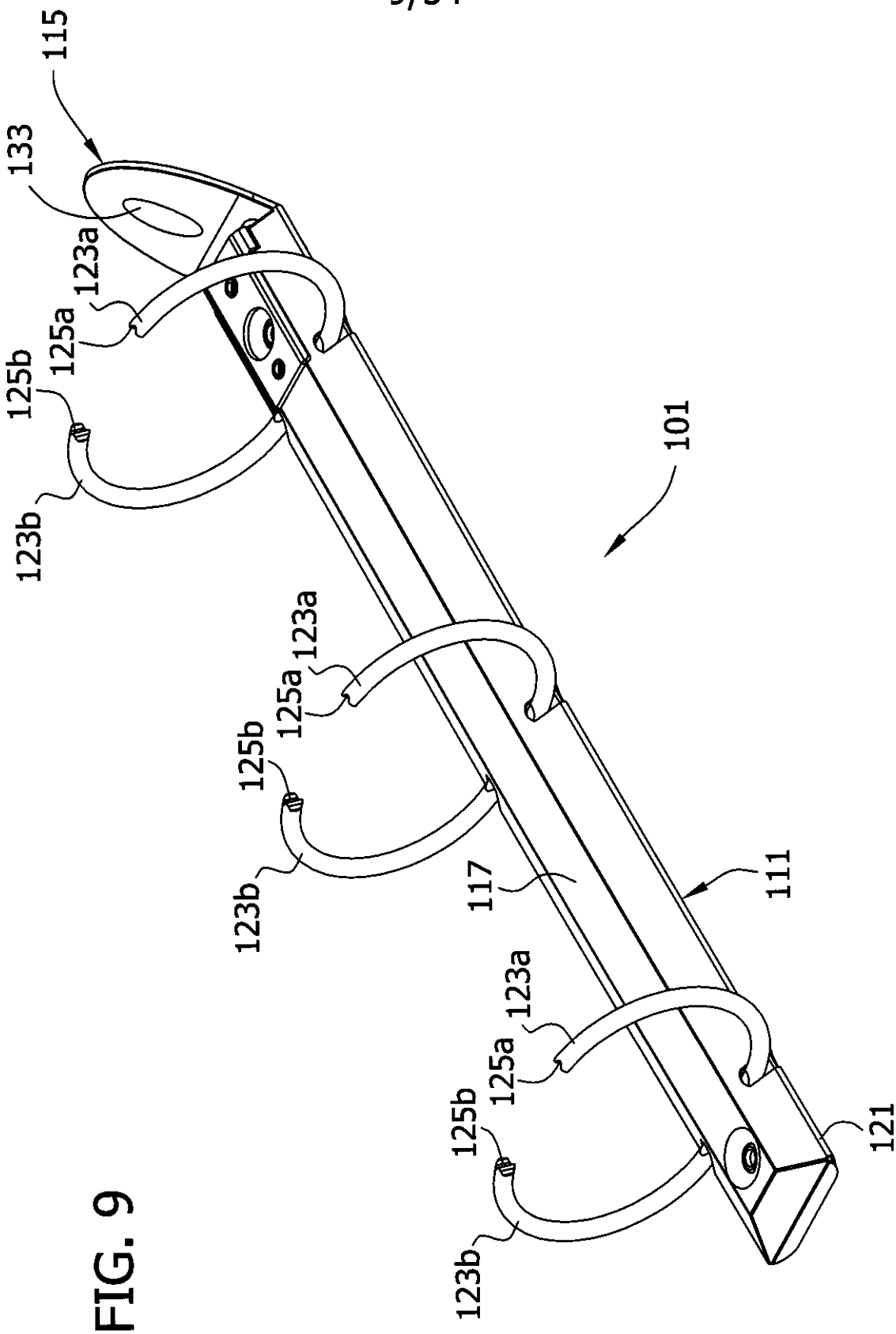
115
133
123a
125a
125b
123b
101
123a
125a
125b
123b
117
111
123a
125a
125b
123b
121

FIG. 9

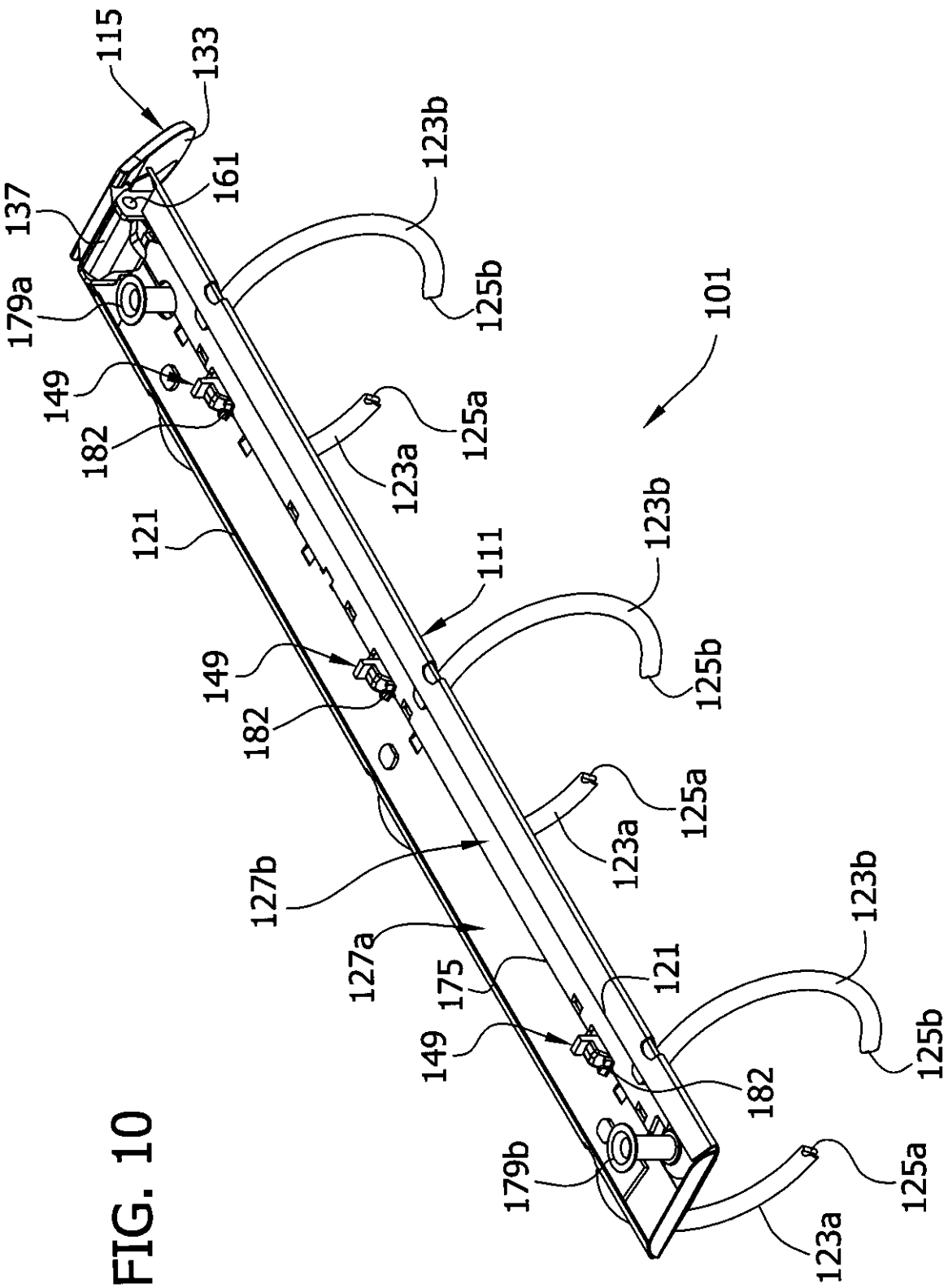
115
133
161
137
179a
149
182
121
123b
125b
125a
123a
101
111
127b
127a
175
179b

FIG. 10

FIG. 11

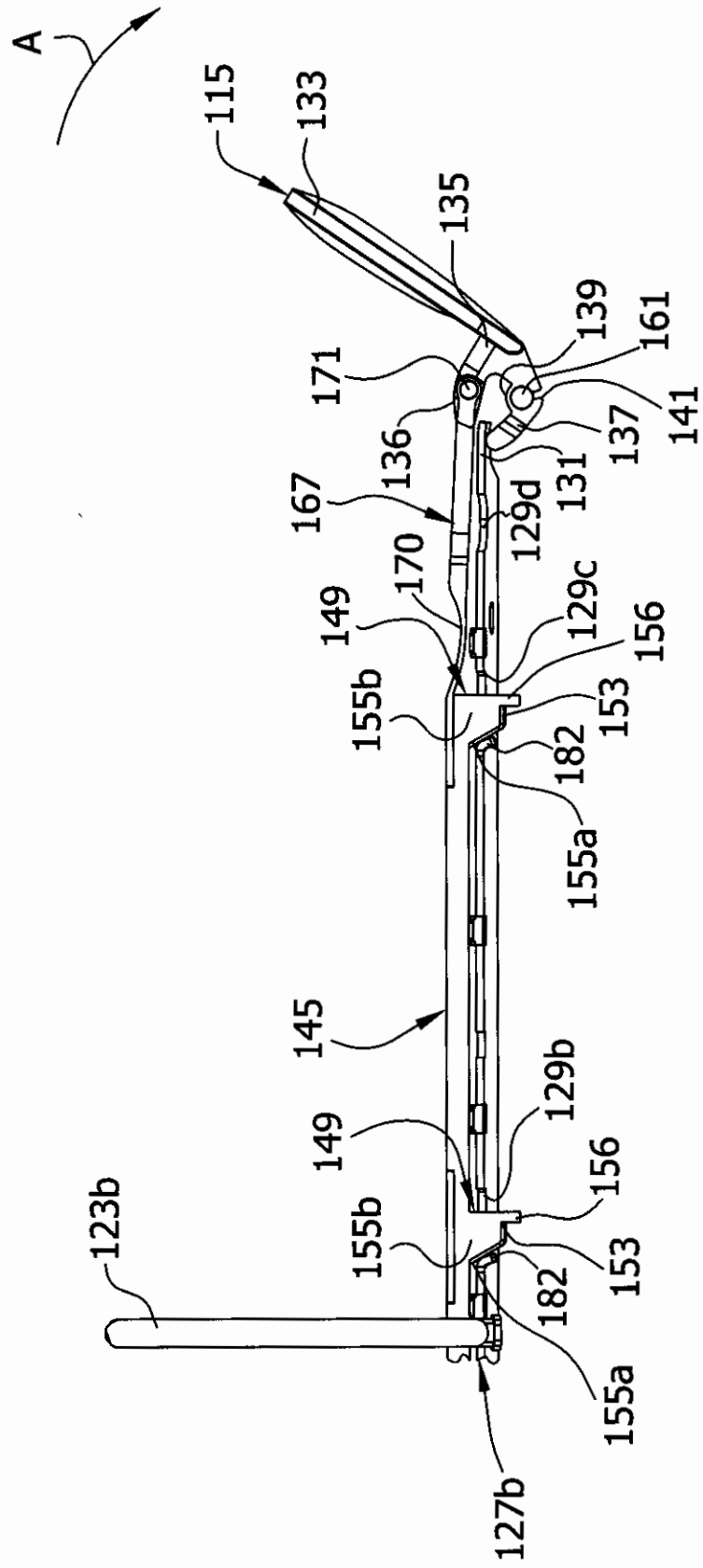
A
115
133
135
139
161
171
141
137
136
131
167
129d
170
149
129c
156
155b
153
182
155a
145
129b
149
156
155b
153
182
155a
123b
127b

FIG. 12A

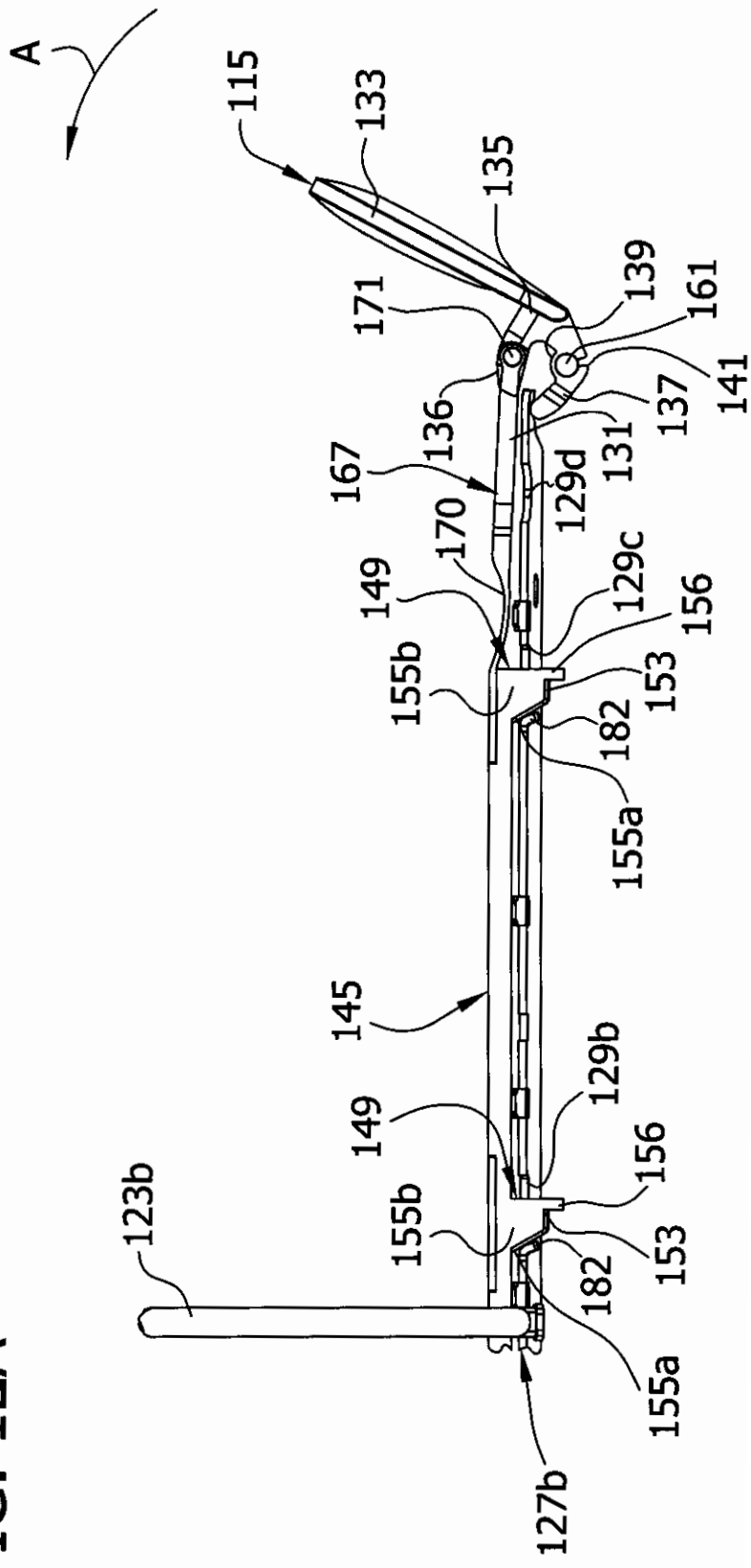
A
115
133
135
171
139
161
141
137
136
131
167
129d
170
149
129c
156
155b
153
182
155a
145
129b
149
156
123b
155b
153
182
155a
127b

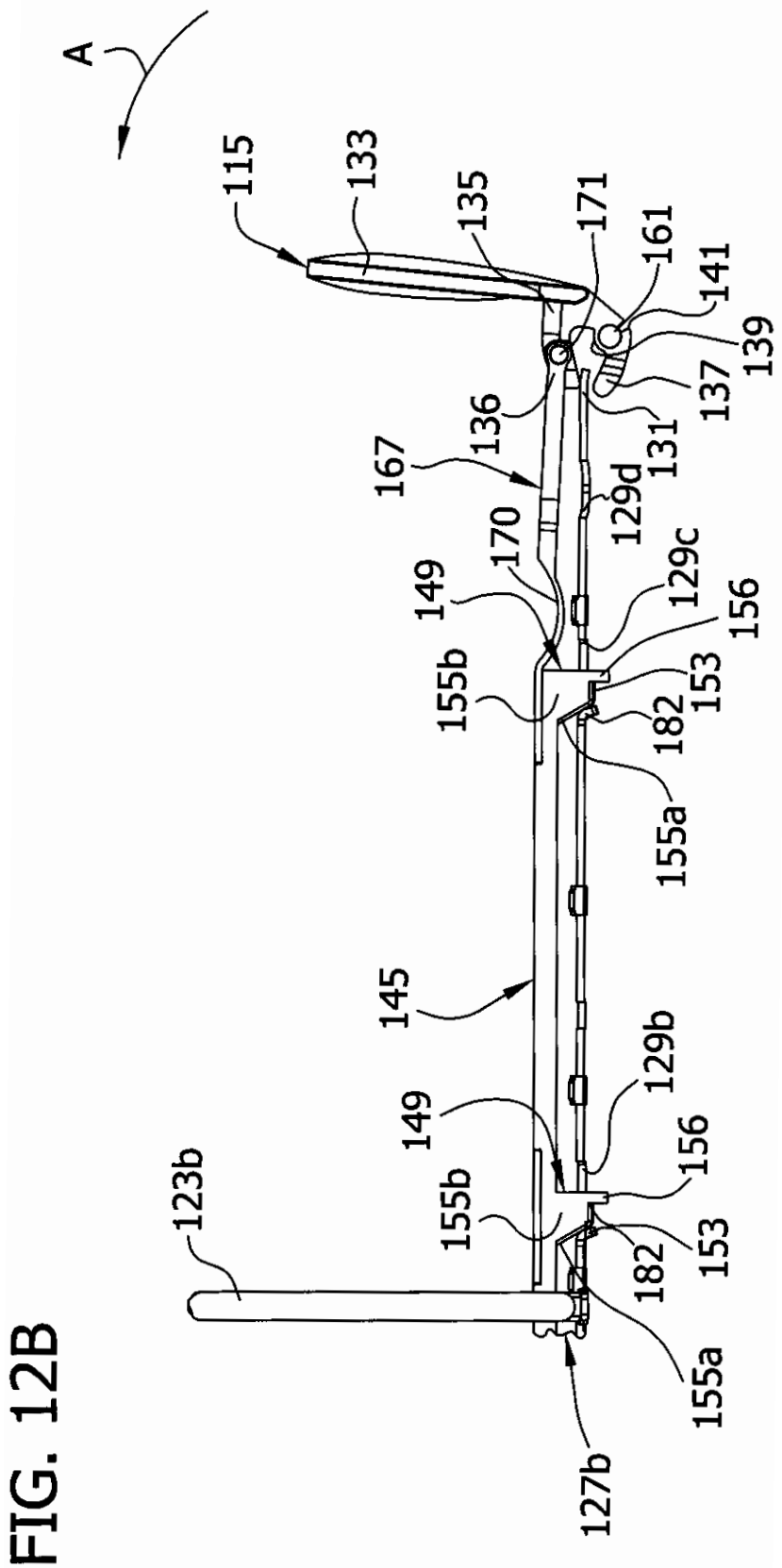
A
115
133
135
171
161
141
139
137
131
136
167
129d
170
149
129c
156
153
155b
182
155a
145
129b
149
156
153
155b
182
155a
123b
127b

FIG. 12B

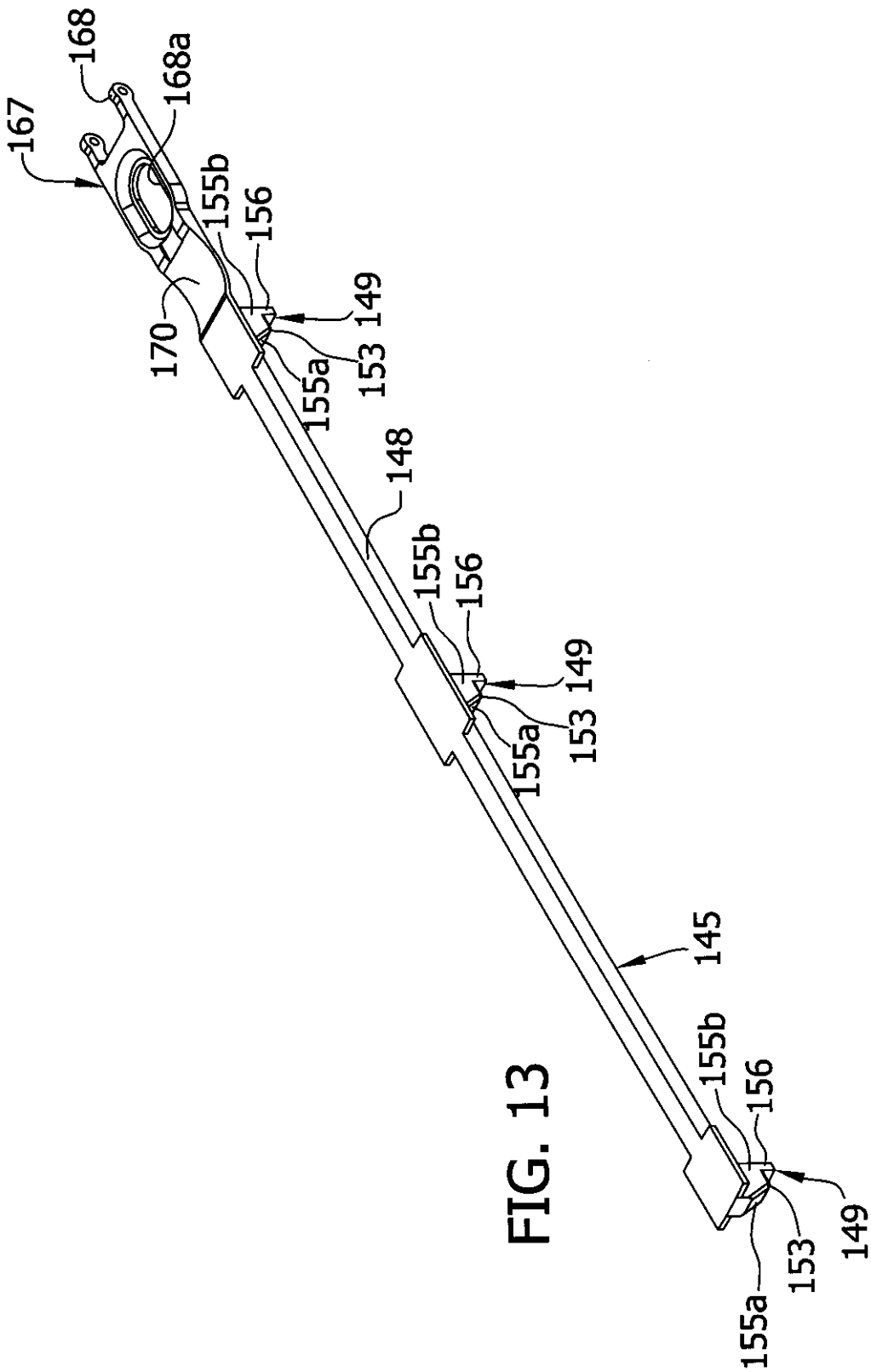
167
168
168a
155b
156
149
153
155a
170
148
155b
156
149
153
155a
145
155b
156
149
153
155a

FIG. 13

FIG. 14

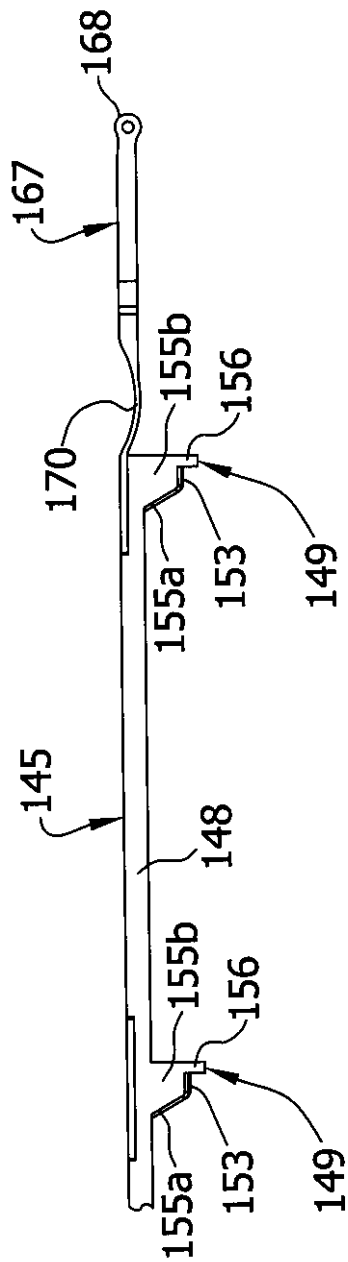

FIG. 15

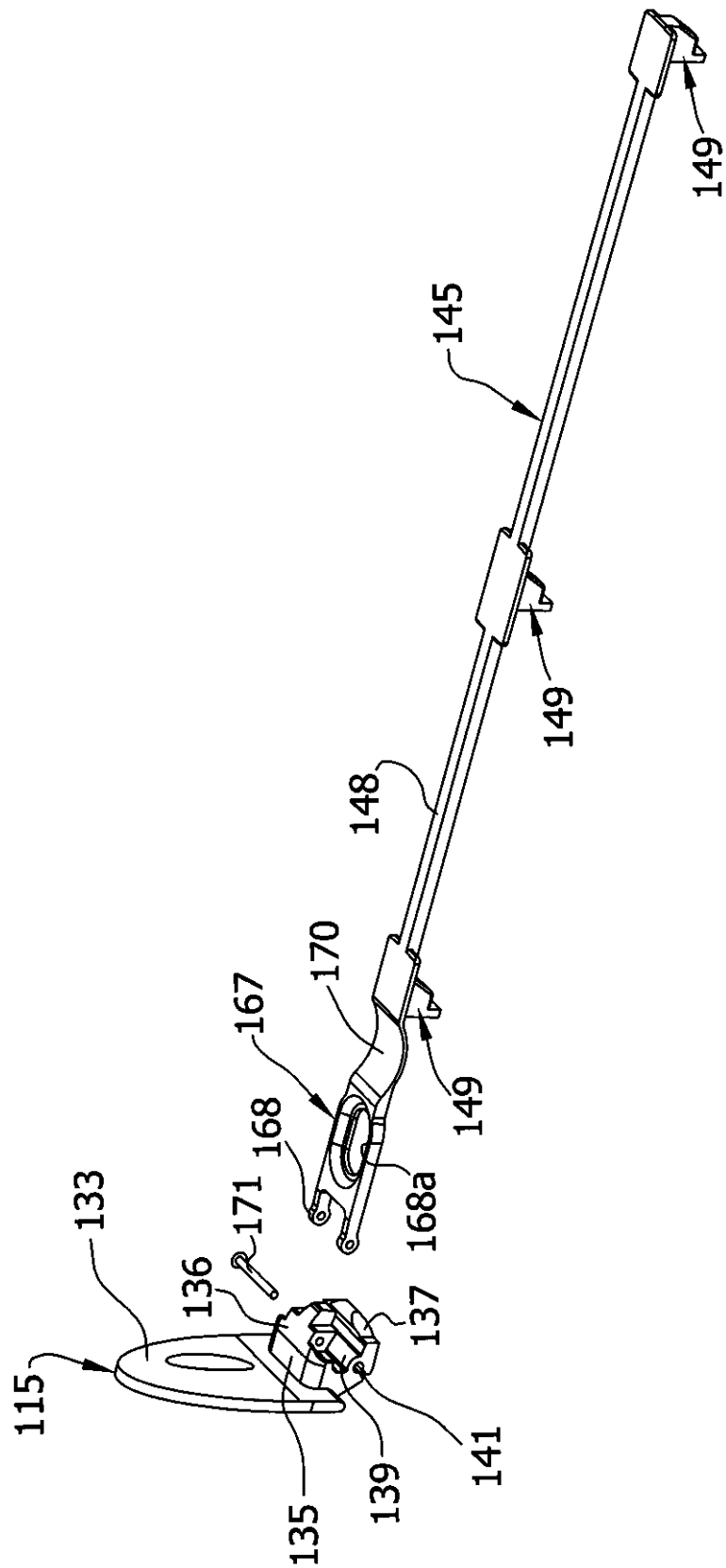
149
145
149
148
170
167
149
168
168a
171
133
136
137
115
135
139
141

FIG. 16

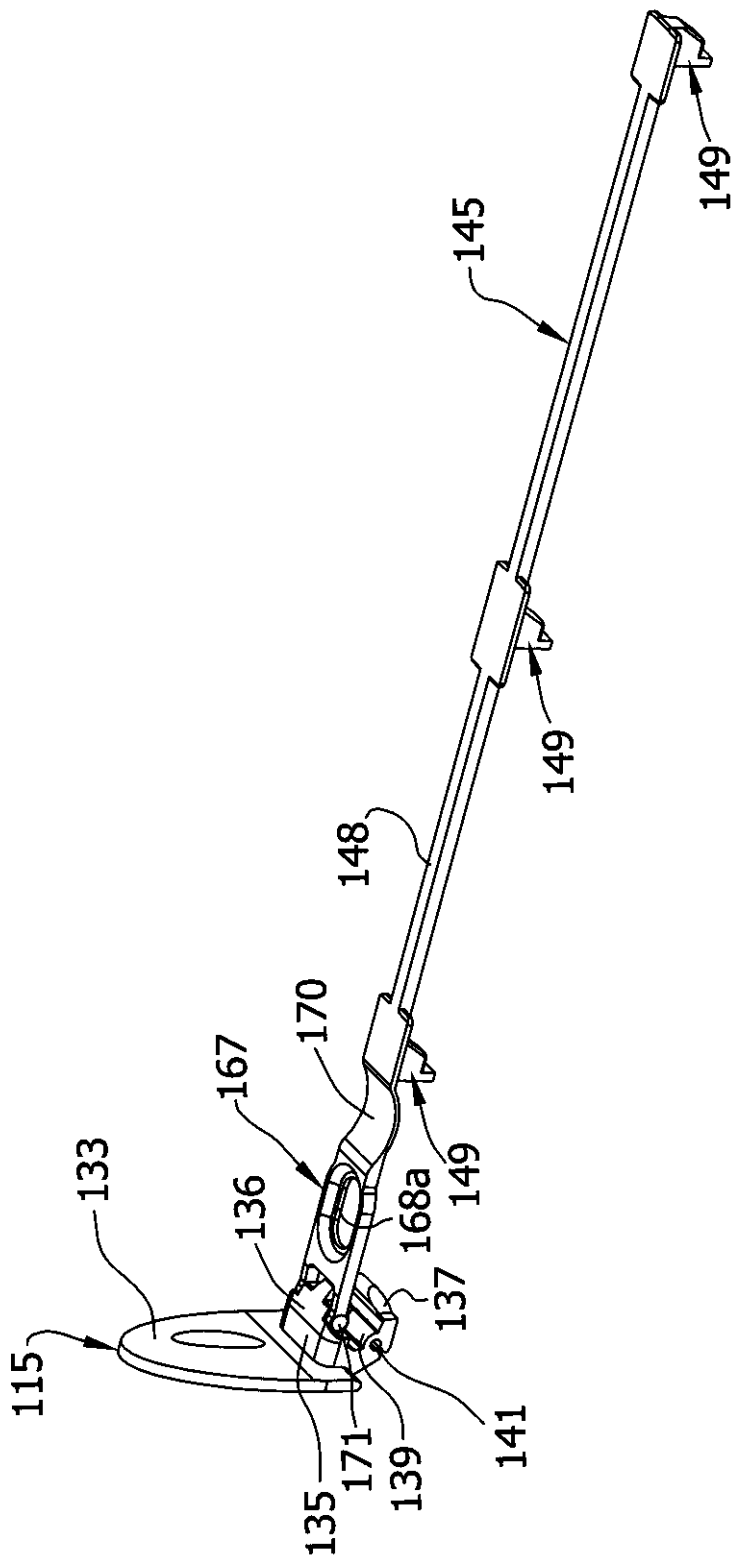

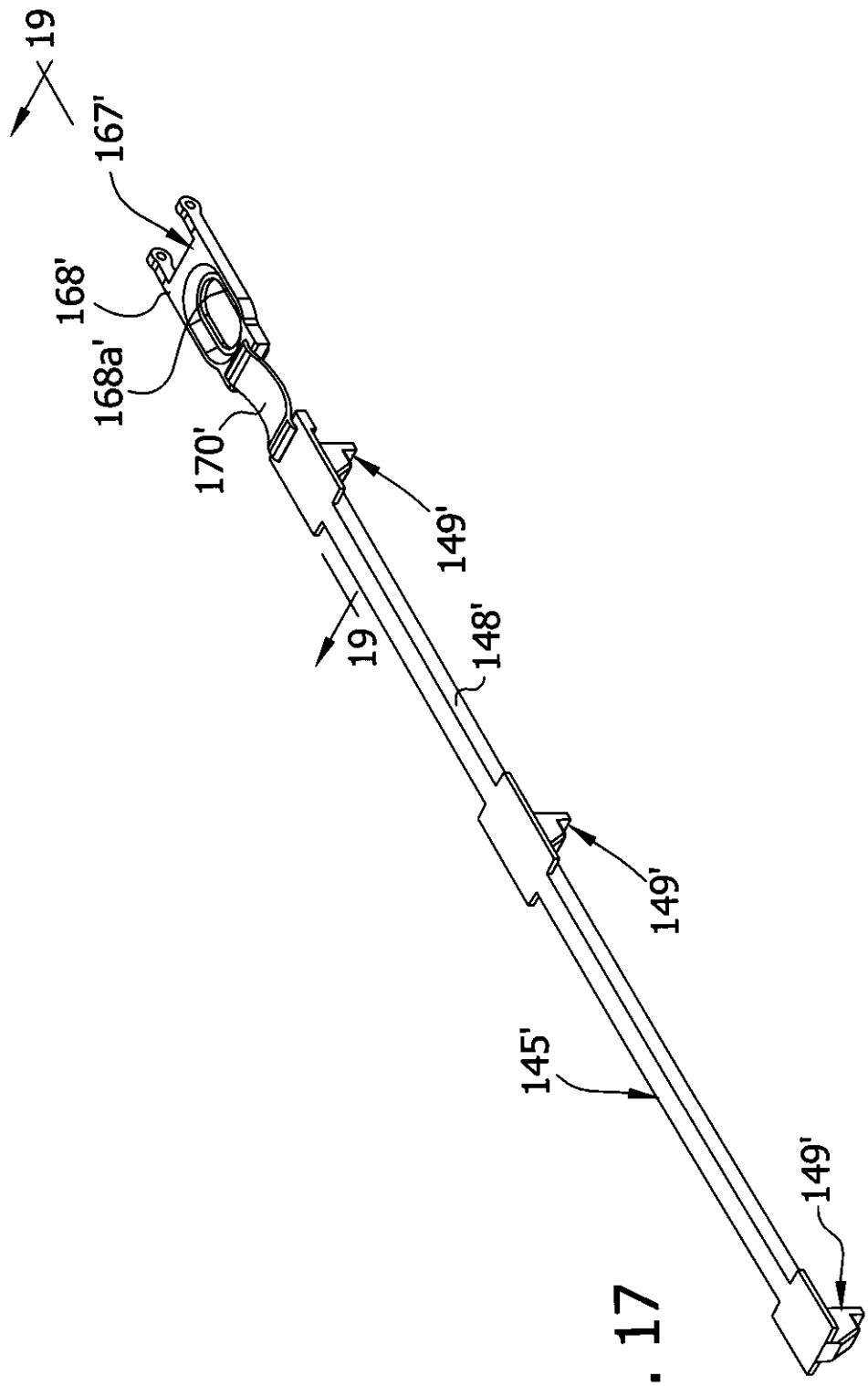

FIG. 17

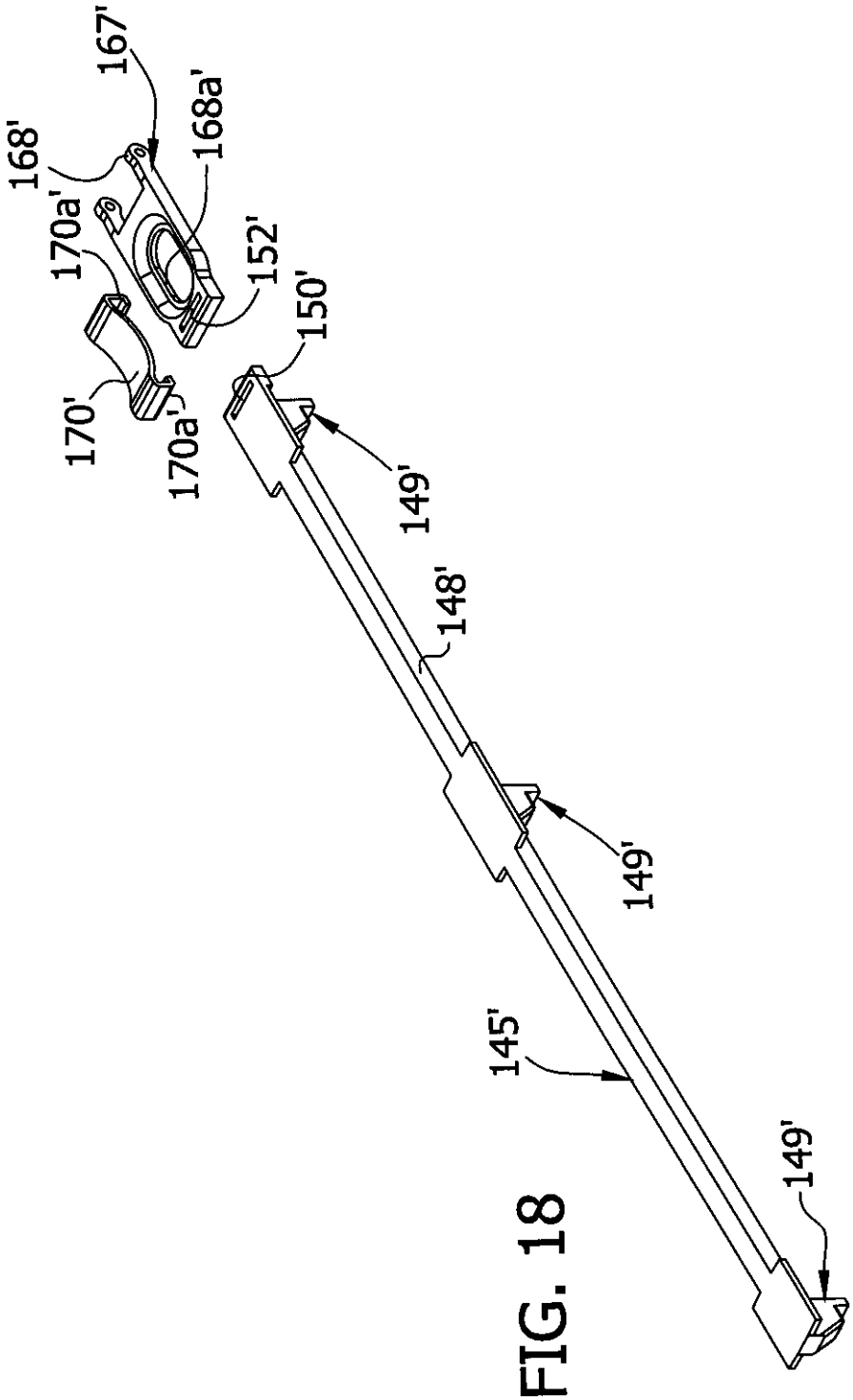

FIG. 18

FIG. 19

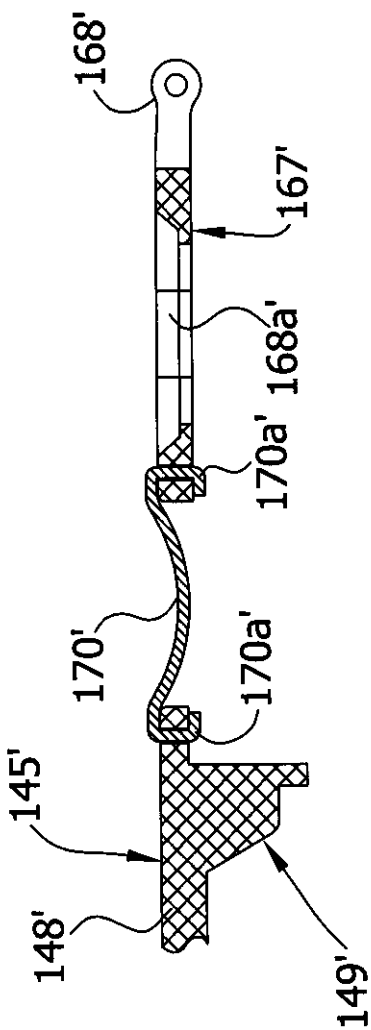

FIG. 20

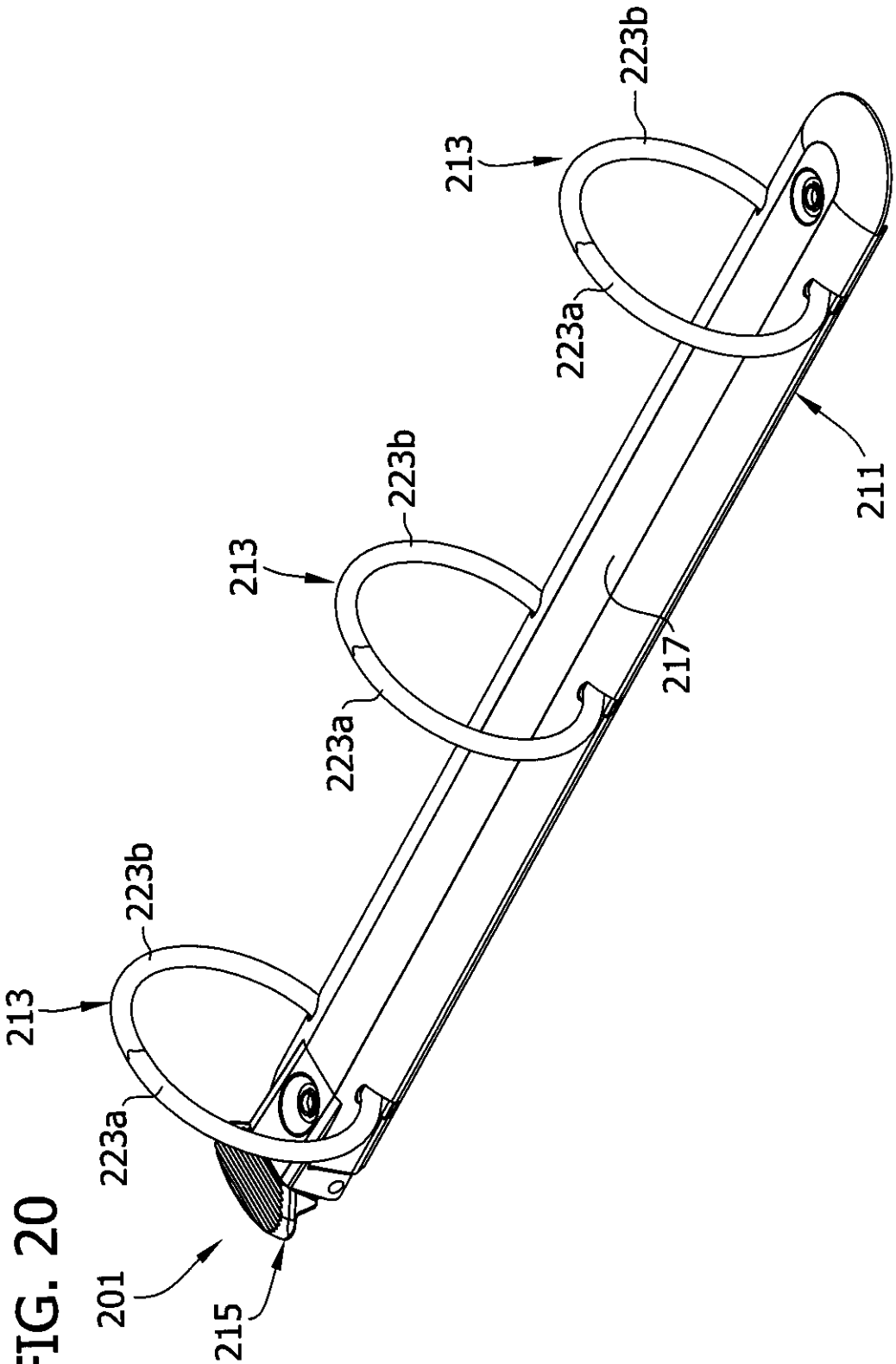

FIG. 21

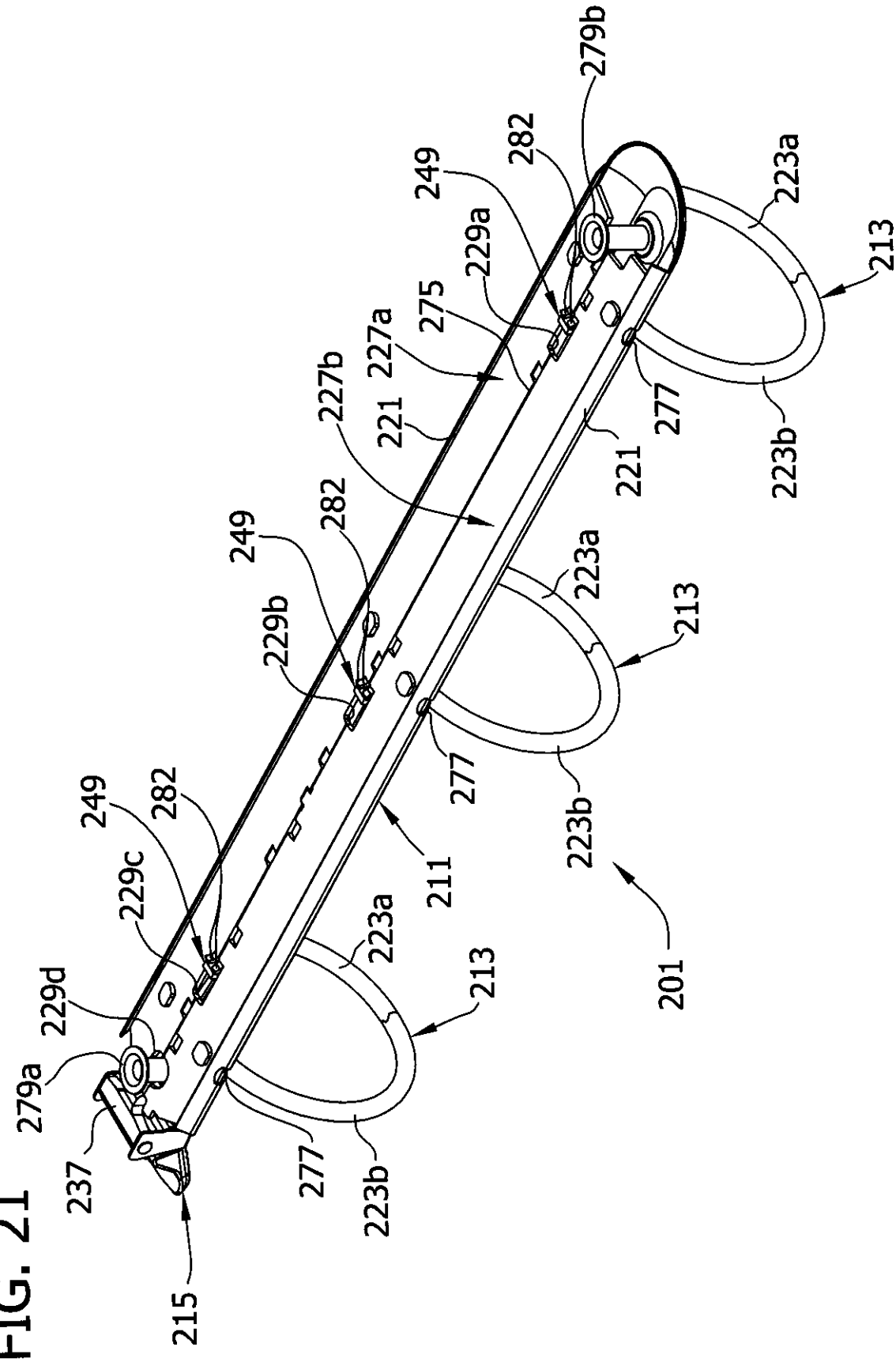
279b
282
249
229a
275
227a
227b
221
277
223a
213
223b
279a
229d
229c
237
215
211
201

FIG. 22

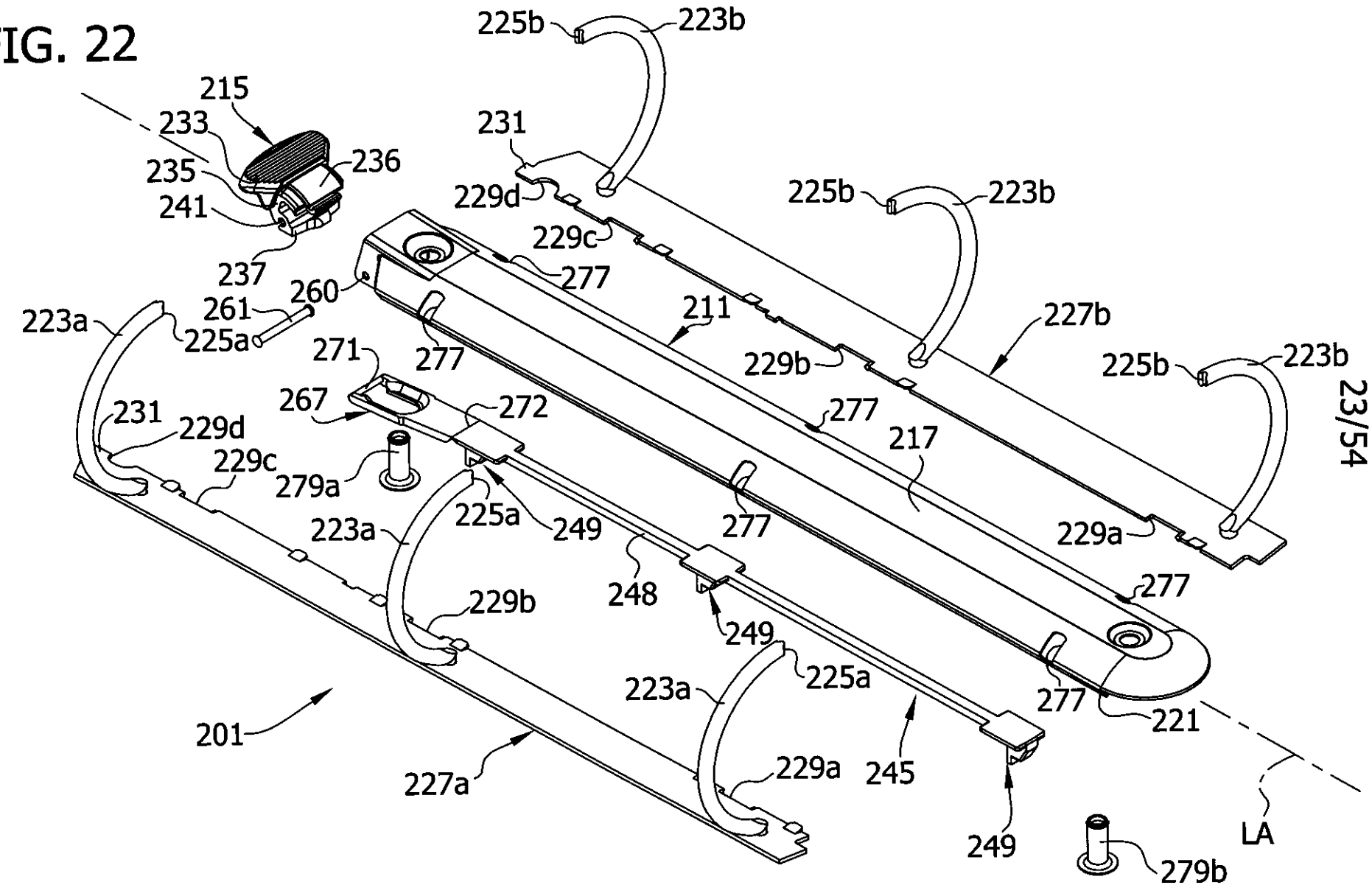
225b
223b
215
233
231
236
235
229d
225b
223b
241
229c
237
277
260
211
227b
261
223a
225a
271
277
229b
225b
223b
267
272
277
231
229d
217
229c
279a
225a
249
277
223a
229a
277
248
229b
249
225a
223a
277
221
201
227a
229a
245
249
279b
LA

FIG. 23

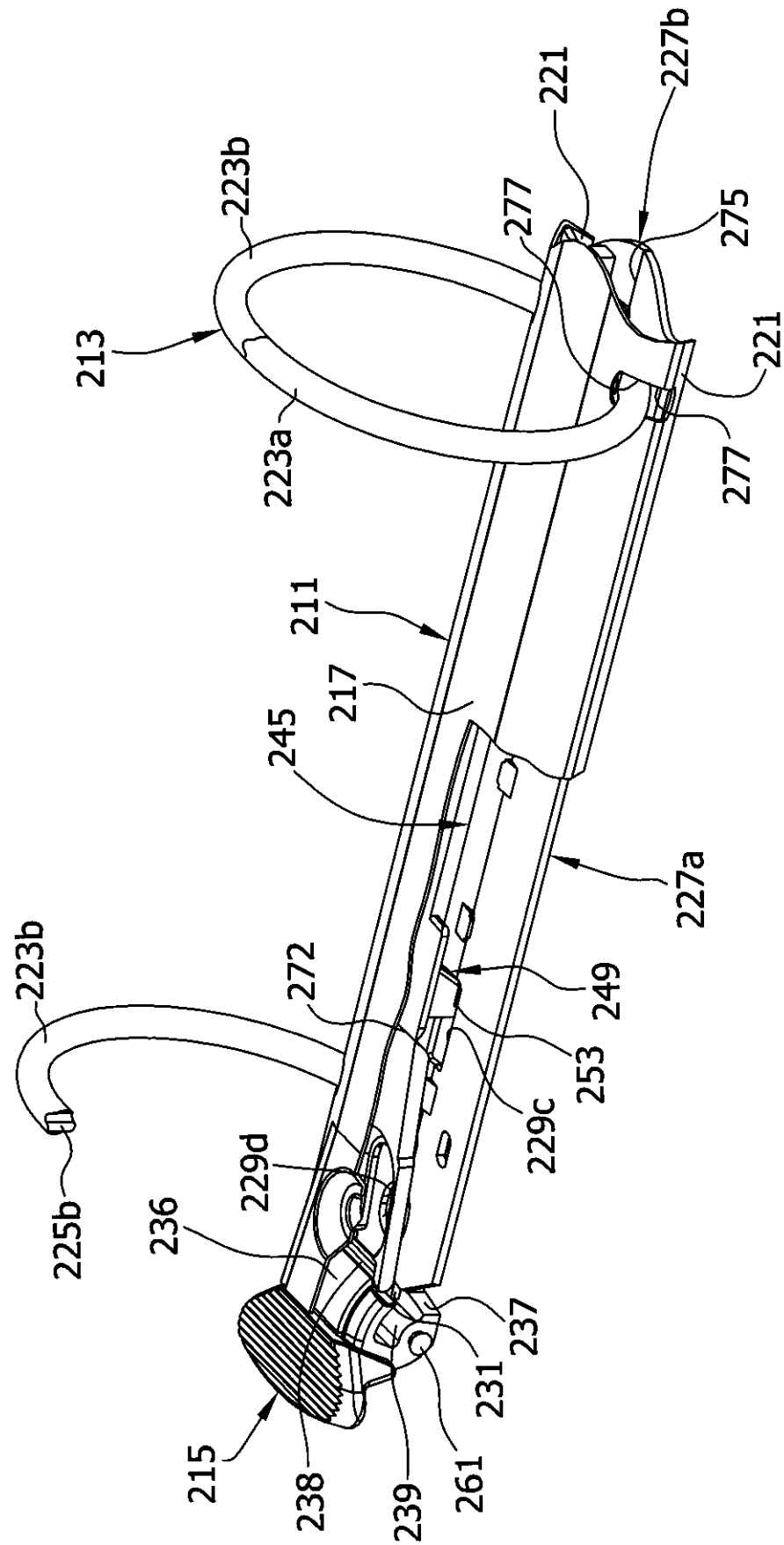
213
223b
223a
221
227b
277
275
211
217
245
227a
249
272
253
229c
223b
225b
229d
236
237
231
215
238
239
261

FIG. 24

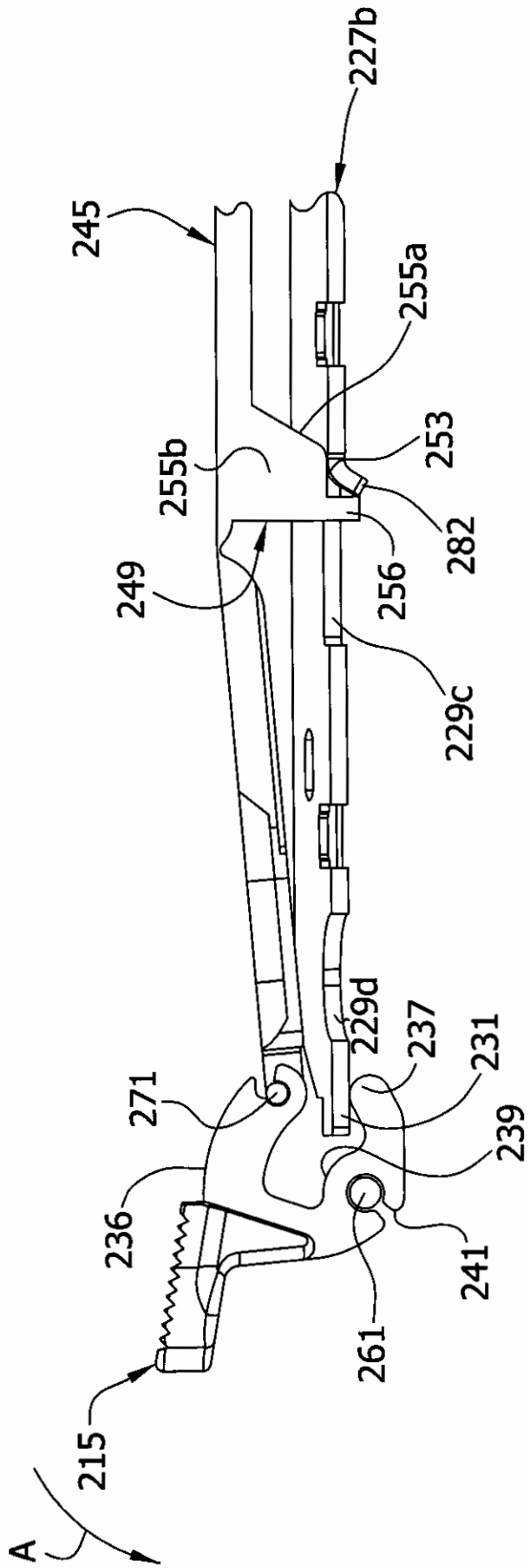
227b
245
255a
253
255b
282
249
256
229c
229d
237
231
271
239
236
241
261
215
A

FIG. 25

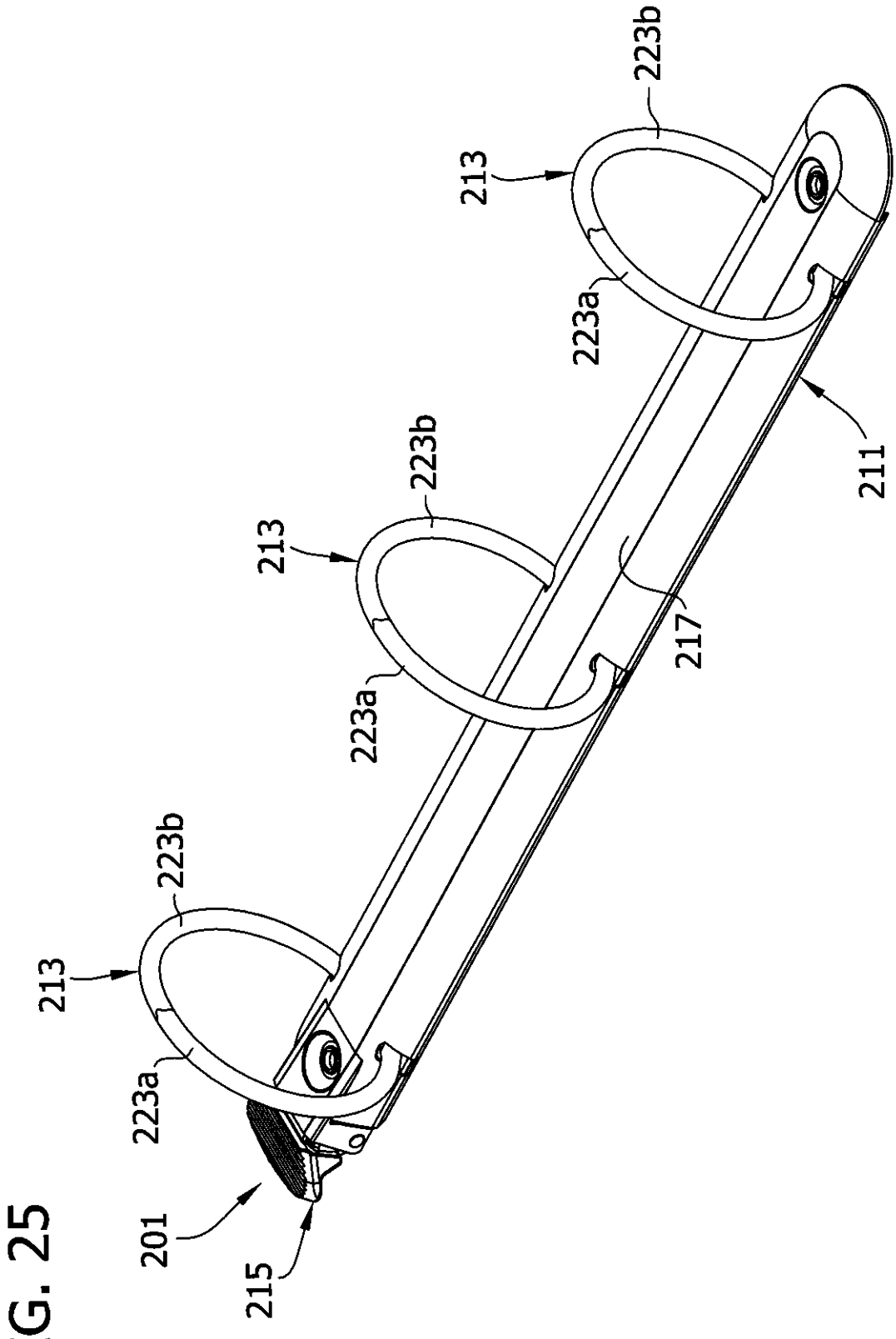

FIG. 26

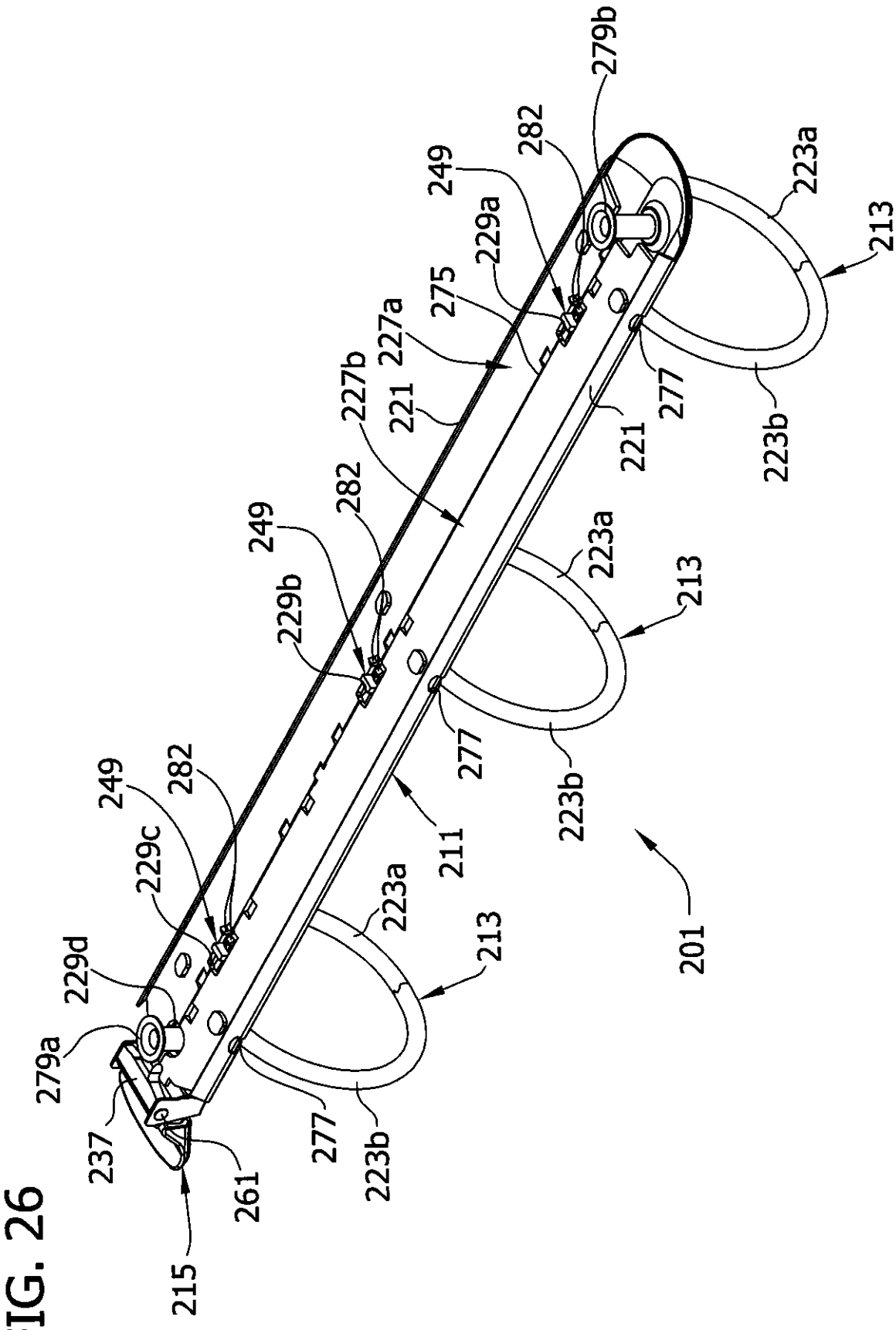
279b
282
249
229a
223a
213
275
227a
227b
221
277
223b
279a
229d
229c
229b
211
201
237
261
215

FIG. 27

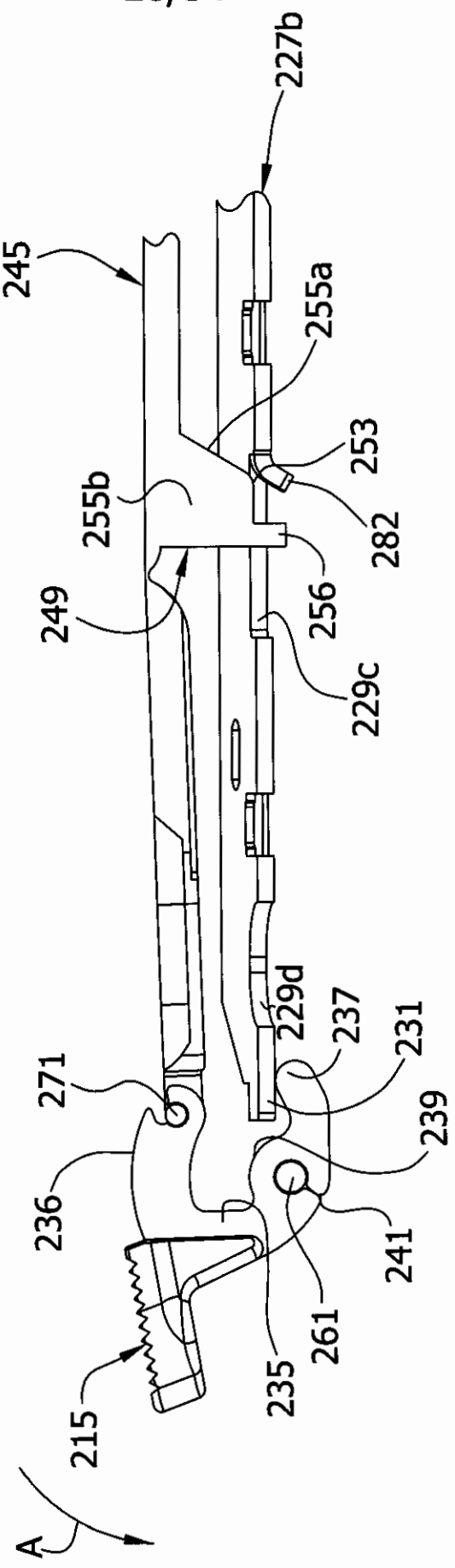
227b
245
255a
253
255b
282
249
256
229c
229d
237
231
271
239
236
241
261
235
215
A

FIG. 28

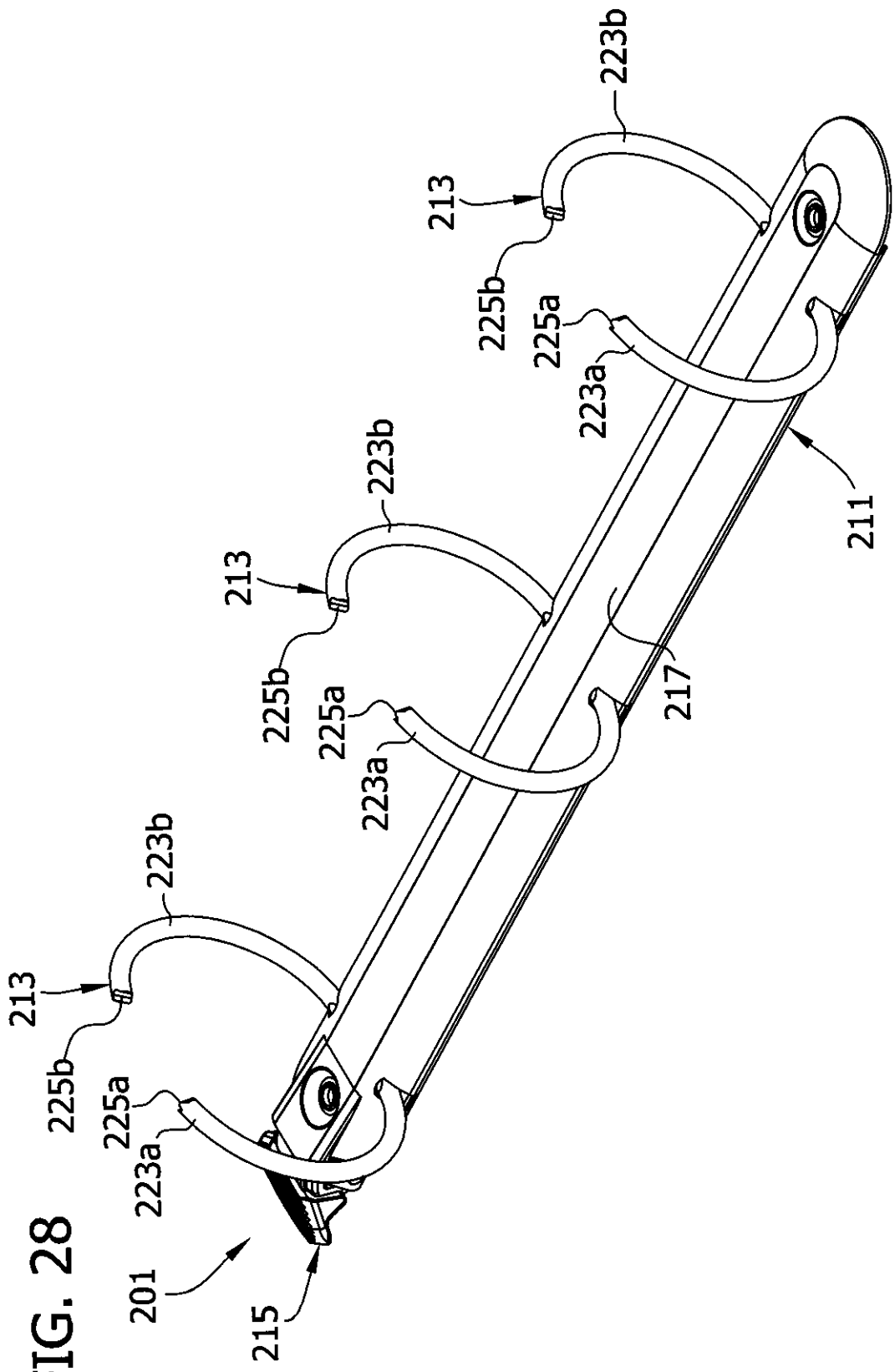

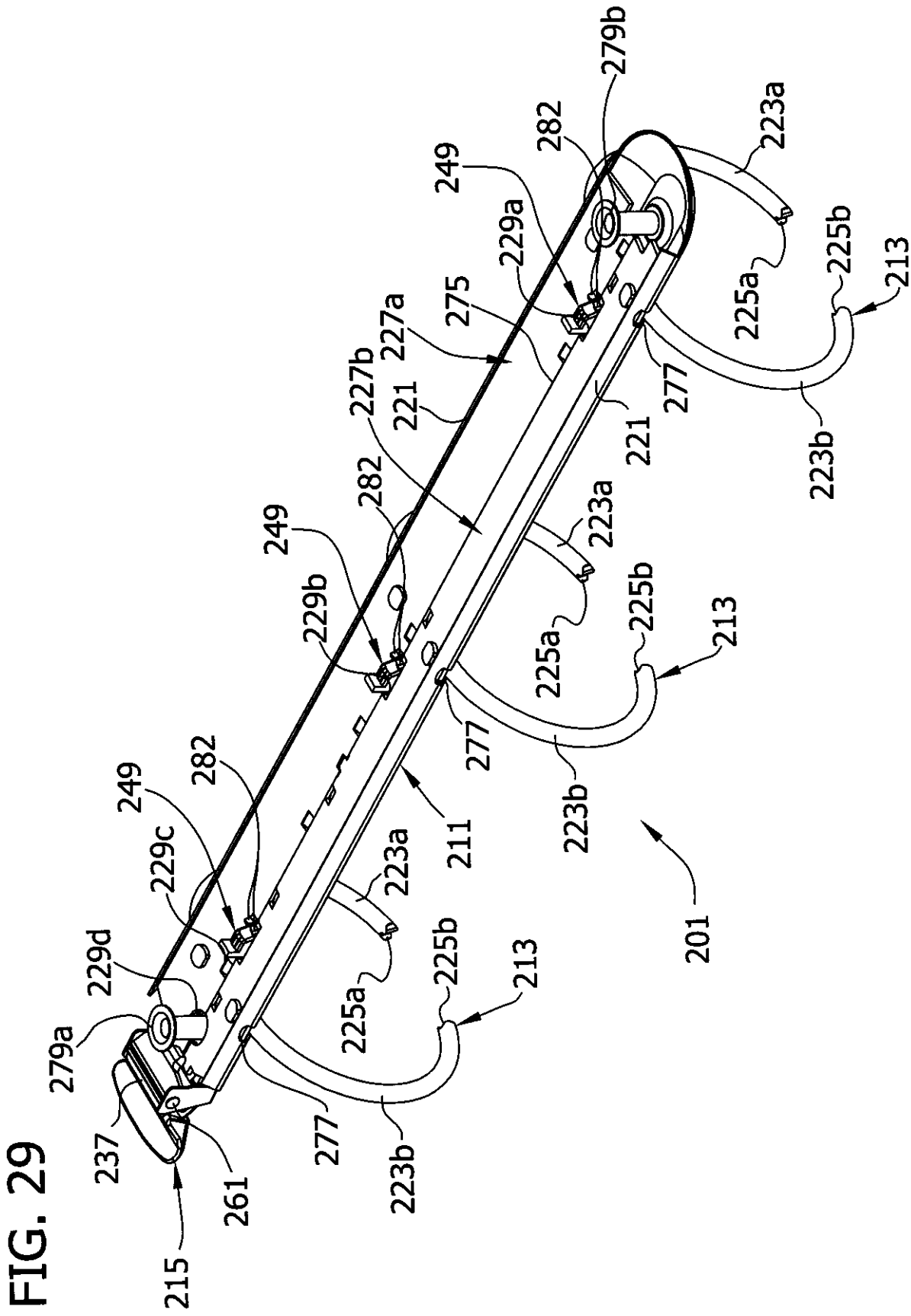
279b
282
223a
249
229a
275
227a
227b
221
225a
225b
213
277
223b
229b
229c
229d
279a
237
261
215
211
201

FIG. 29

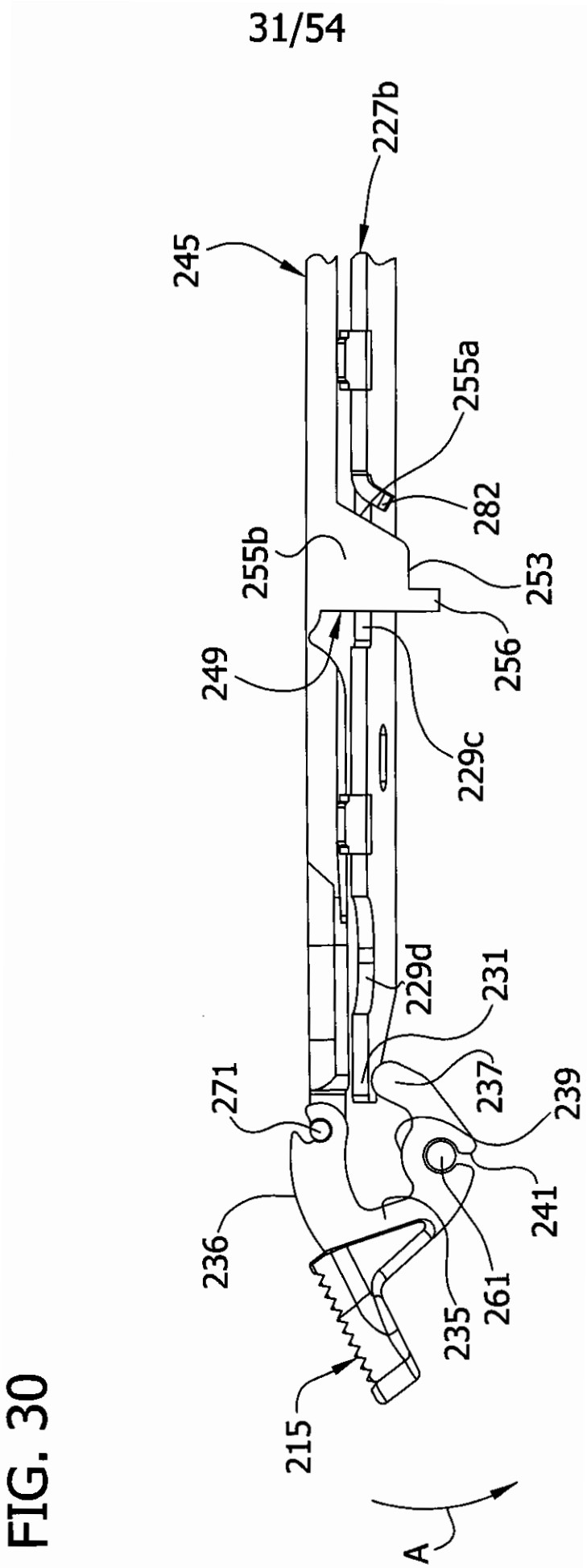
227b
245
255a
282
255b
253
256
249
229c
229d
231
271
237
239
241
236
261
235
215
A

FIG. 30

FIG. 31

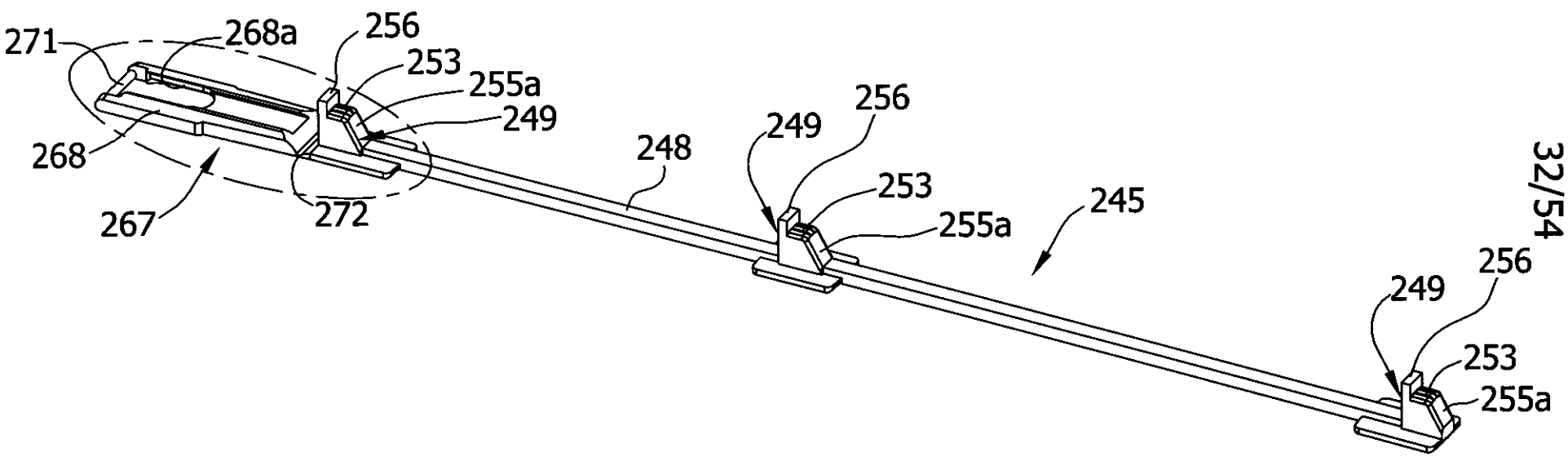
271
268a
256
253
255a
249
268
267
272
248
249
256
253
255a
245
249
256
253
255a

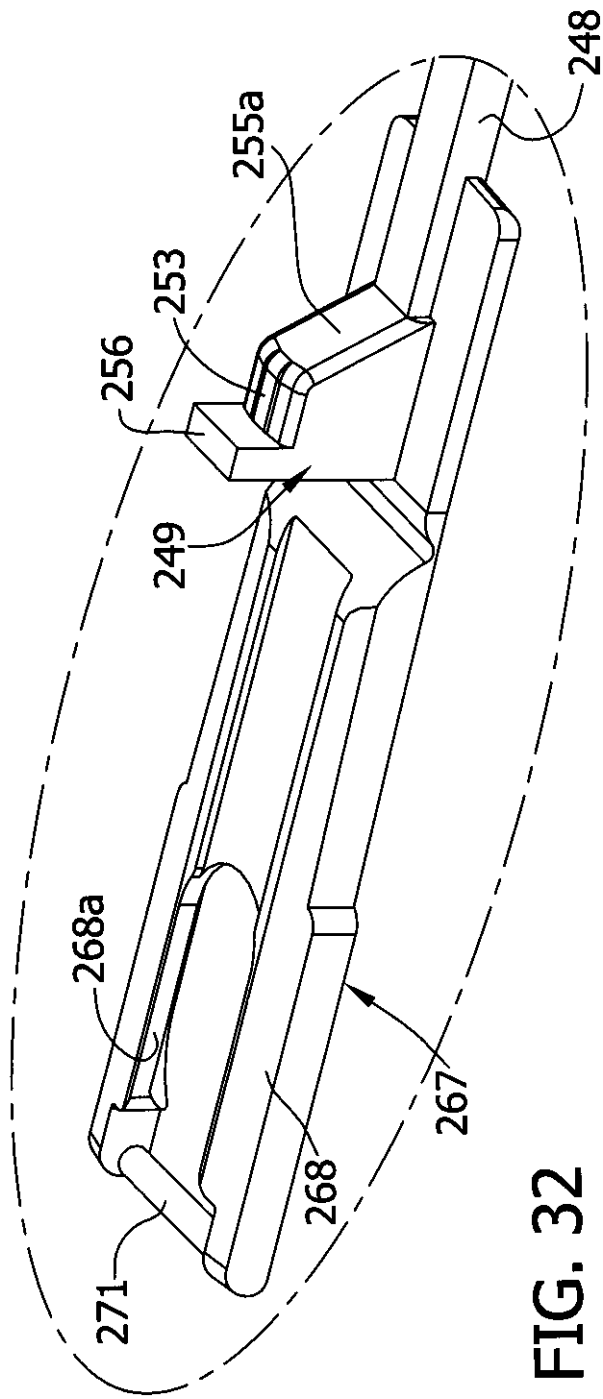

FIG. 32

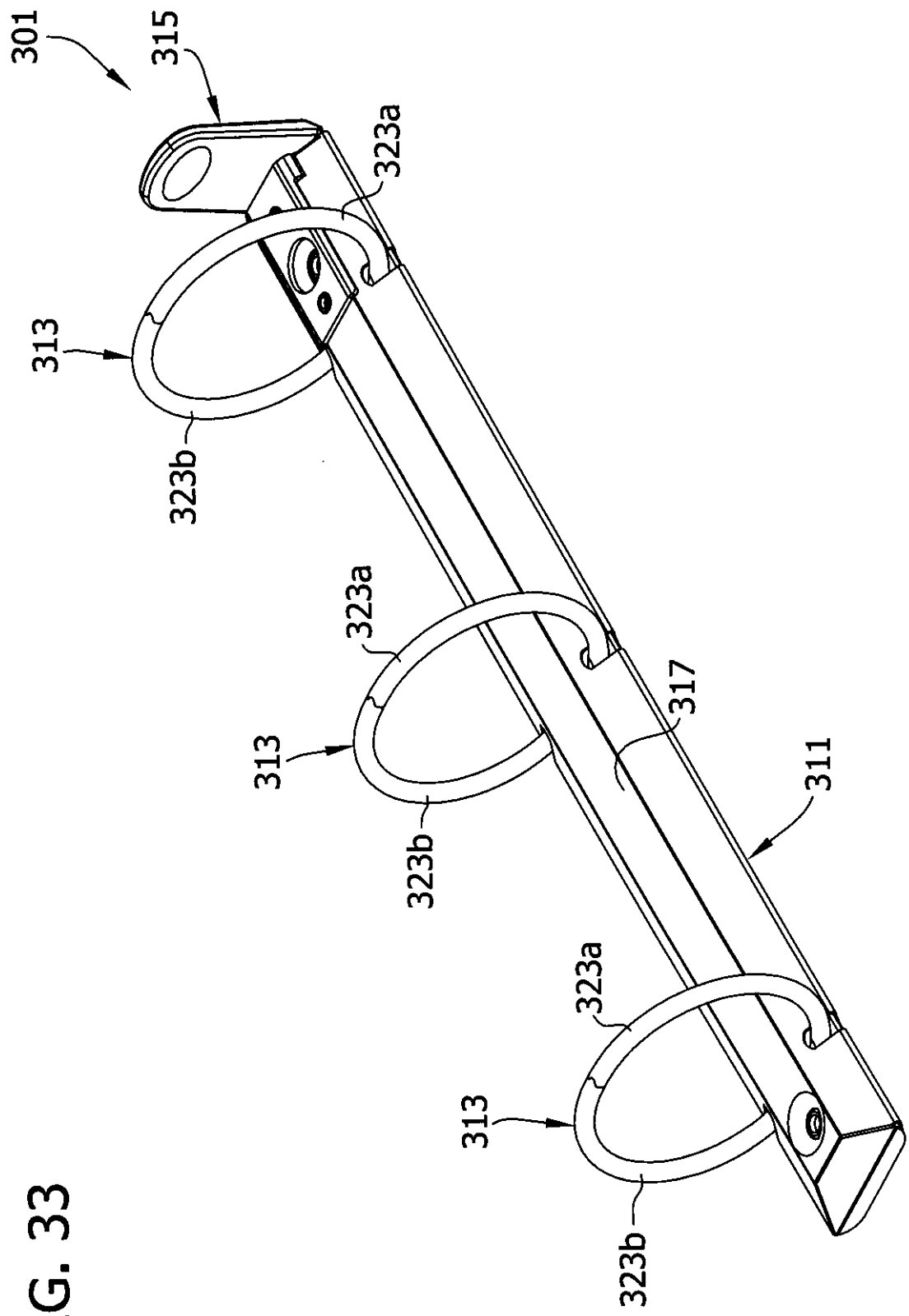

FIG. 33

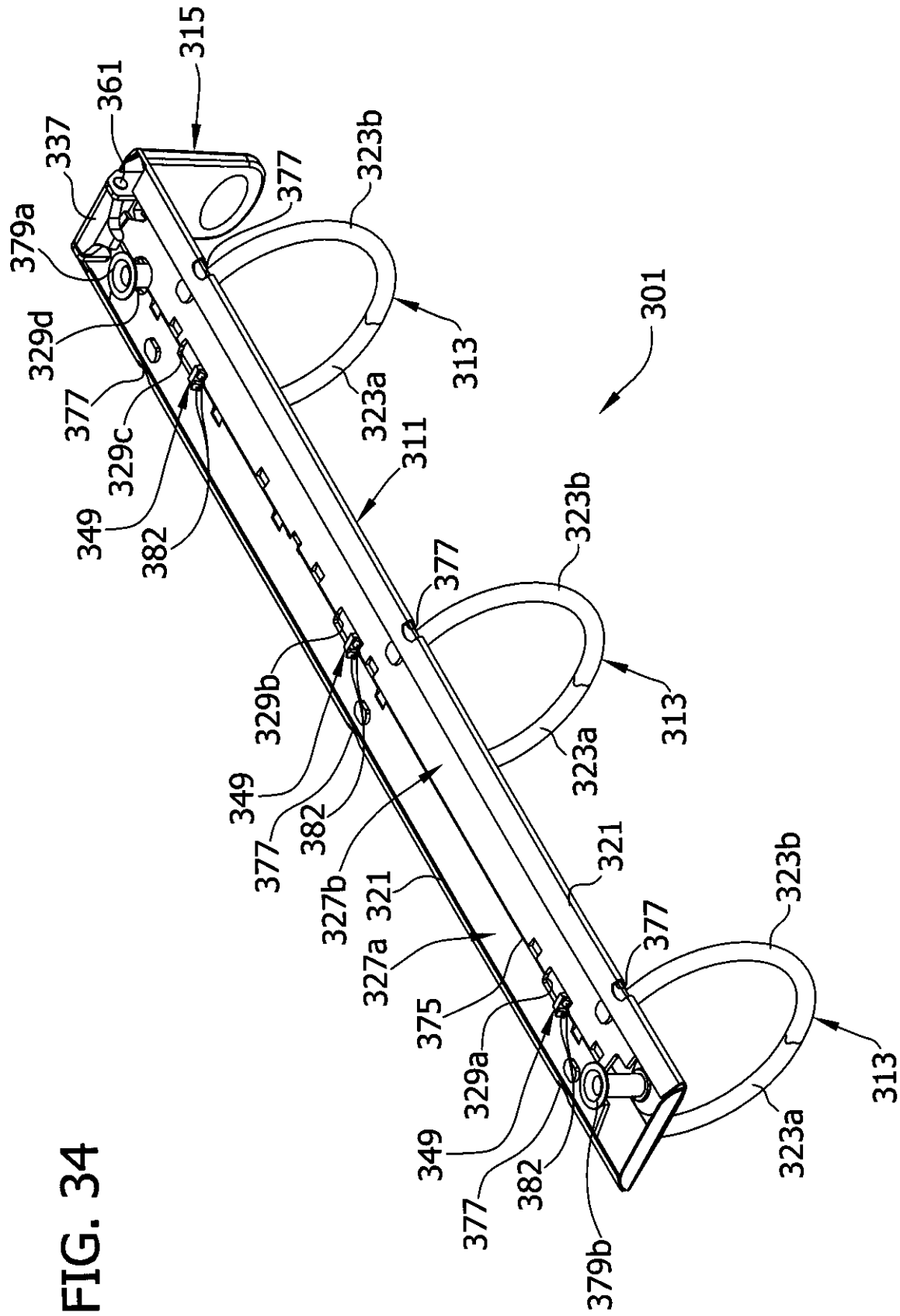
315
361
337
379a
329d
377
329c
349
382
323b
313
323a
311
301
377
329b
327b
321
327a
375
329a
379b

FIG. 34

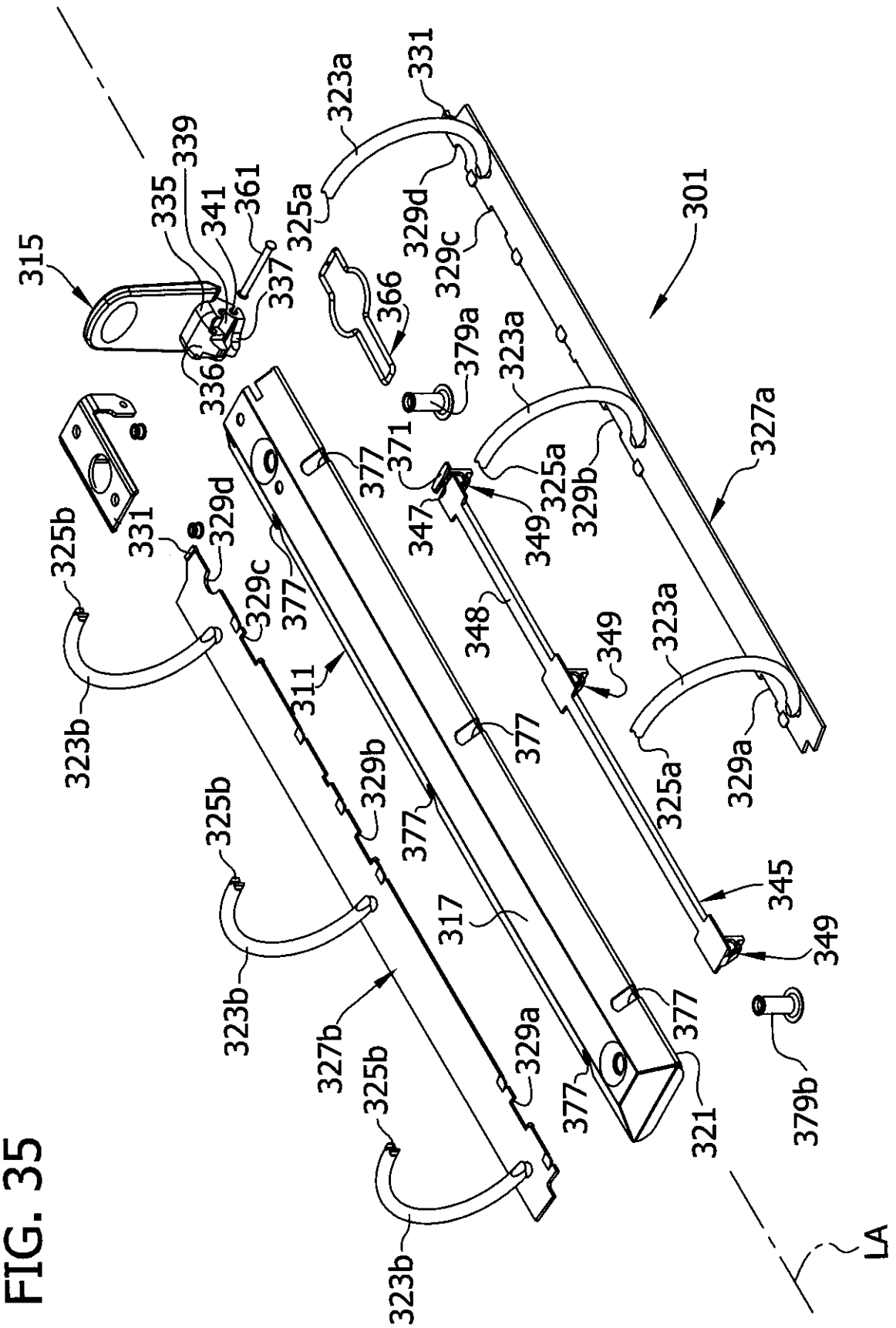
315
335
339
341
361
337
336
366
325a
323a
331
329d
329c
301
379a
323a
327a
371
377
347
349
325a
329b
325b
331
329d
329c
377
348
349
323a
323b
311
377
325a
329a
325b
329b
377
345
317
349
323b
327b
329a
377
325b
377
321
379b
323b
LA

FIG. 35

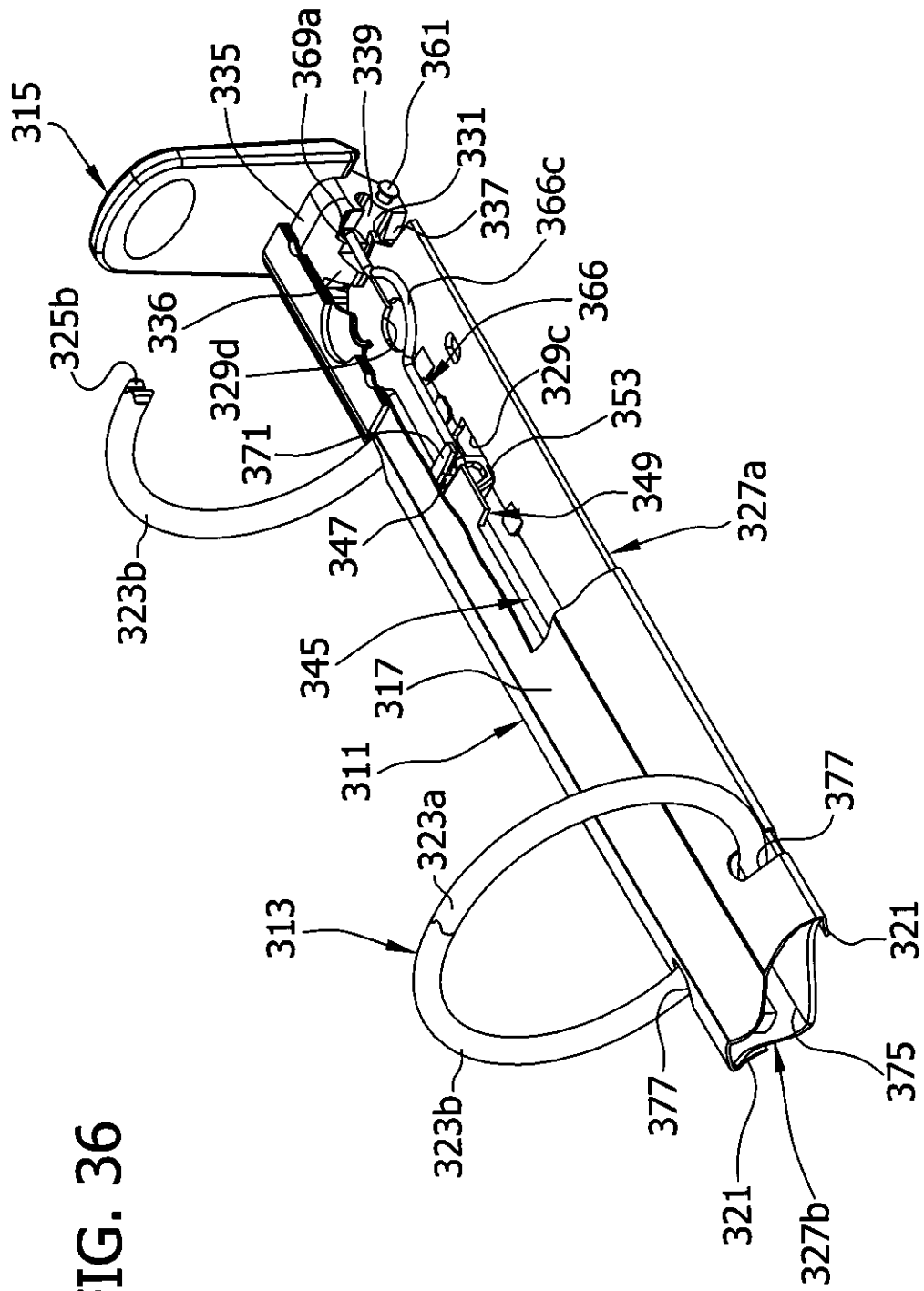
315
335
369a
339
361
331
337
366c
366
336
325b
329d
329c
353
371
349
347
327a
323b
345
317
311
323a
313
377
321
375
377
321
327b

FIG. 36

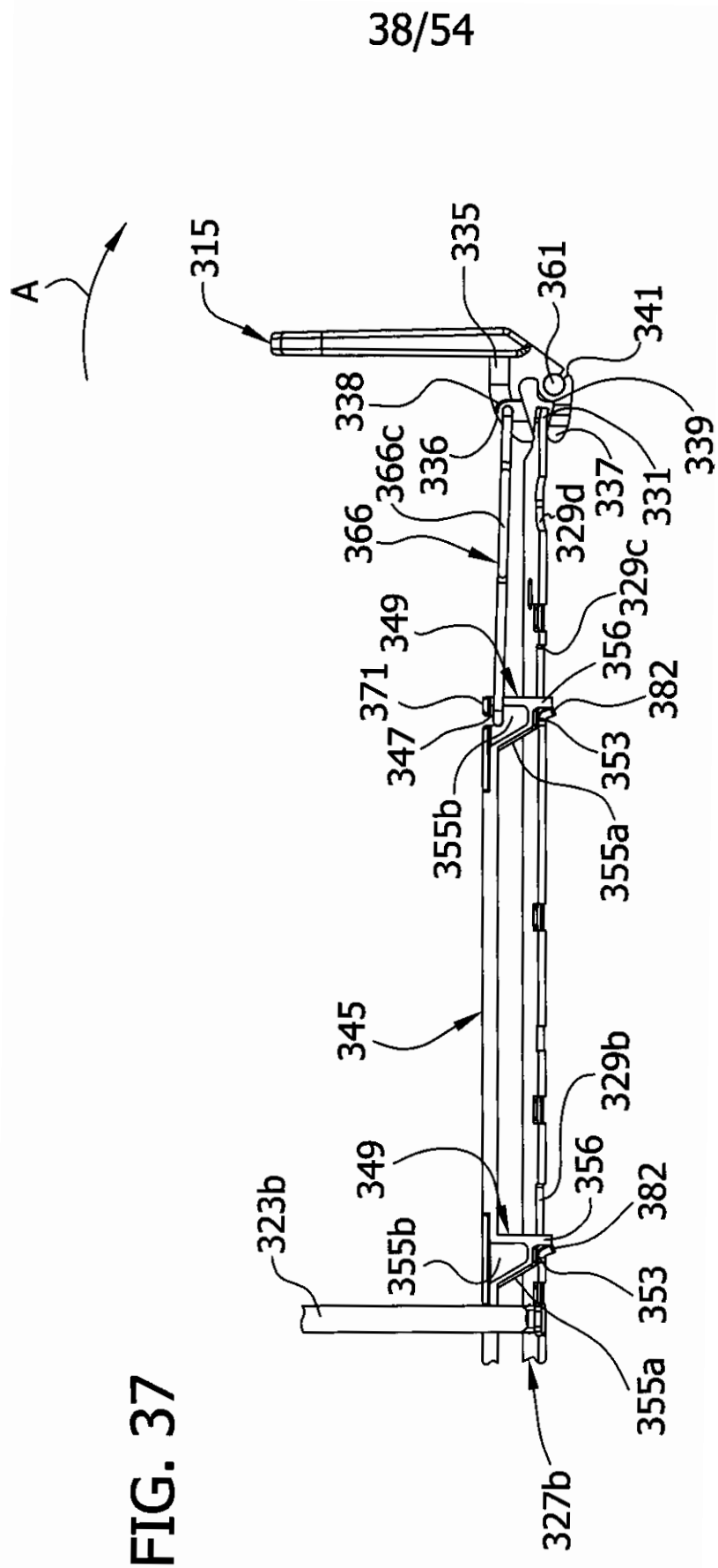
A
315
335
361
341
338
339
366c
336
337
331
366
329d
329c
349
356
371
382
347
353
355b
355a
345
329b
323b
327b

FIG. 37

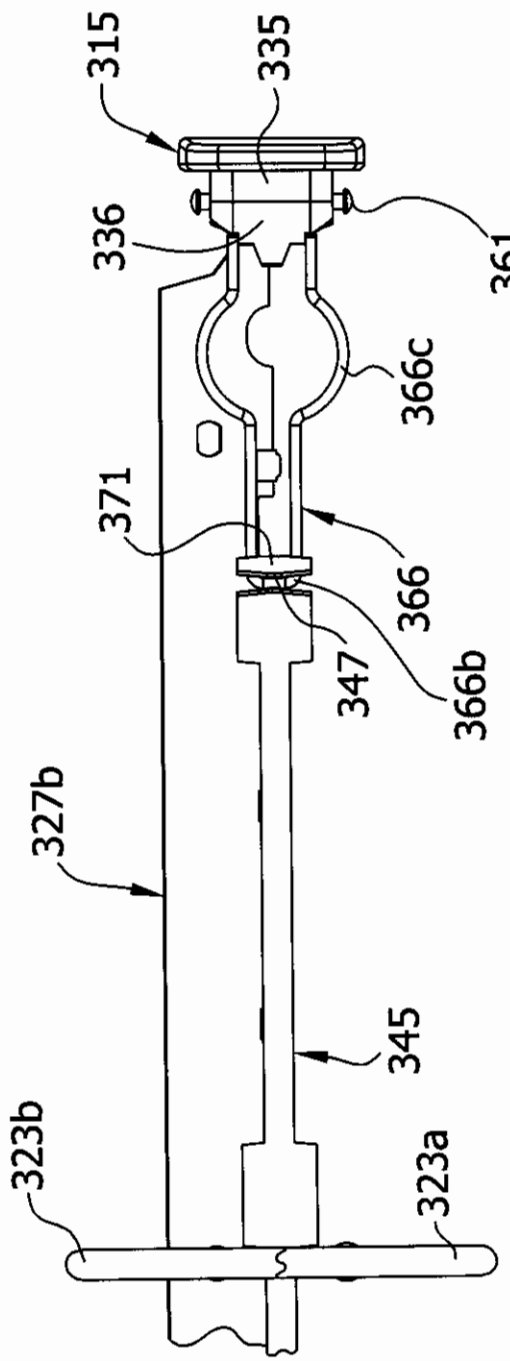

FIG. 38

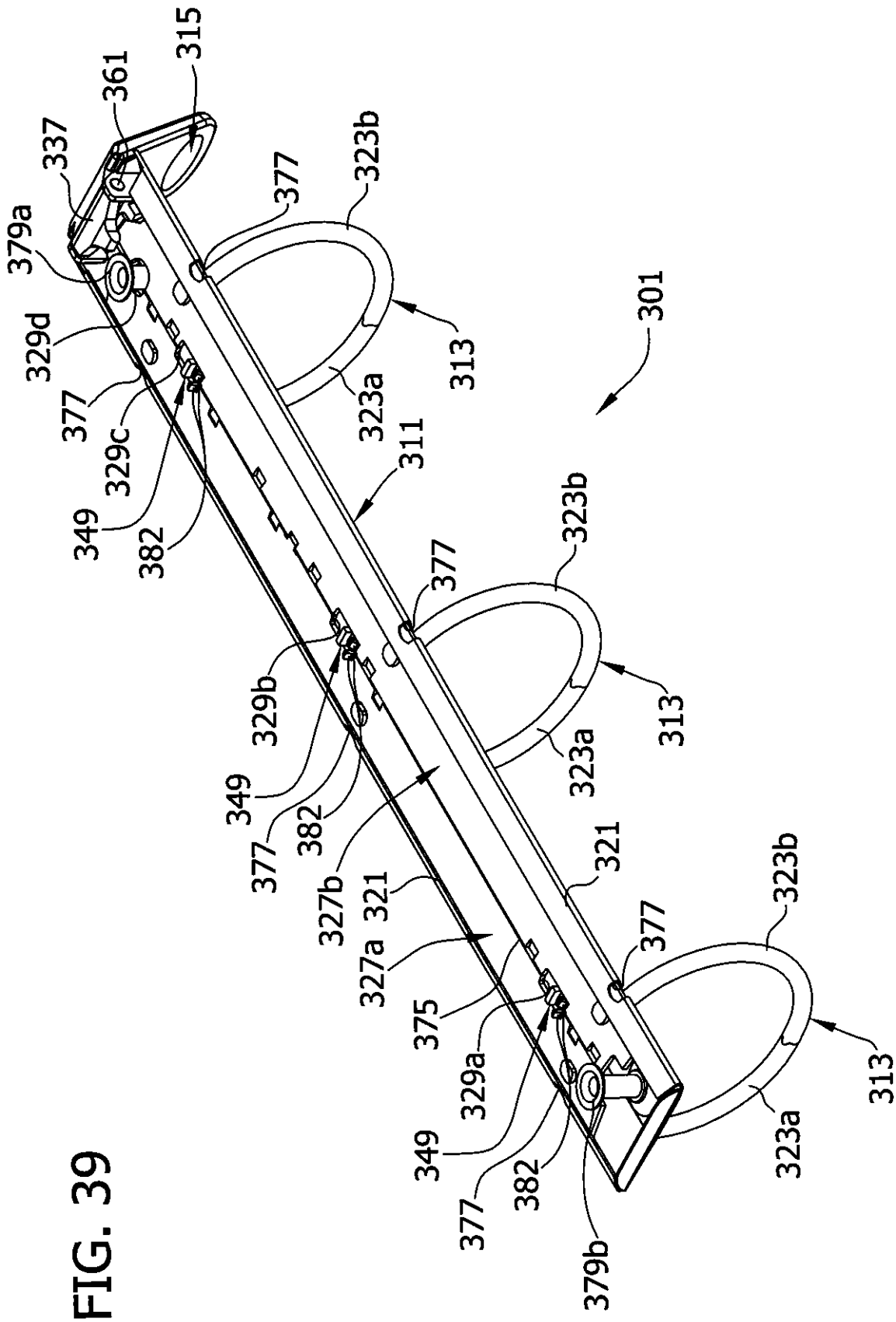
315
361
337
379a
329d
377
329c
349
382
323b
377
313
323a
311
301
323b
377
313
323a
329b
349
377
382
327b
321
327a
321
375
377
323b
329a
349
377
382
379b
323a
313

FIG. 39

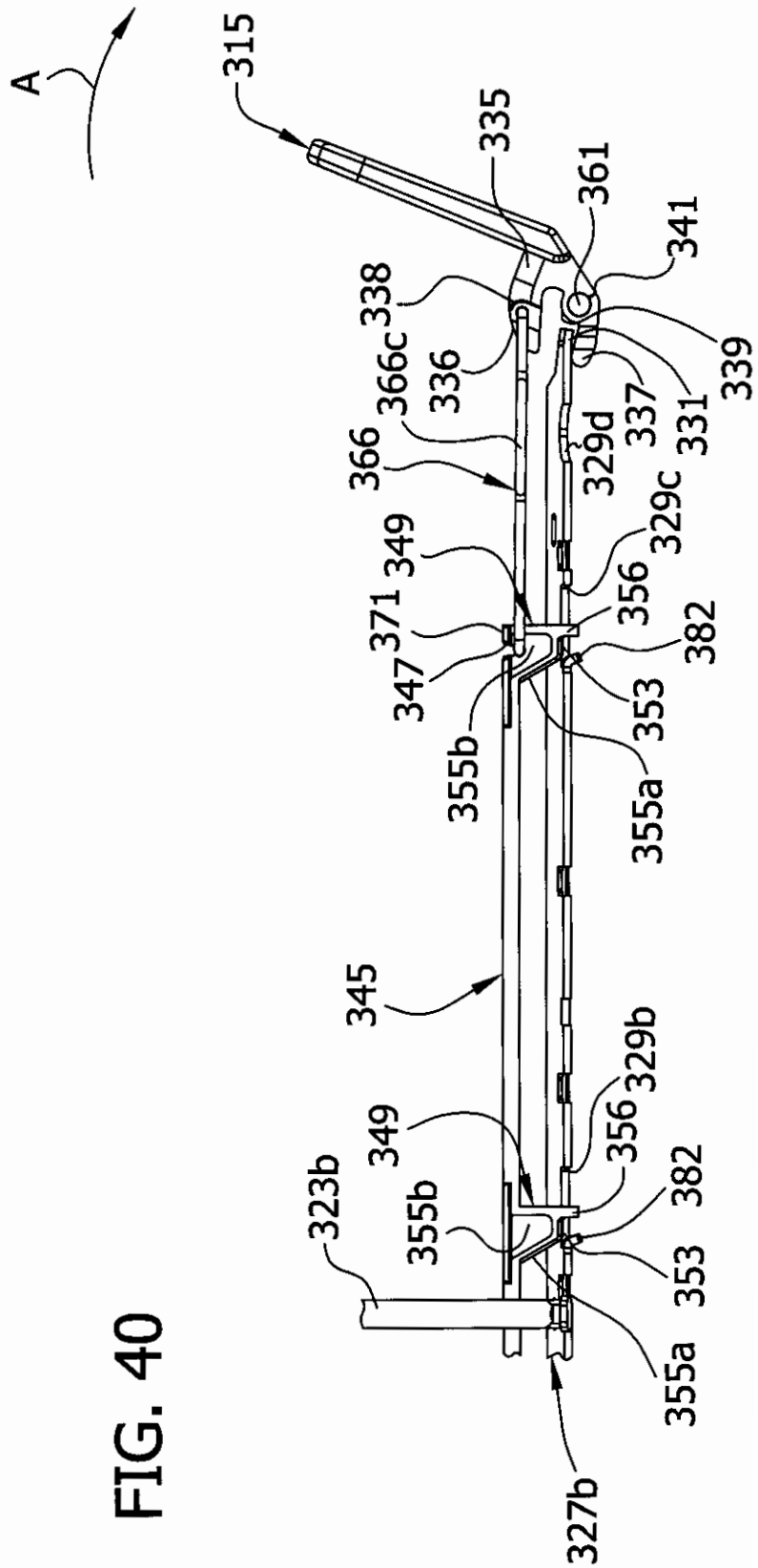
A
315
335
361
341
338
339
366c
336
337
331
366
329d
329c
349
356
371
382
347
353
355b
355a
345
329b
323b
327b

FIG. 40

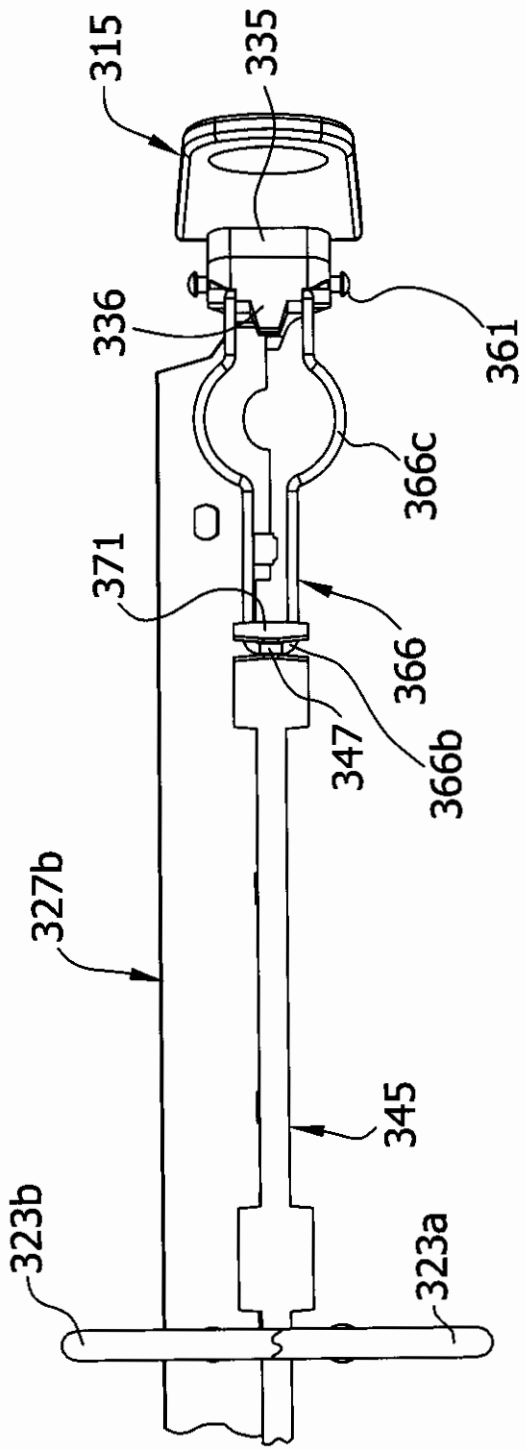

FIG. 41

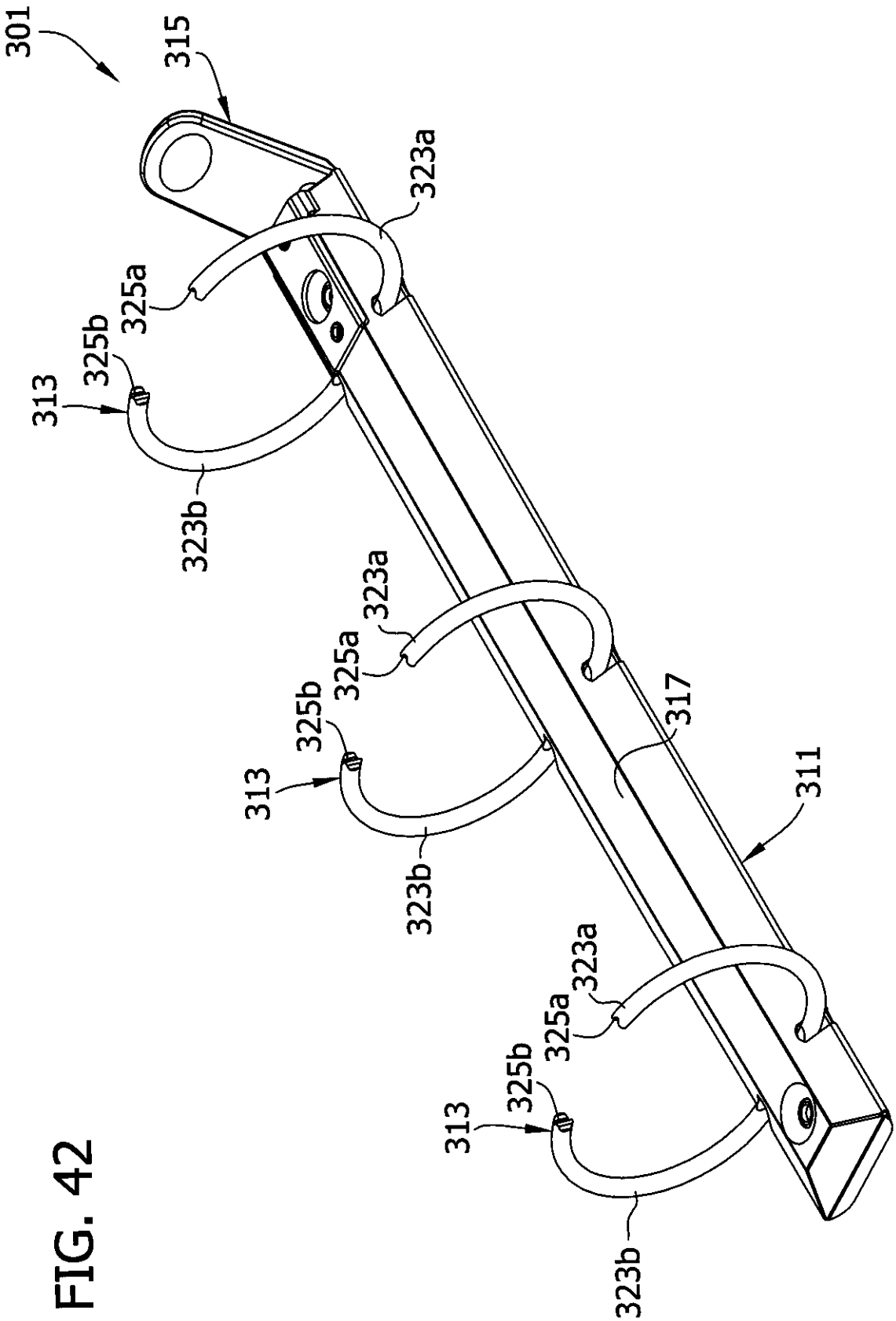
301
315
323a
325a
325b
313
323b
323a
325a
325b
313
323b
317
311
323a
325a
325b
313
323b

FIG. 42

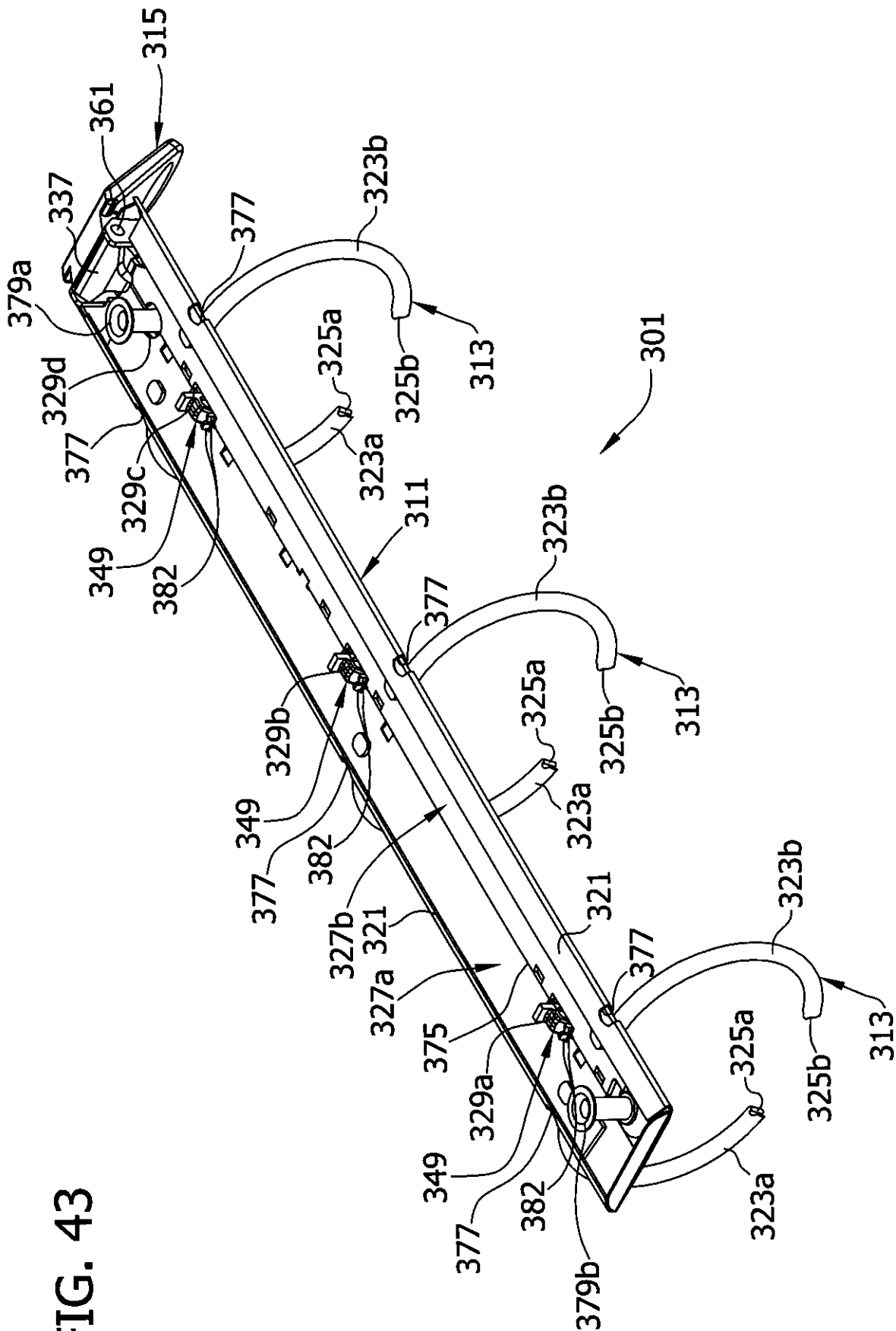
315
361
337
379a
329d
377
329c
349
382
377
323b
325a
325b
313
323a
301
311
323b
377
325a
325b
313
323a
329b
349
377
382
327b
321
327a
375
329a
349
377
382
379b
321
377
323b
325a
325b
313
323a

FIG. 43

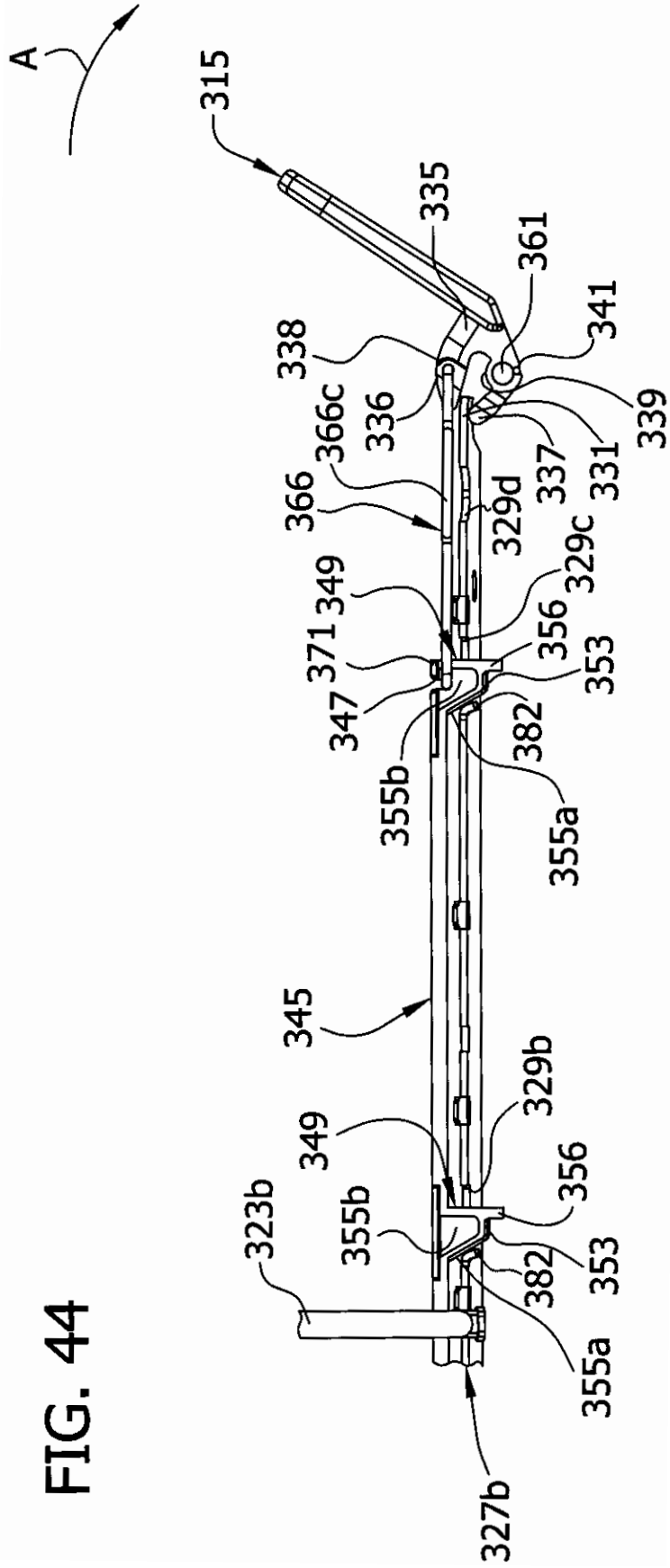
A
315
335
361
341
338
339
366c
336
337
331
366
329d
329c
349
356
371
353
347
382
355b
355a
345
329b
323b
327b

FIG. 44

FIG. 45

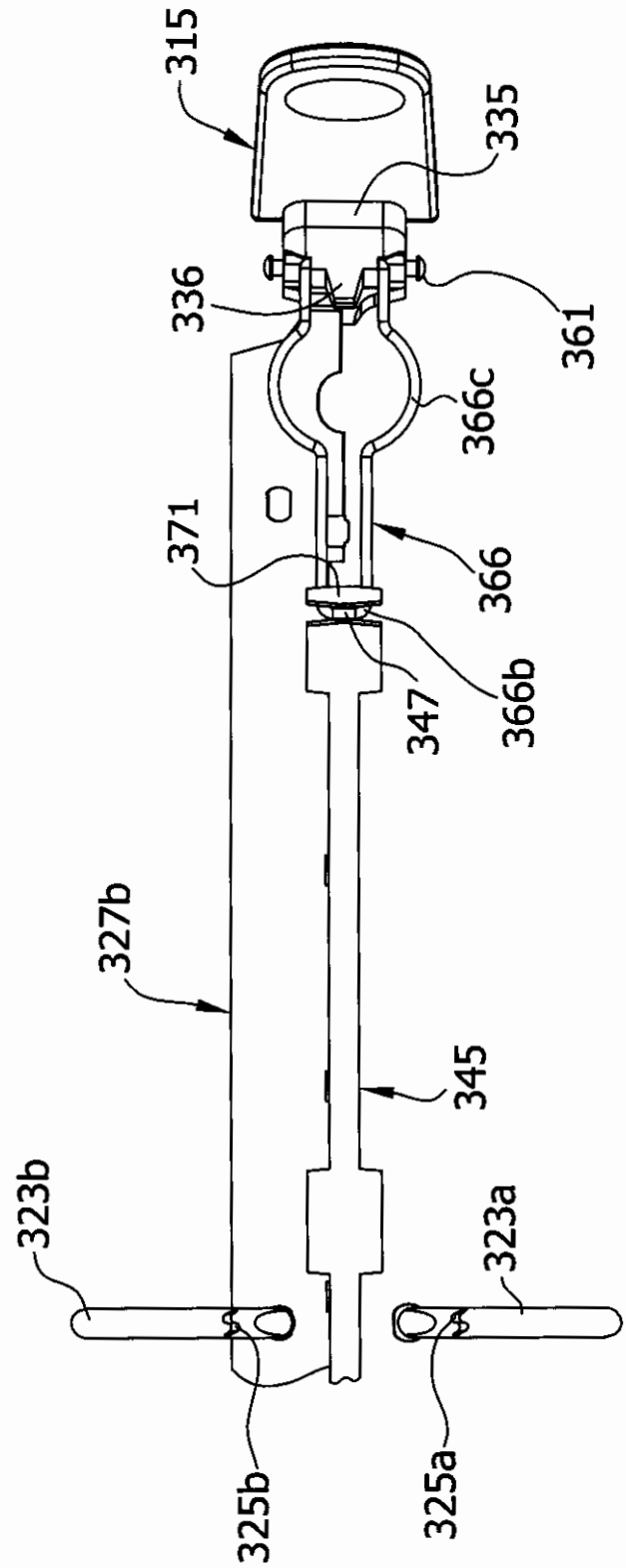
315
335
336
361
366c
371
366
366b
347
327b
345
323b
323a
325b
325a

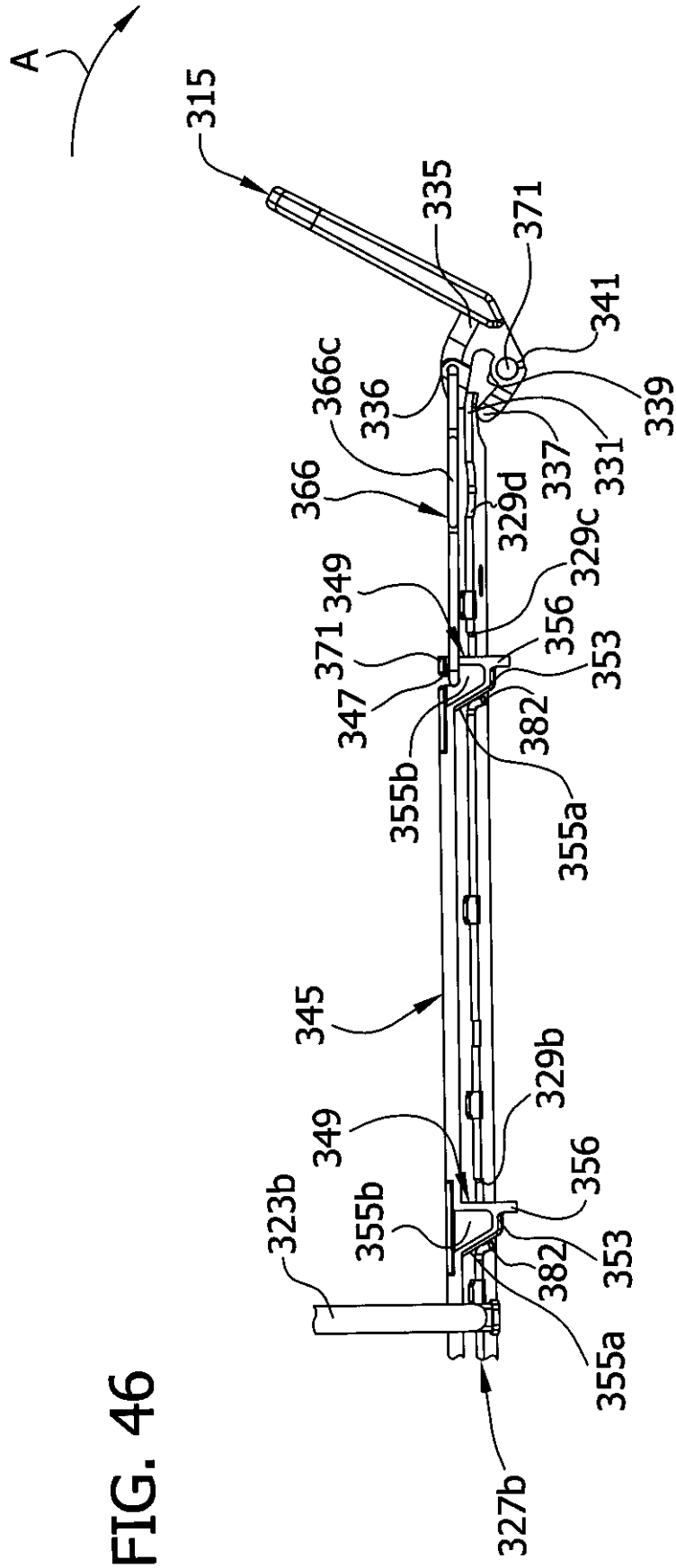
A
315
335
371
341
339
366c
336
331
337
366
329d
329c
349
371
356
353
347
382
355b
355a
345
329b
349
356
323b
355b
382
353
355a
327b

FIG. 46

FIG. 47

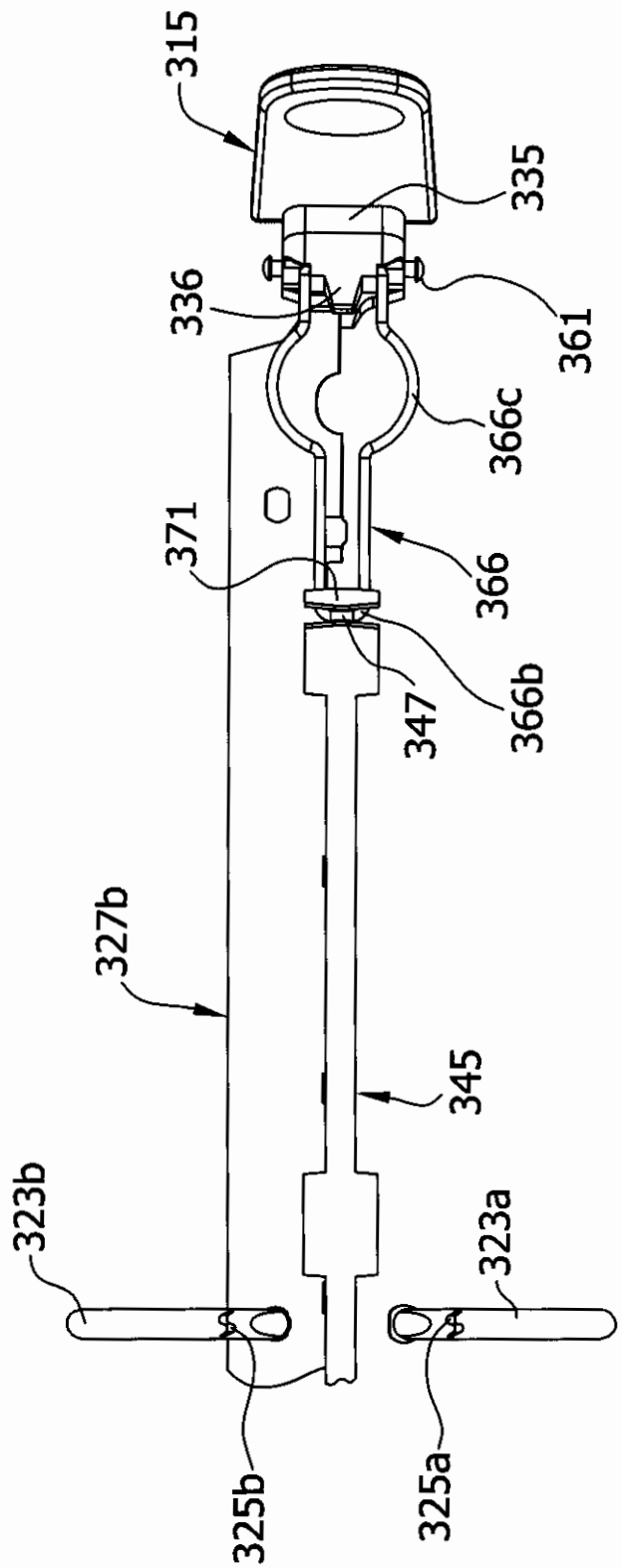
315
335
336
361
366c
371
366
366b
347
327b
345
323b
323a
325b
325a

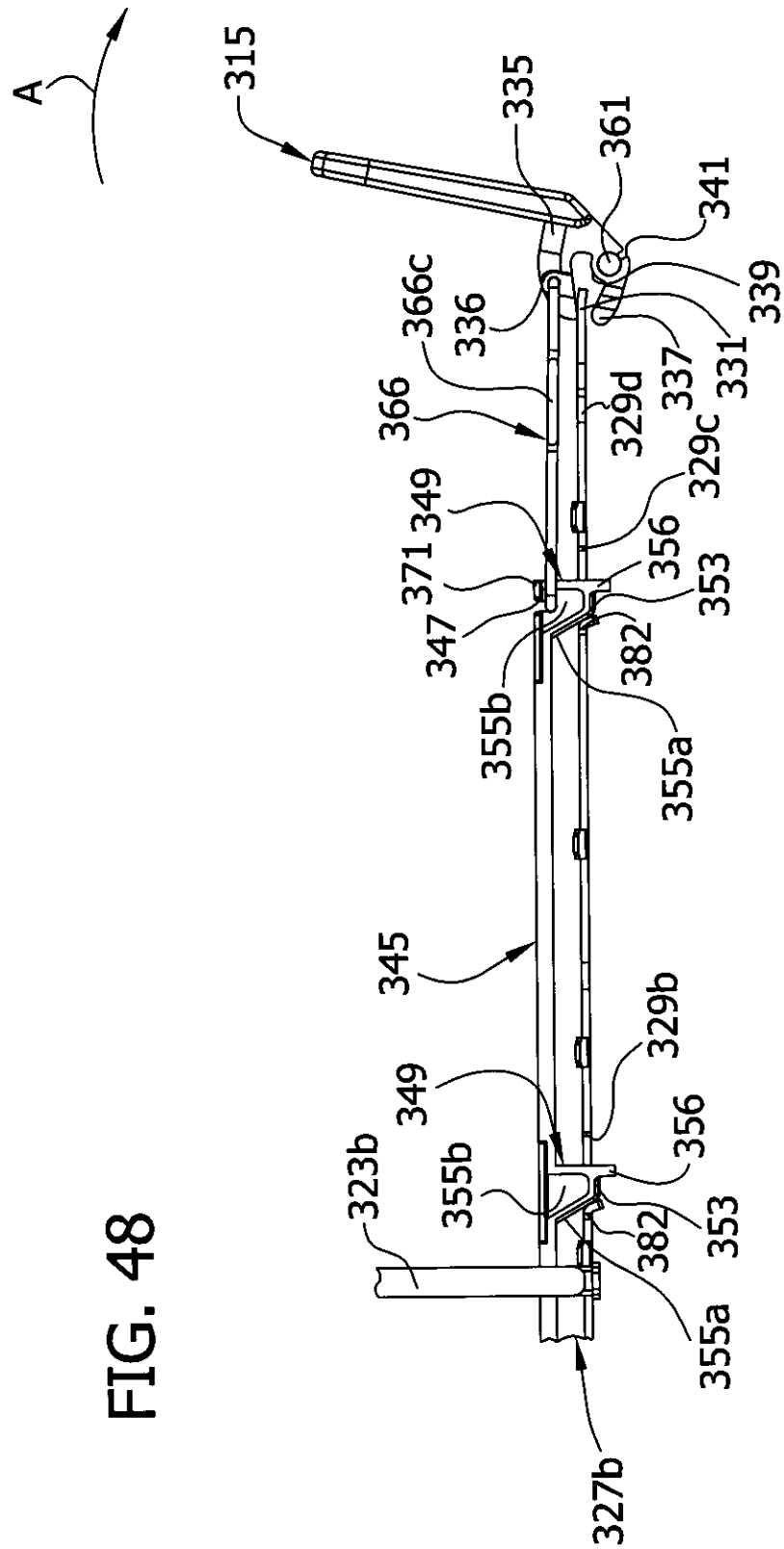
A
315
335
361
341
339
366c
336
331
337
366
329d
329c
349
371
356
353
347
382
355b
355a
345
329b
323b
327b

FIG. 48

FIG. 49

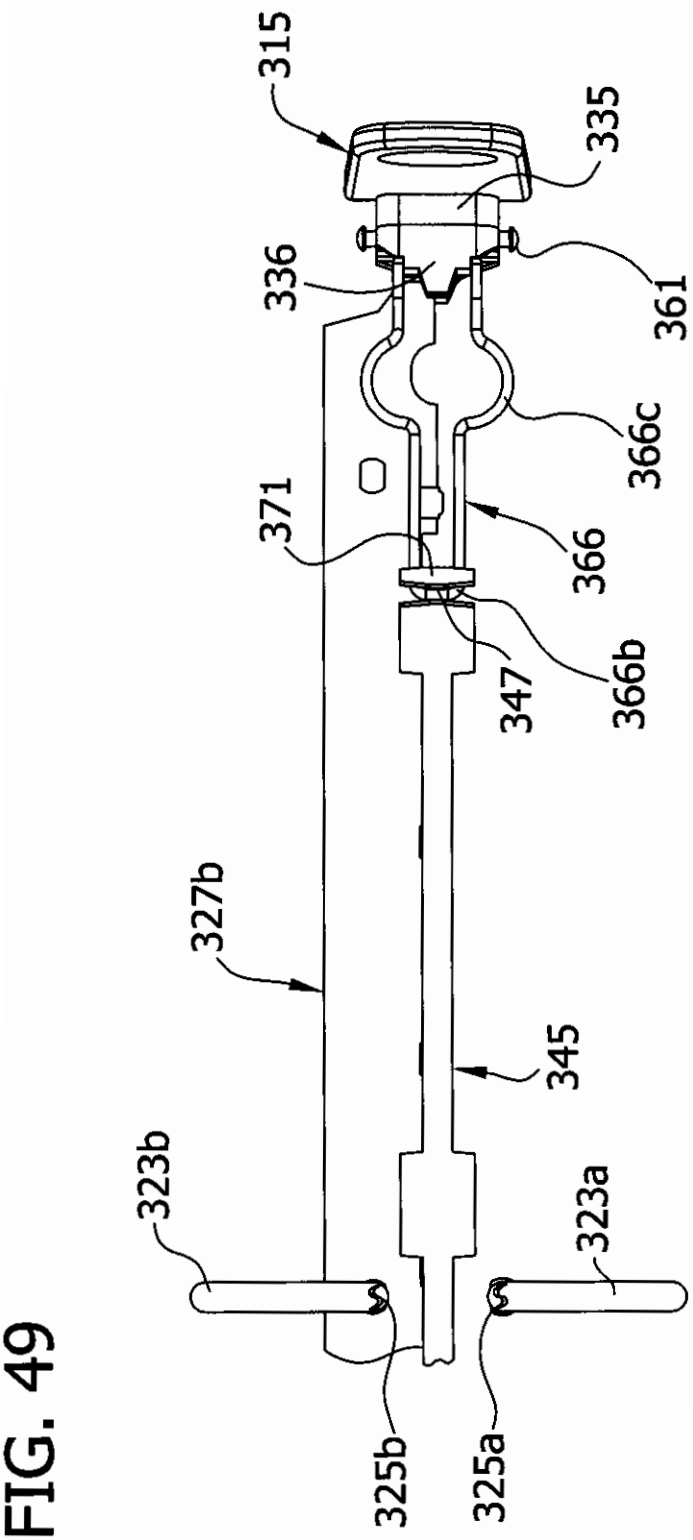
315
335
336
361
366c
371
366
366b
347
327b
345
323b
323a
325b
325a

FIG. 50

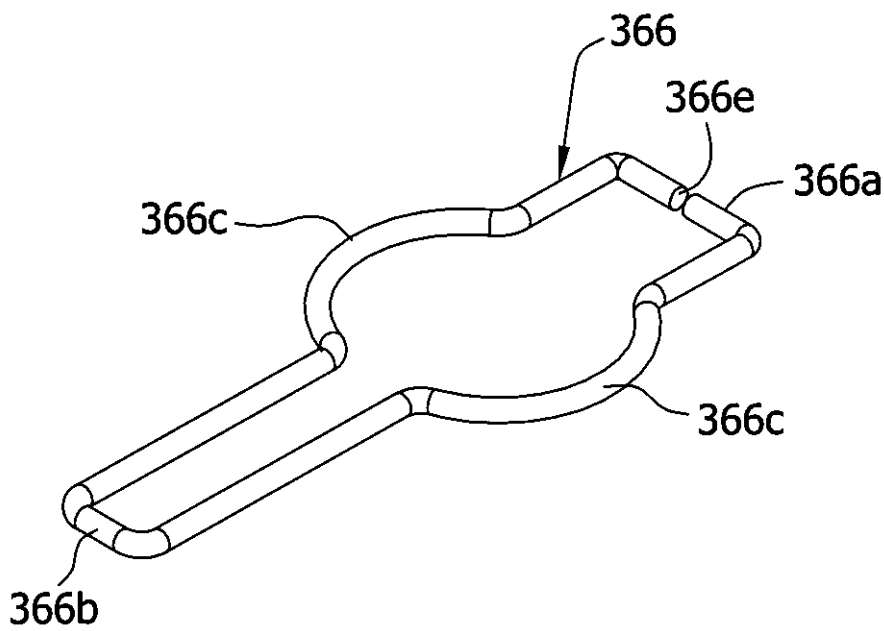

FIG. 51

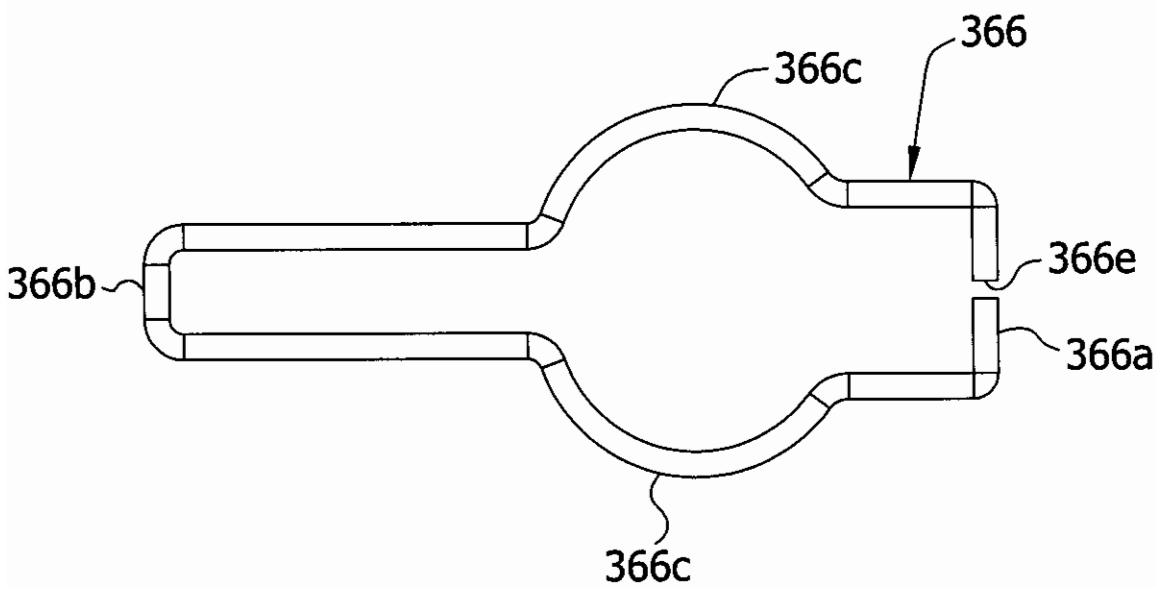

FIG. 52

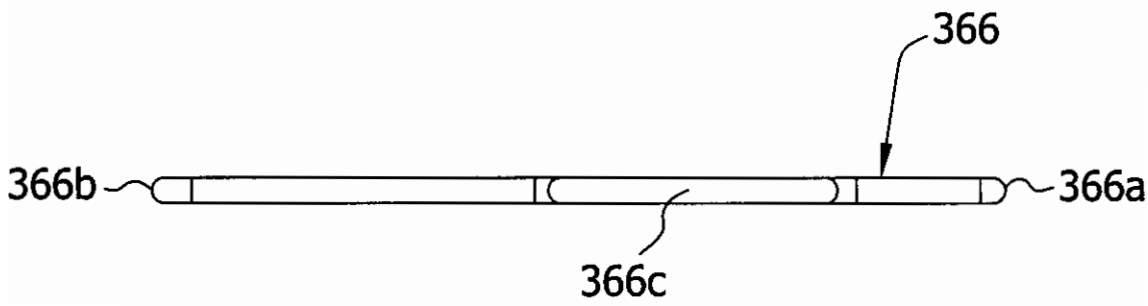

FIG. 53

