FIG. 1

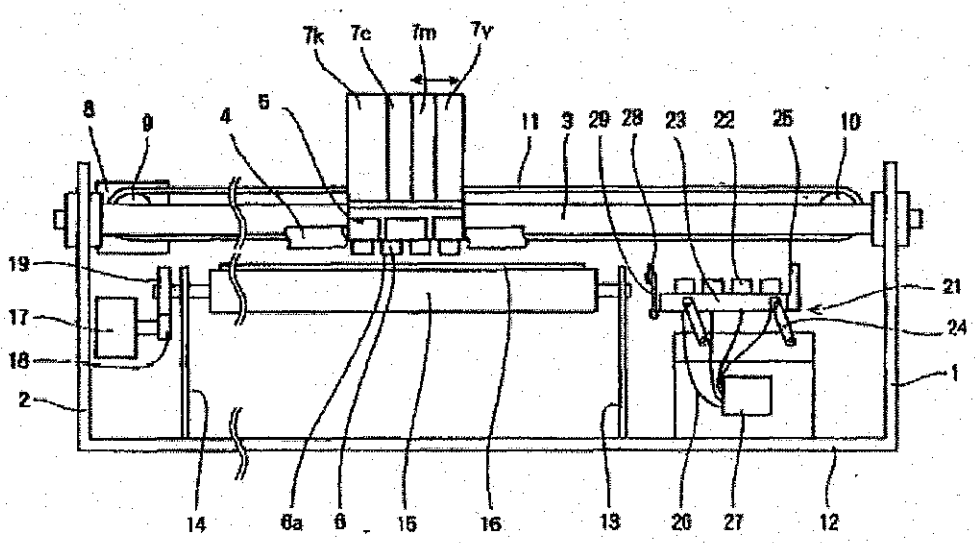
7k
7c
7m
7y
8
9
4
5
11
3
29
28
23
22
25
10
19
17
18
2
21
24
1
14
6a
6
15
16
13
20
27
12

FIG. 2

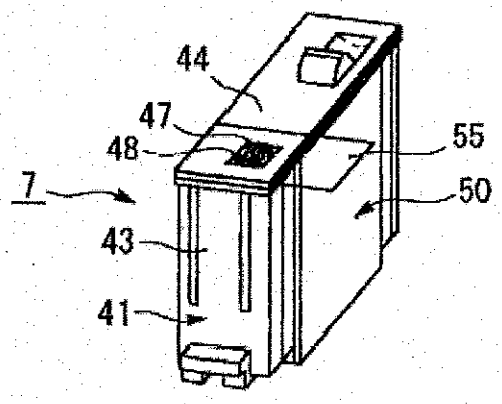
44
47
48
55
7
50
43
41

FIG. 3

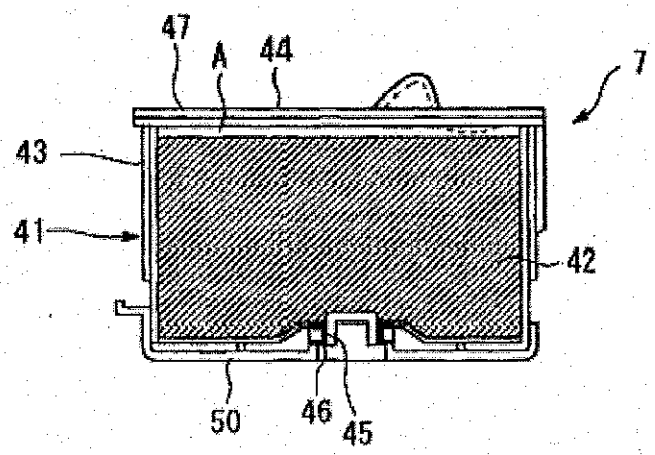

FIG. 4

