[図1]

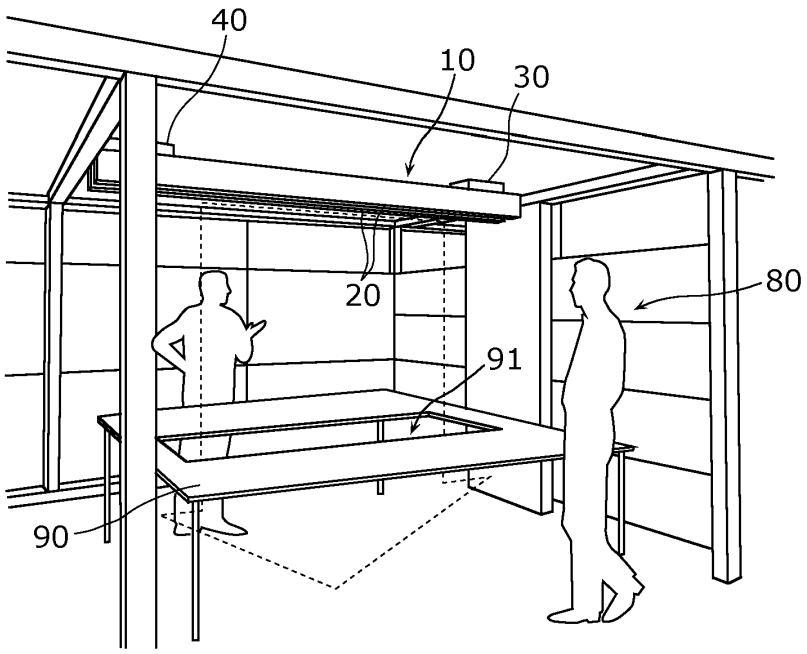

[図2]

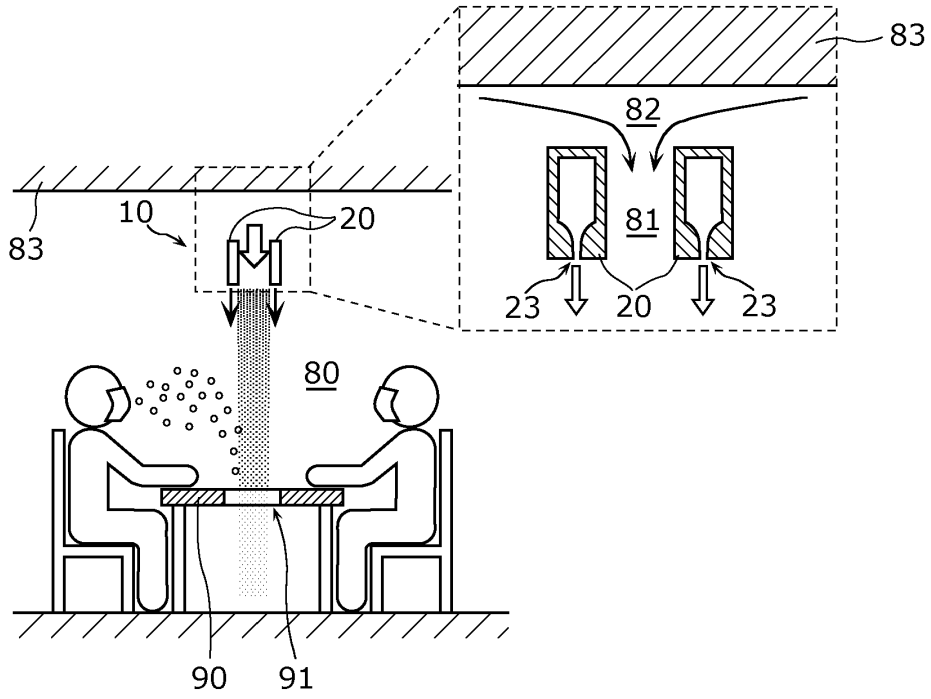

[図3]

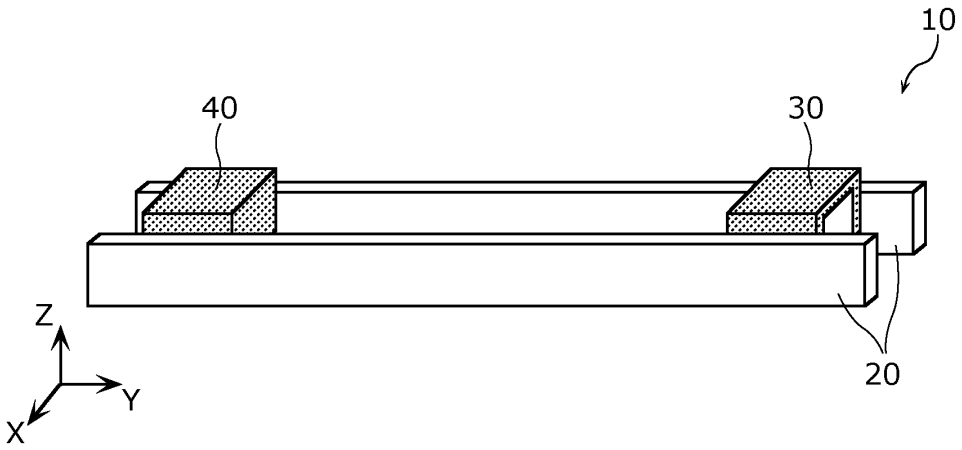

[図4]

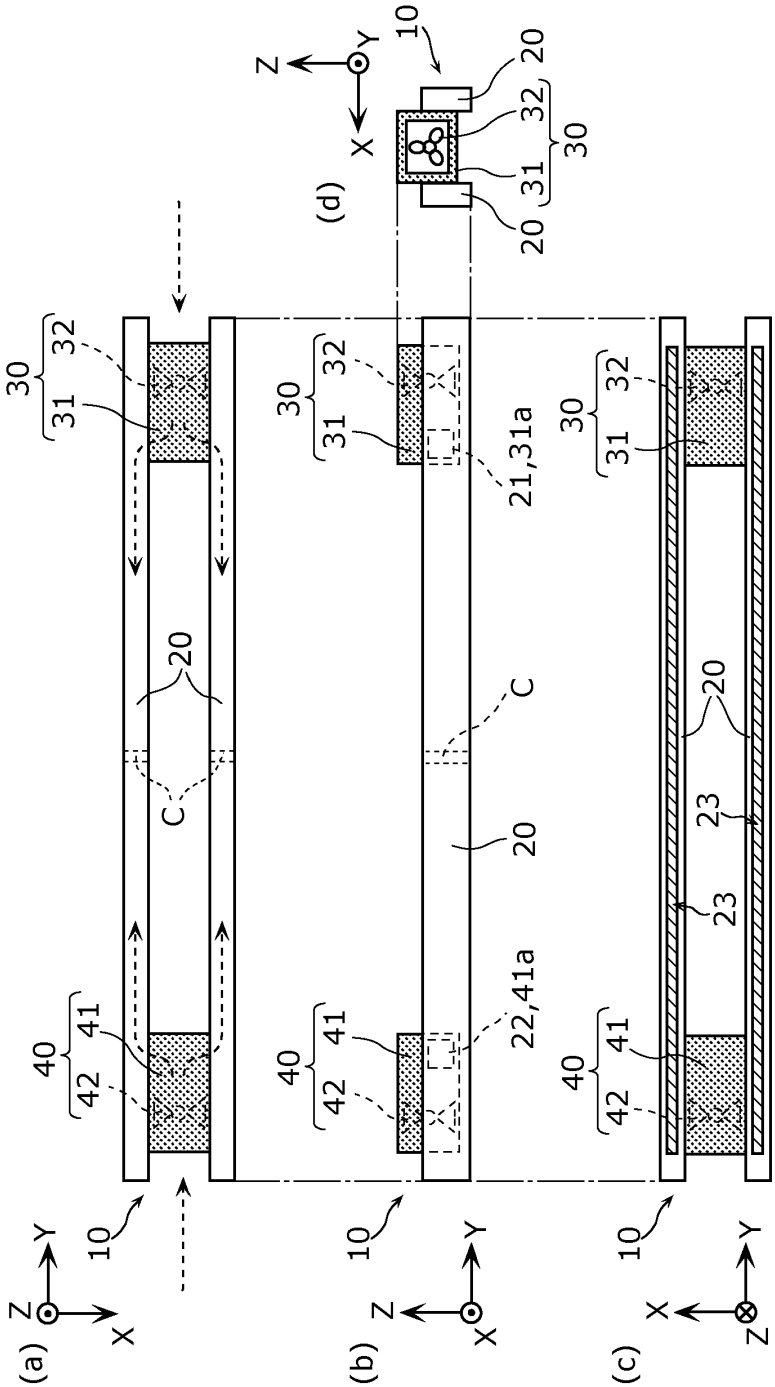

[図5]

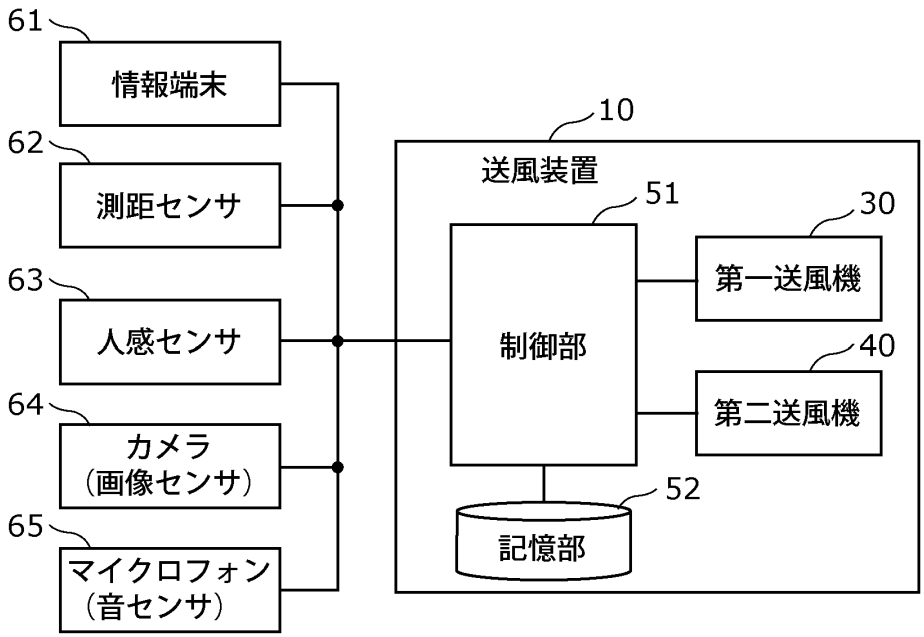
61
情報端末
62
測距センサ
63
人感センサ
64
カメラ
（画像センサ）
65
マイクロフォン
（音センサ）
10
送風装置
51
制御部
52
記憶部
30
第一送風機
40
第二送風機

[図6]

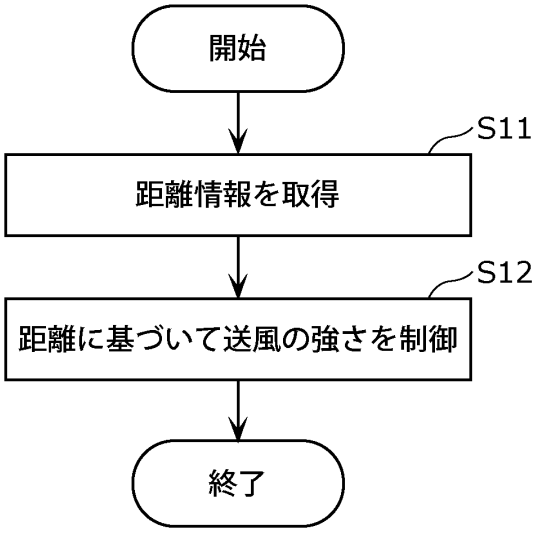
開始
S11
距離情報を取得
S12
距離に基づいて送風の強さを制御
終了

[図7]

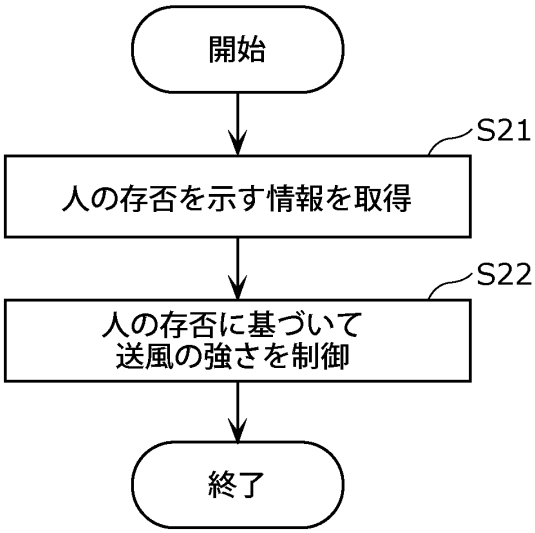
開始
S21
人の存否を示す情報を取得
S22
人の存否に基づいて
送風の強さを制御
終了

[図8]

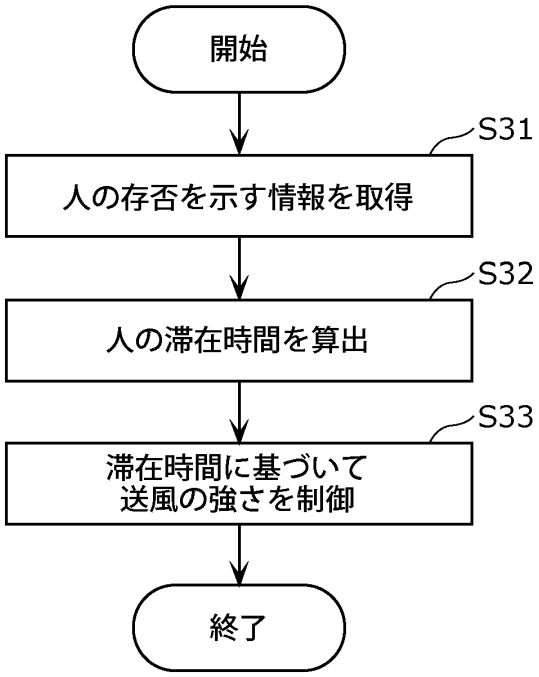
開始
S31
人の存否を示す情報を取得
S32
人の滞在時間を算出
S33
滞在時間に基づいて
送風の強さを制御
終了

[図9]

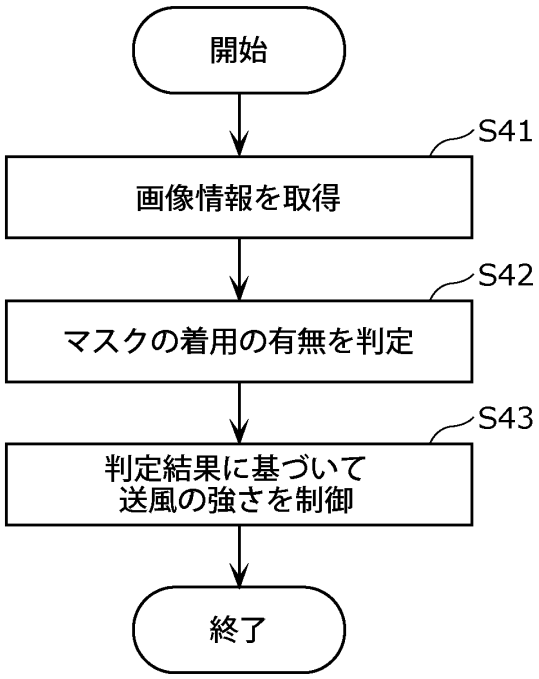
開始
S41
画像情報を取得
S42
マスクの着用の有無を判定
S43
判定結果に基づいて
送風の強さを制御
終了

[図10]

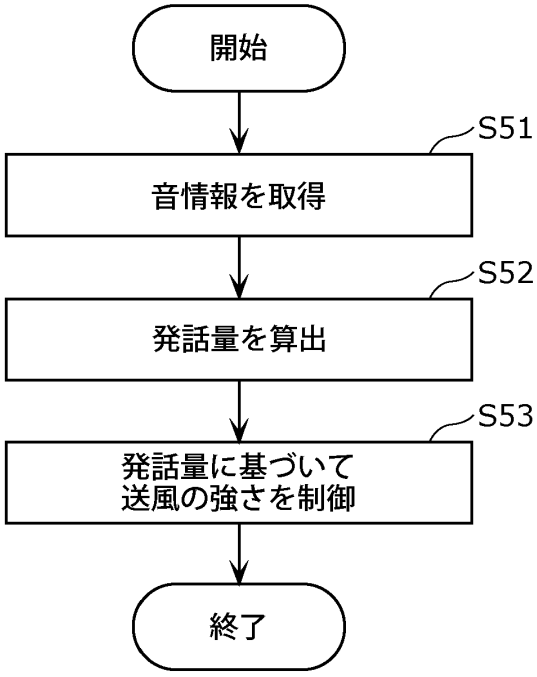
開始
S51
音情報を取得
S52
発話量を算出
S53
発話量に基づいて
送風の強さを制御
終了

[図11]

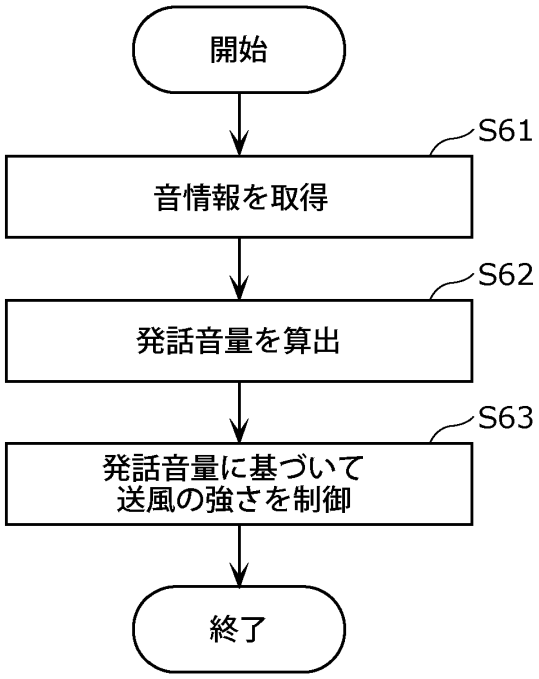
開始
S61
音情報を取得
S62
発話音量を算出
S63
発話音量に基づいて
送風の強さを制御
終了

[図12]

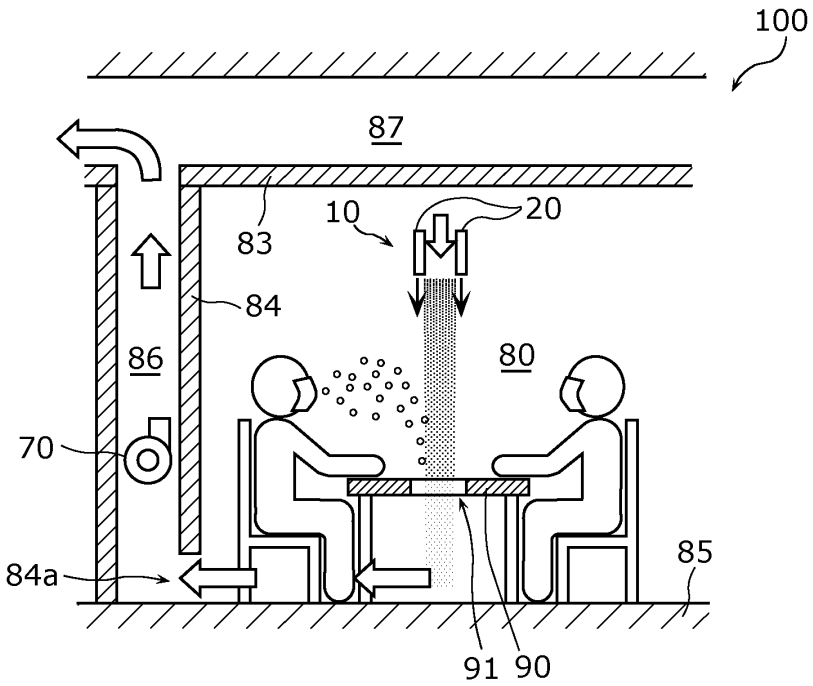
100
87
83
10
20
84
86
80
70
84a
85
91
90

[図13]

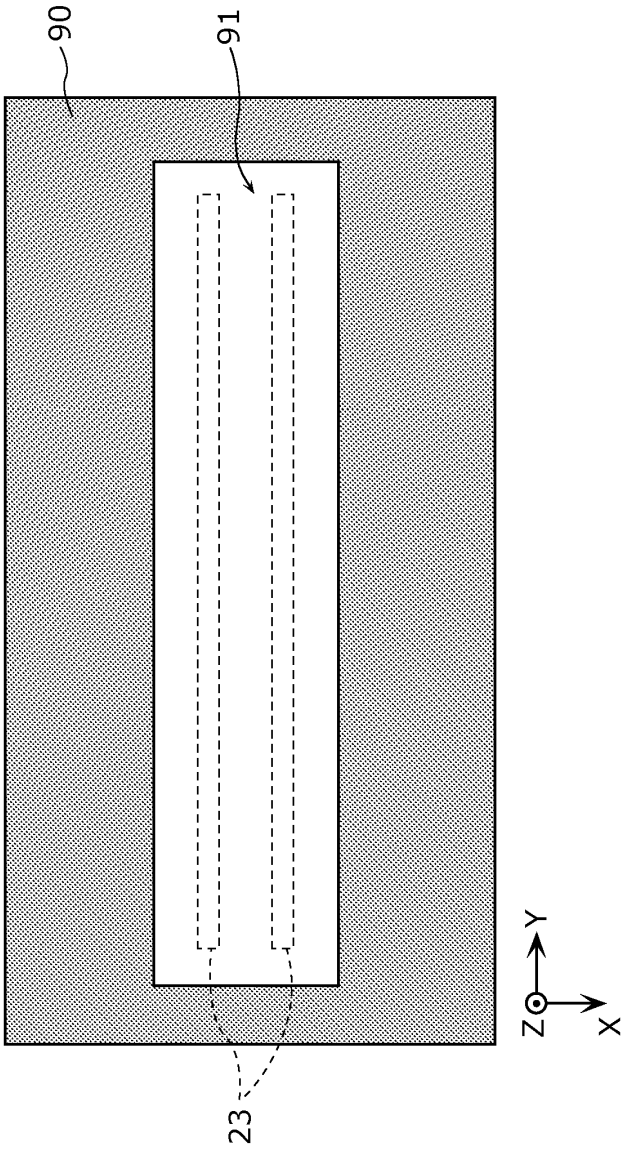

[図14]

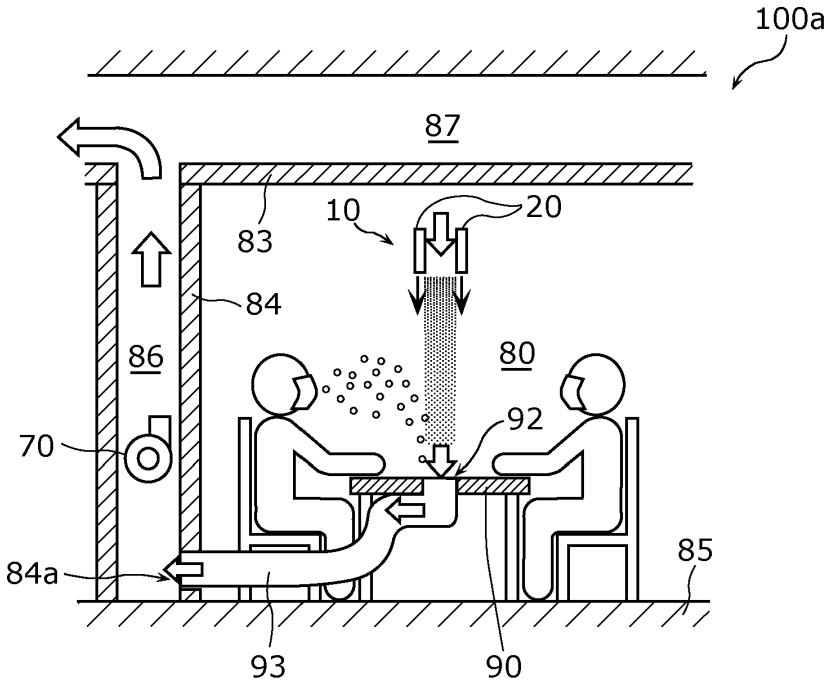
100a
87
83
10
20
84
86
80
92
70
84a
85
93
90

[図15]

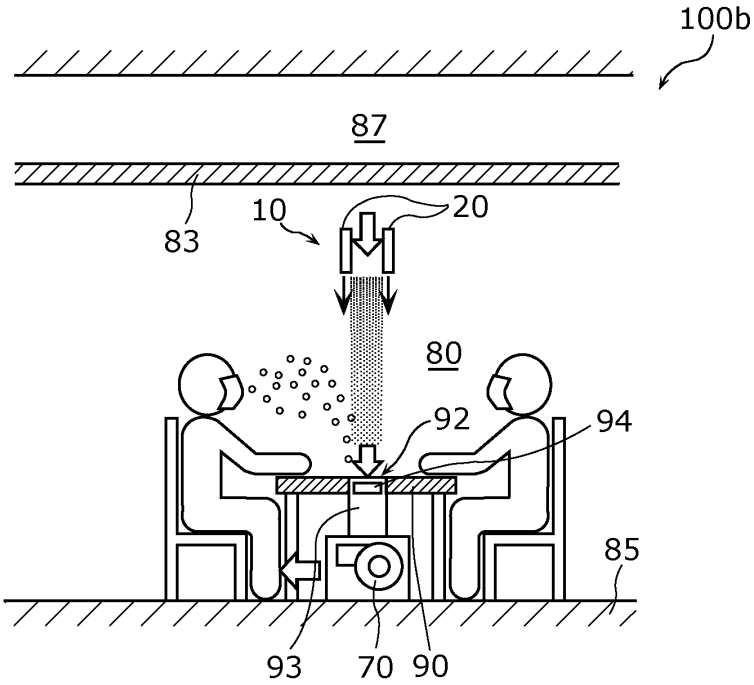
100b
87
83
10
20
80
92
94
85
93
70
90