FIG.1A

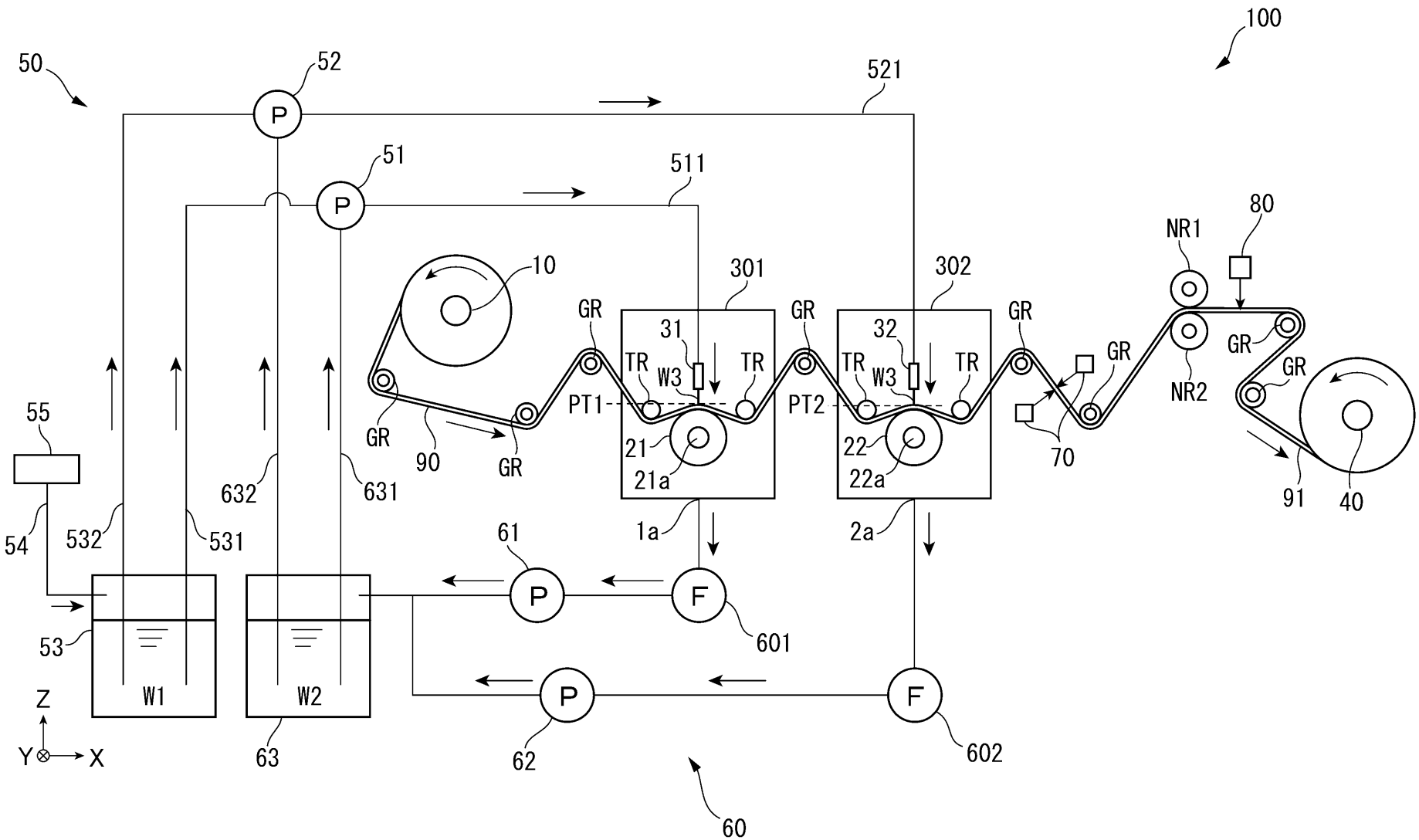
100
50
52
P
521
51
P
511
10
301
302
80
NR1
GR
31
32
TR
W3
PT1
PT2
21
21a
22
22a
90
70
NR2
91
40
55
54
532
531
632
631
1a
2a
61
P
F
601
53
W1
W2
63
62
602
60
Z
Y
X

FIG. 1B

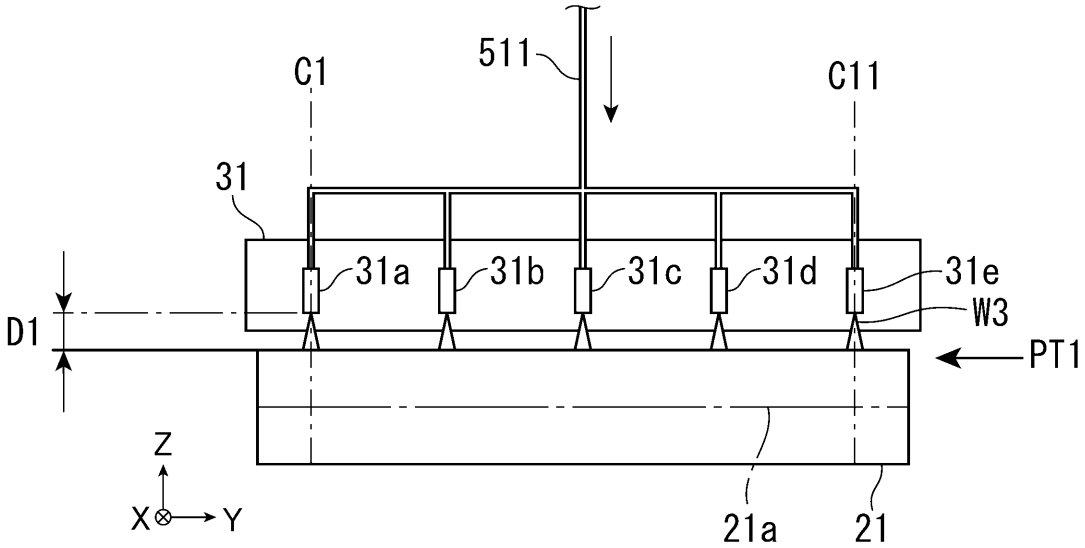

FIG. 1C

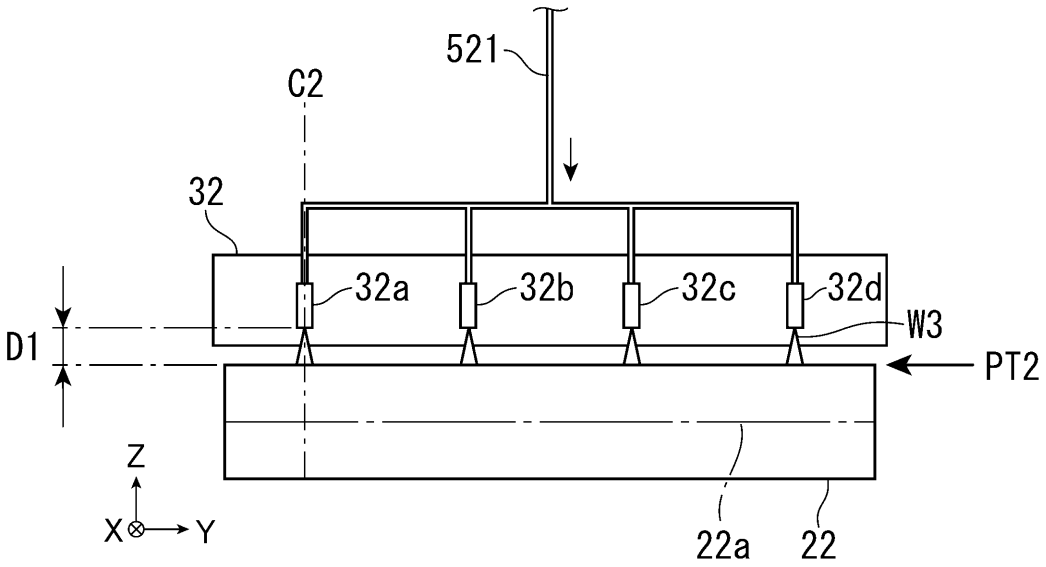

FIG. 1D

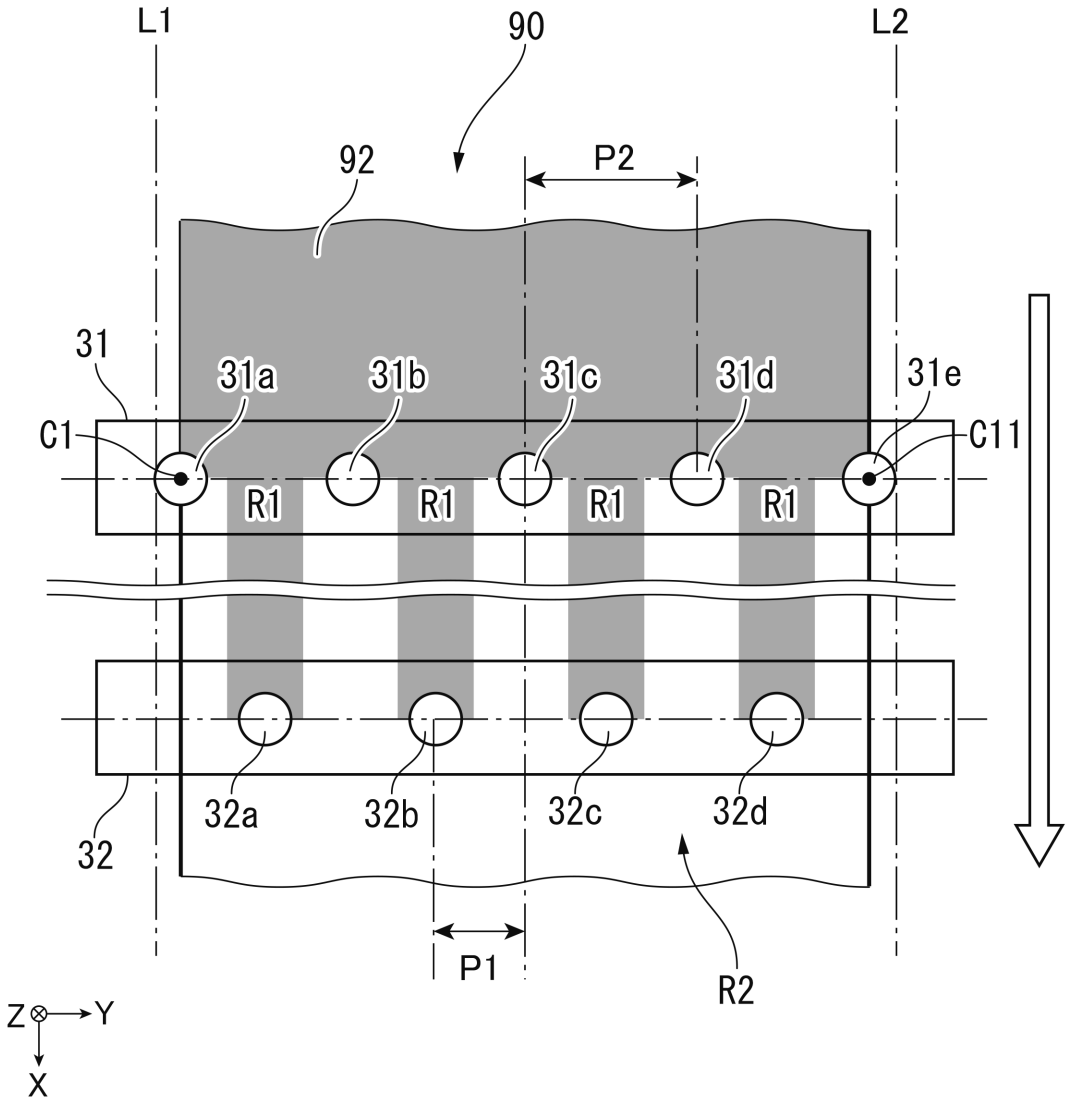
L1
90
L2
92
P2
31
31a
31b
31c
31d
31e
C1
C11
R1
R1
R1
R1
32a
32b
32c
32d
32
P1
R2
Z
Y
X

FIG. 2

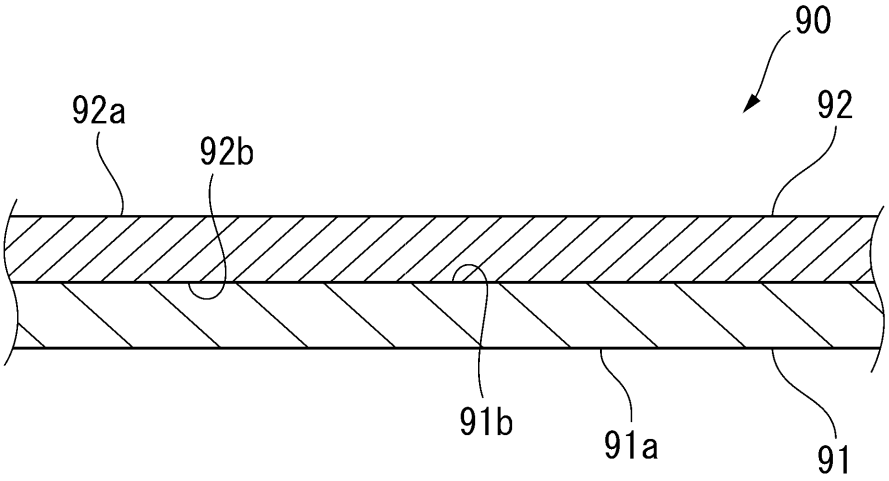

FIG. 3

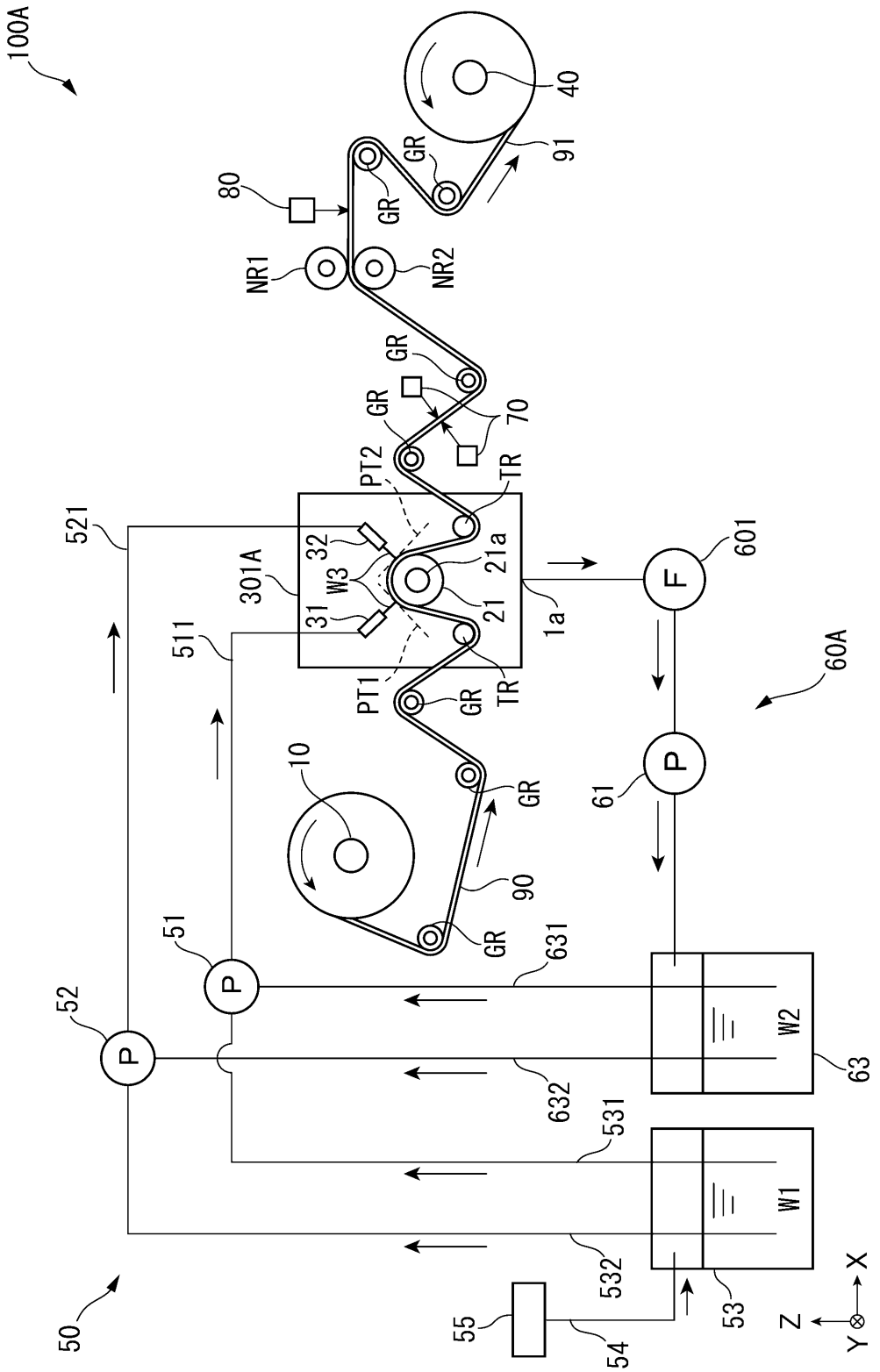
100A
40
91
80
NR1
NR2
GR
70
PT2
TR
521
301A
32
W3
31
21a
21
1a
601
F
511
PT1
60A
10
90
61
P
51
52
631
632
531
532
W2
W1
63
53
55
54
50
X
Y
Z

FIG. 4

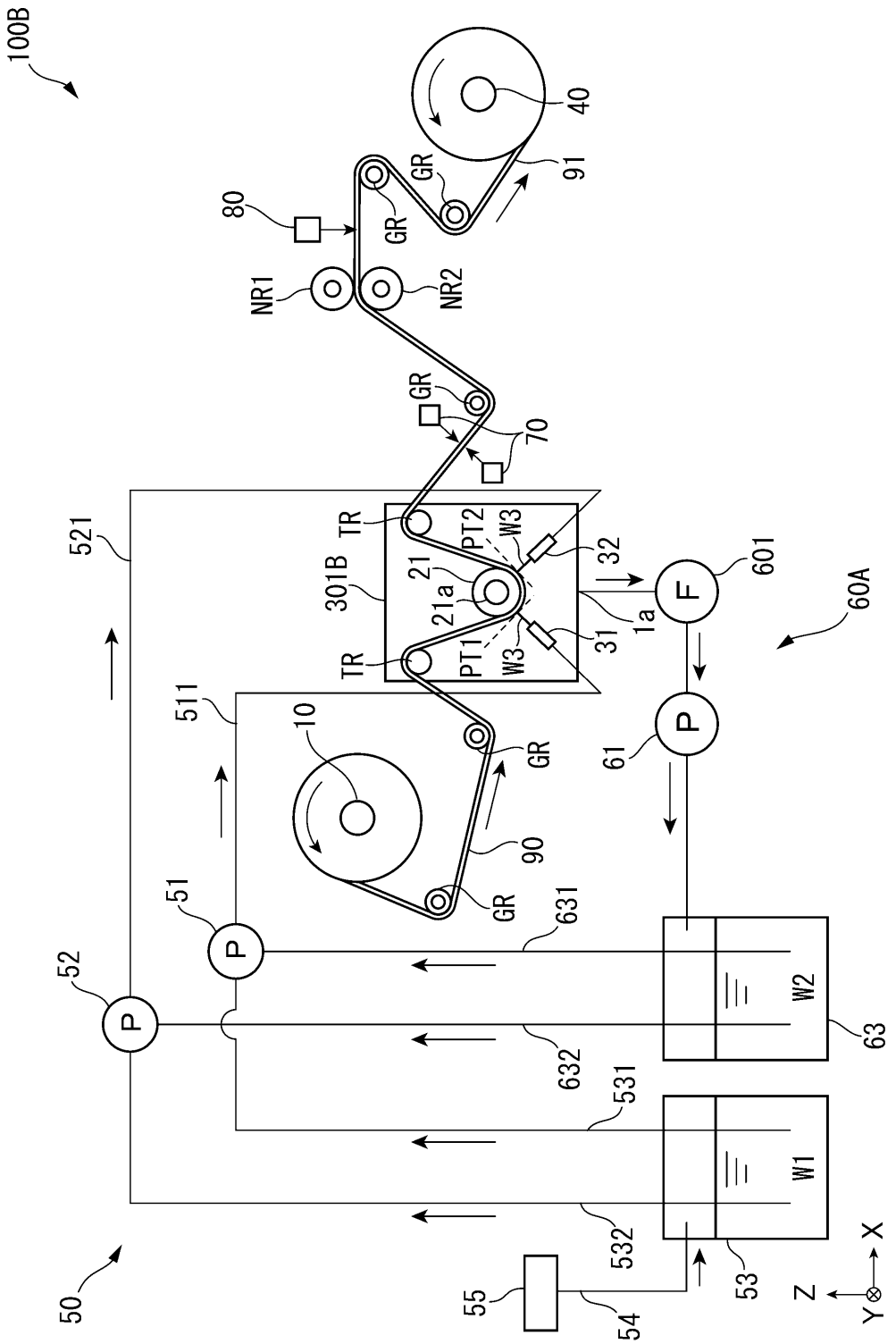
100B
40
91
GR
80
NR1
NR2
70
521
TR
PT2
W3
32
301B
21
21a
1a
F
601
60A
31
PT1
511
10
61
P
90
51
631
52
632
W2
63
531
W1
532
53
50
55
54
X
Z
Y

FIG. 5

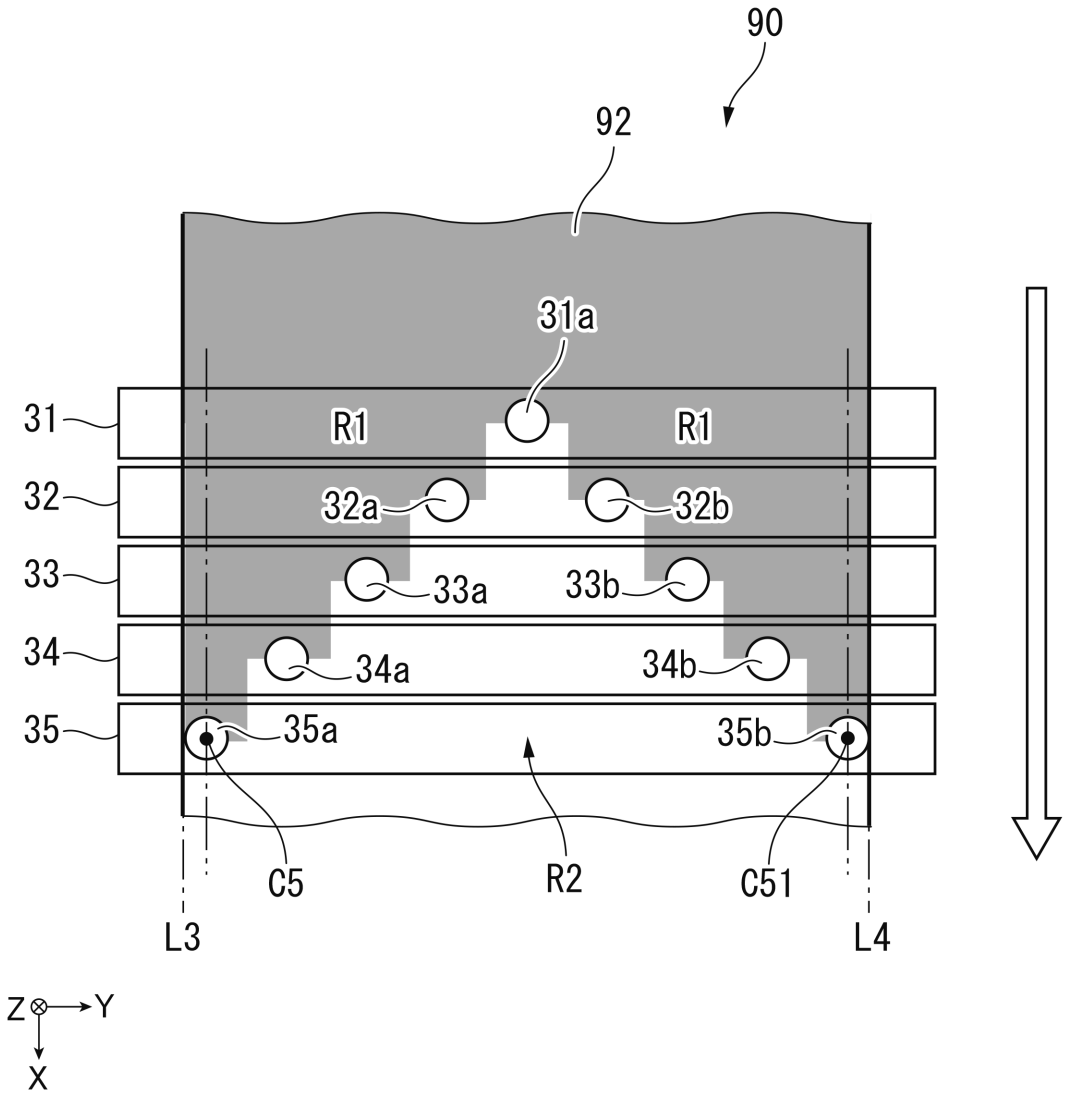
90
92
31a
31
R1
R1
32
32a
32b
33
33a
33b
34
34a
34b
35
35a
35b
C5
R2
C51
L3
L4
Z
Y
X