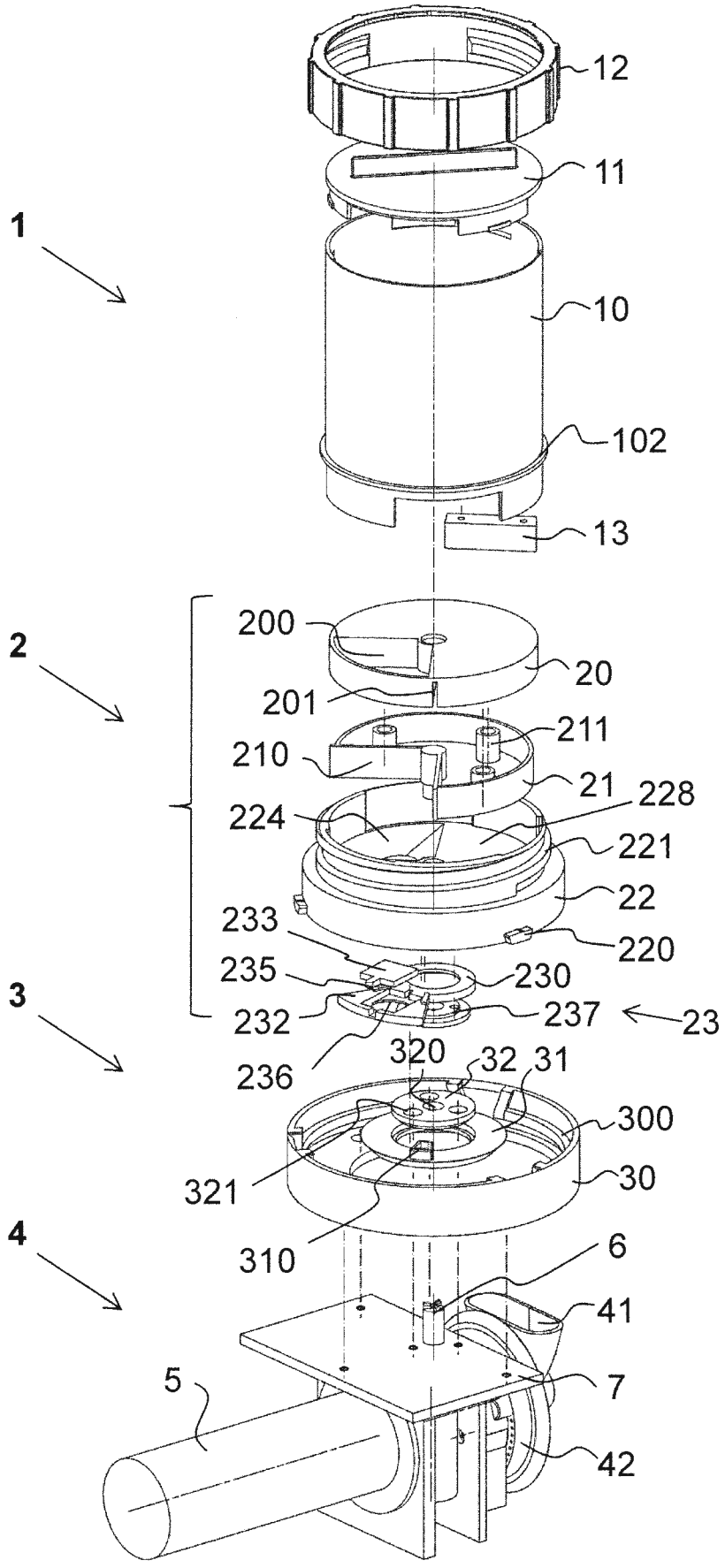
1
2
3
4
12
11
10
102
13
200
20
201
211
210
21
228
224
221
22
233
220
235
230
232
237
23
236
320
32
31
300
321
30
310
6
41
5
7
42

FIG. 1

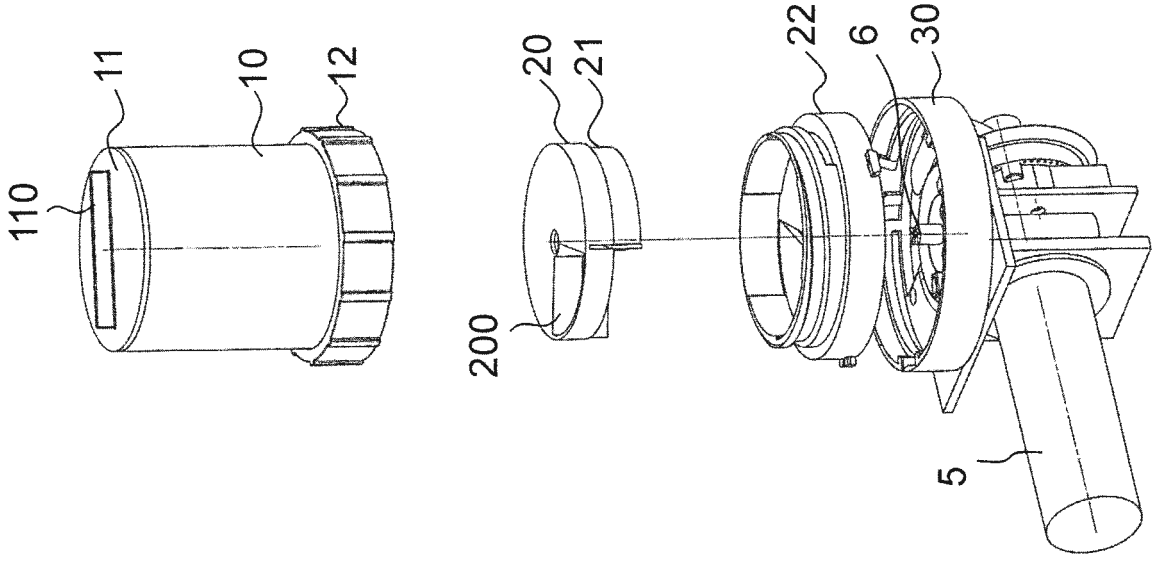


FIG. 2

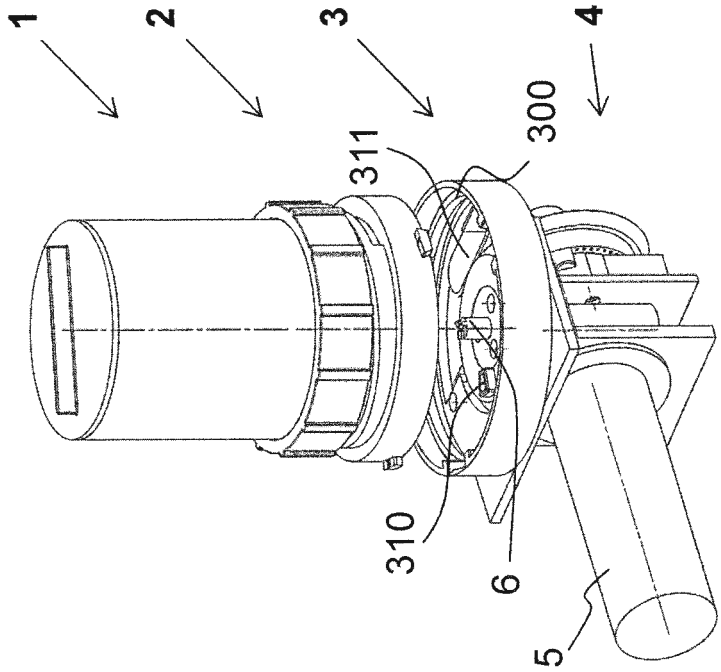


FIG. 3

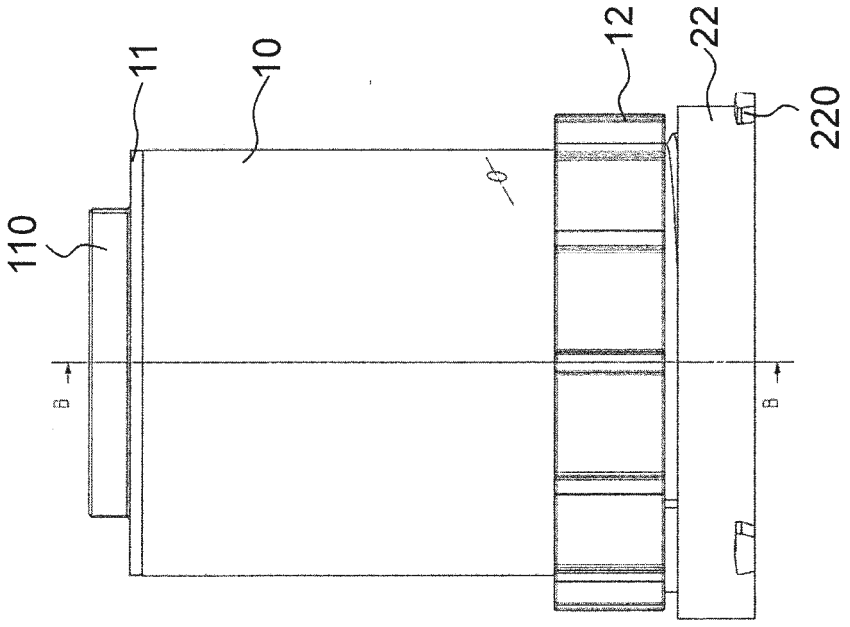


FIG. 5

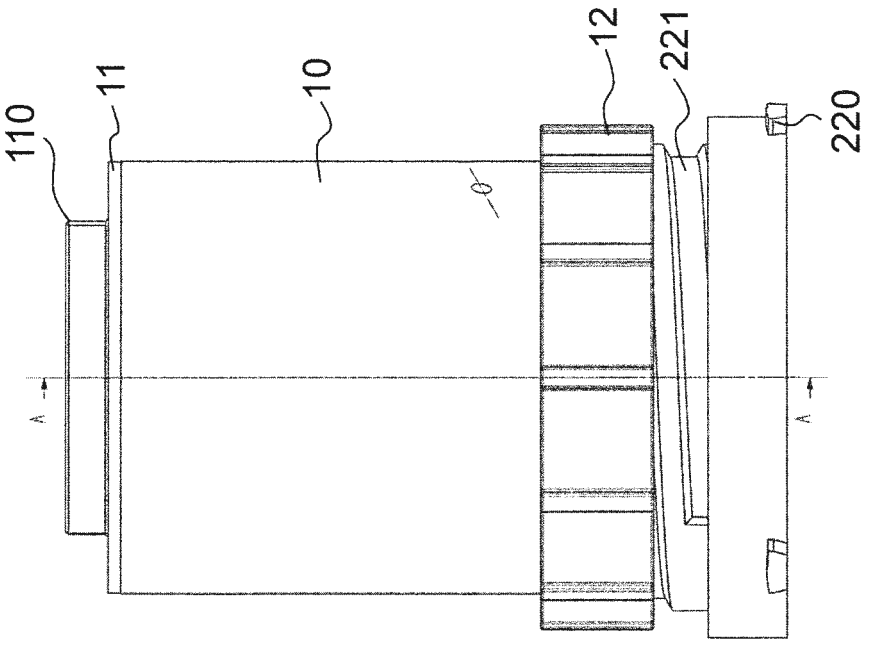


FIG. 4

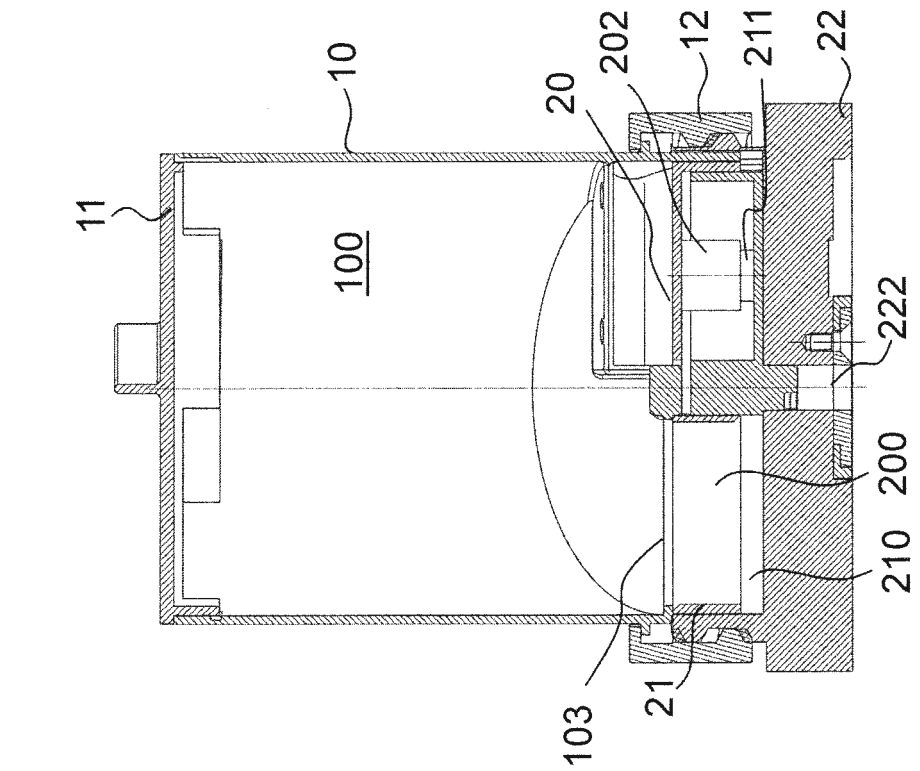
10
11
100
20
202
12
211
22
222
200
210
103
21

FIG. 7

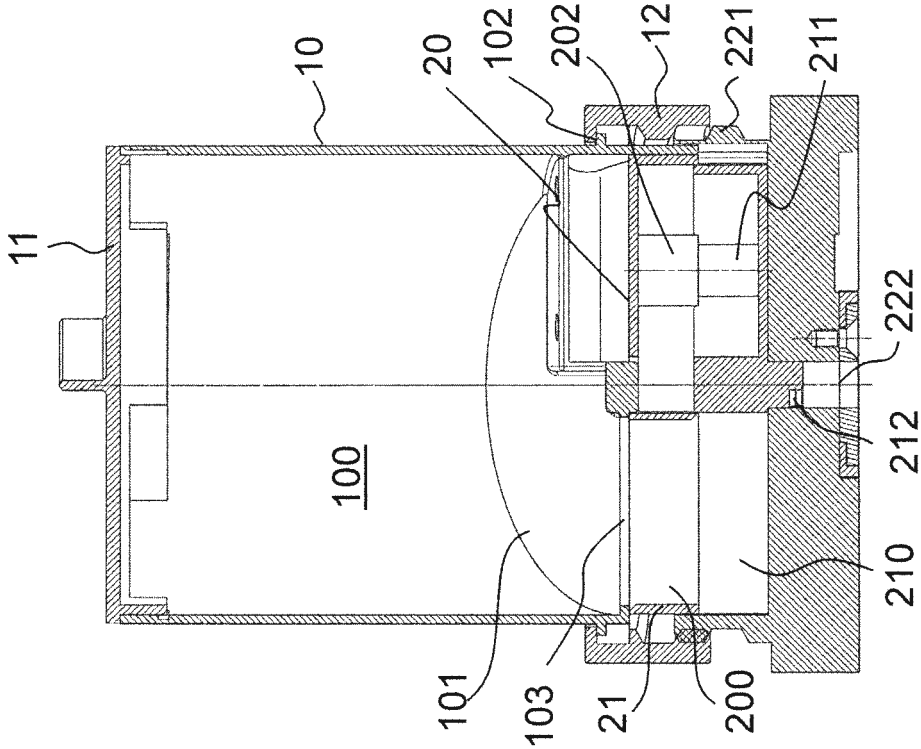
10
11
100
20
102
202
12
221
211
222
212
210
101
103
21
200

FIG. 6

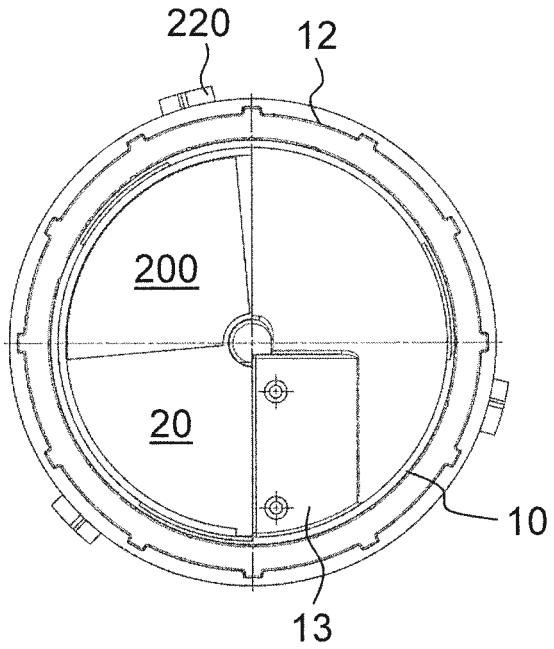


FIG. 8

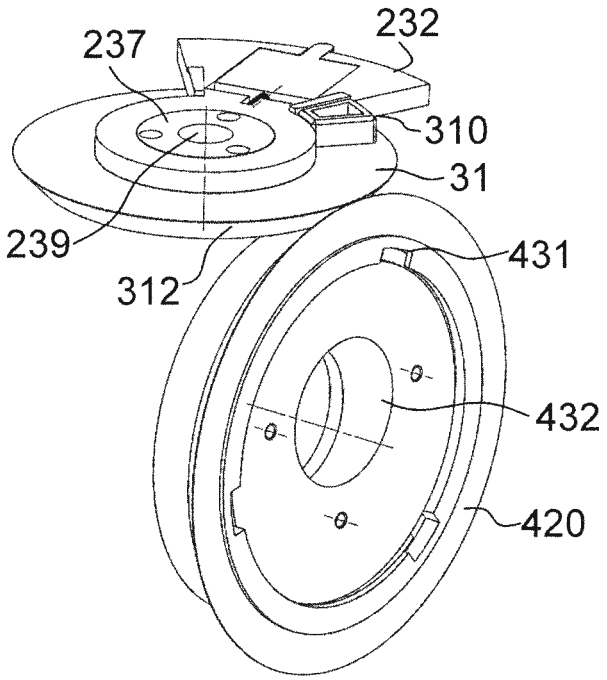


FIG. 9

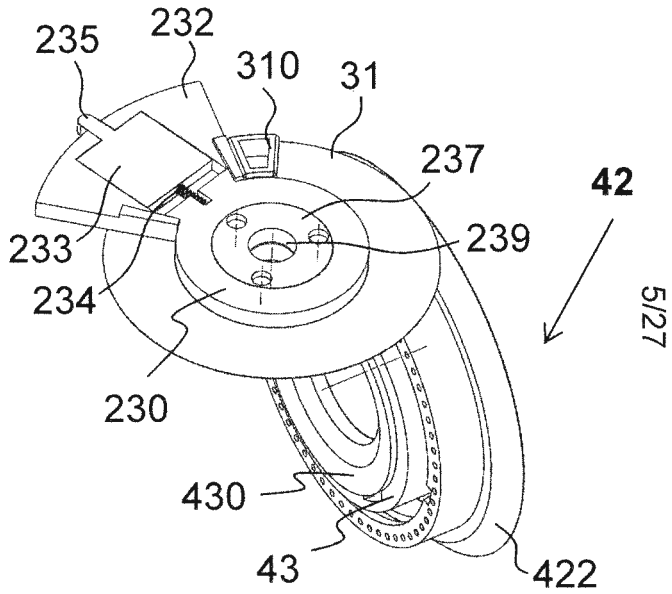


FIG. 10

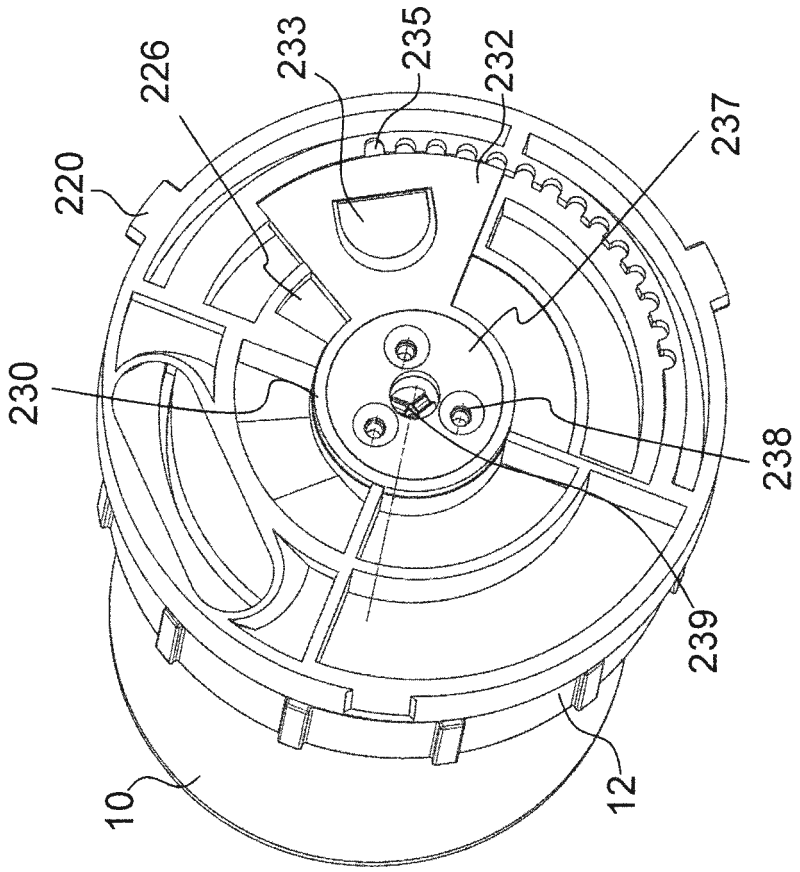
226
233
235
232
237
220
230
238
239
10
12

FIG. 12

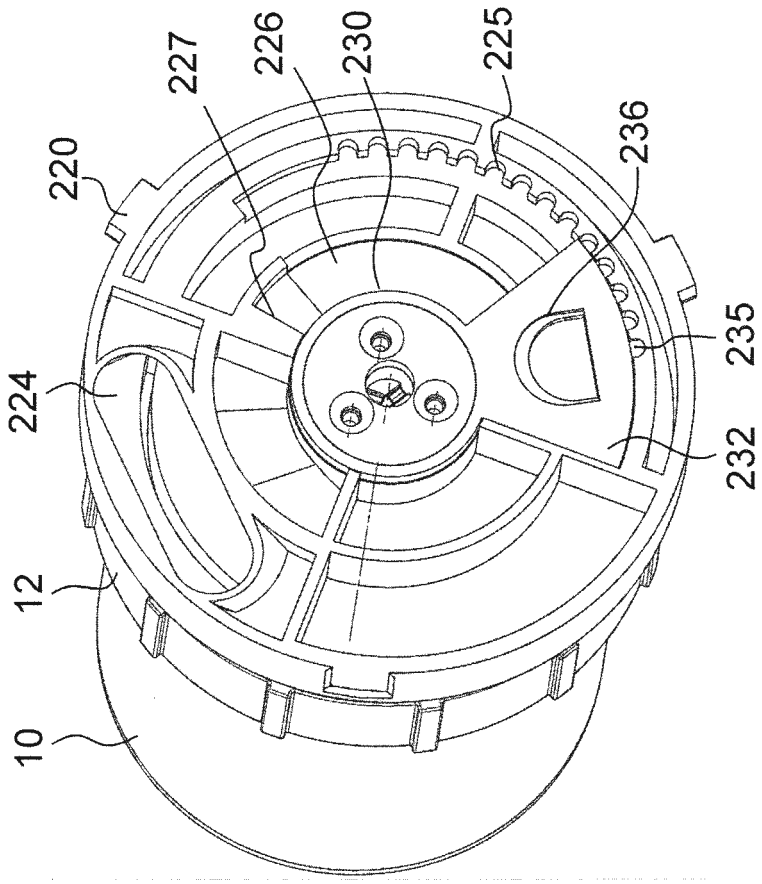
227
226
230
225
236
220
224
235
232
12
10

FIG. 11

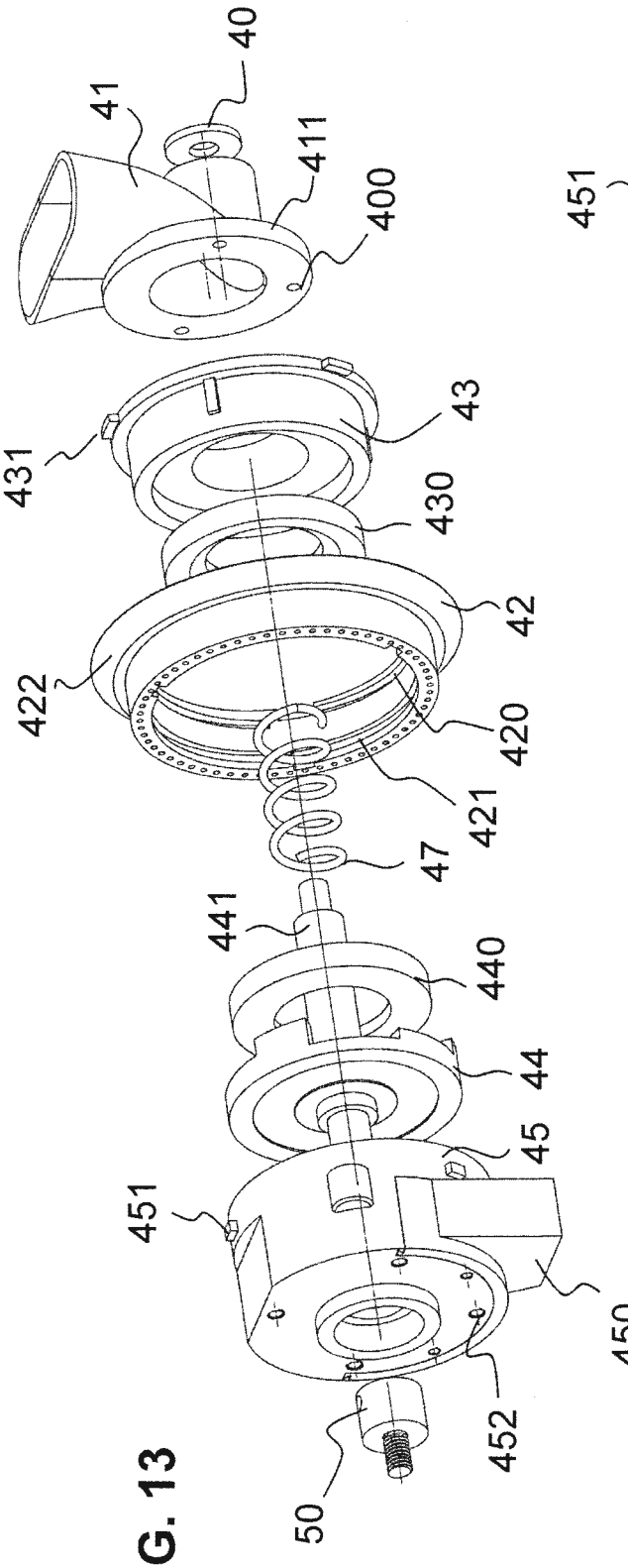
40
41
411
400
431
43
430
42
422
420
421
47
441
440
44
45
451
450
452
50

FIG. 13

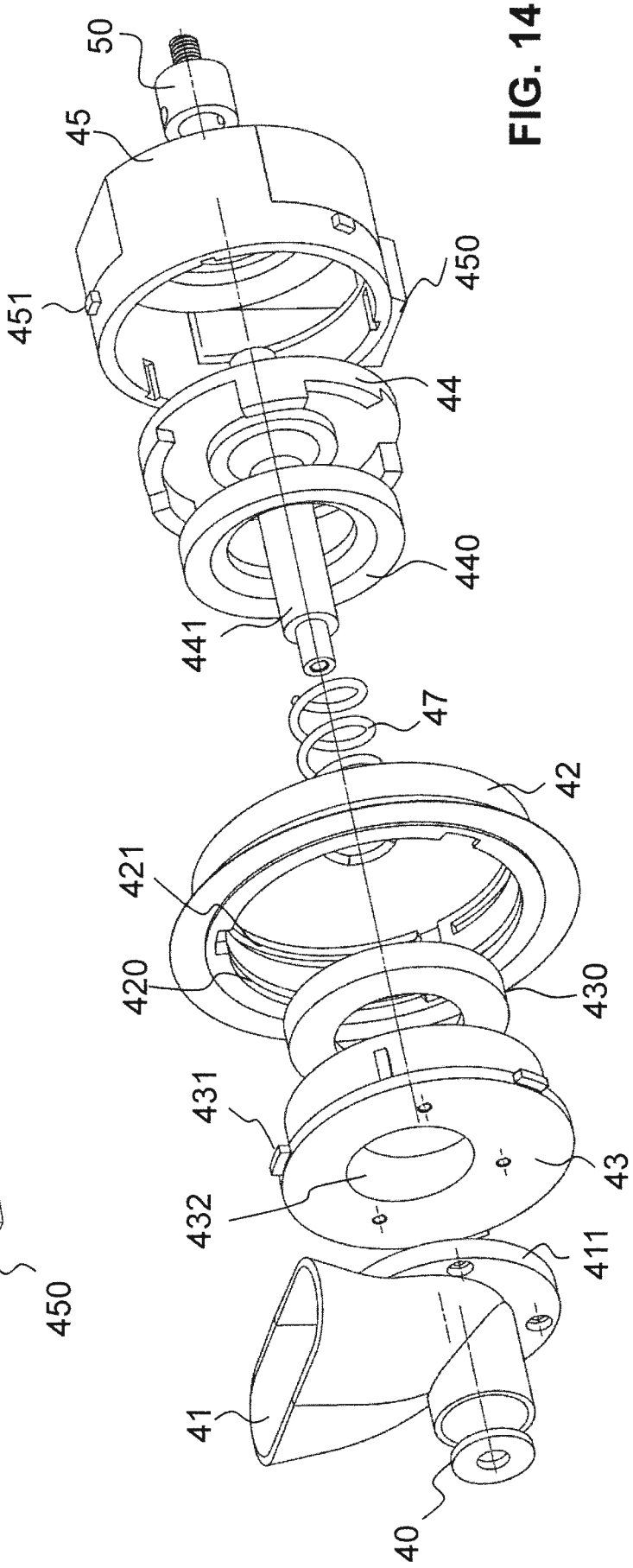
50
45
451
450
44
440
441
47
42
421
420
430
431
432
43
411
41
40

FIG. 14

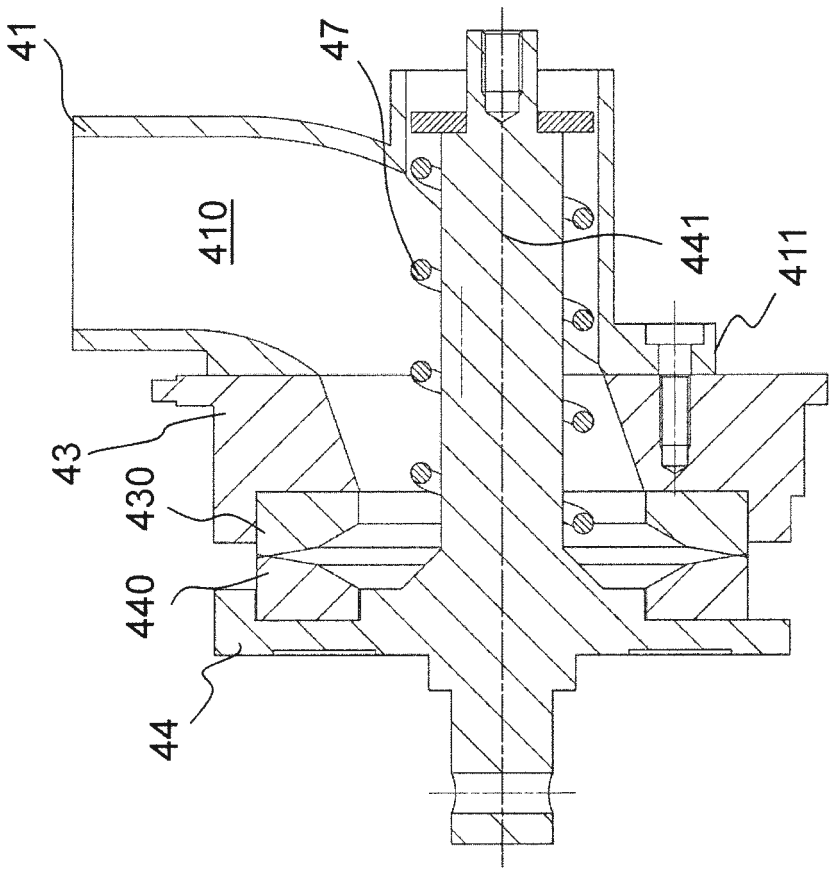


FIG. 15

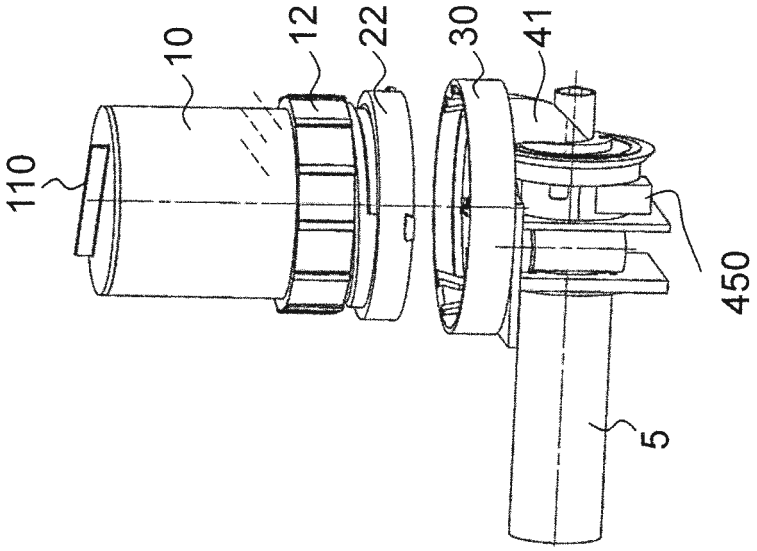


FIG. 16a

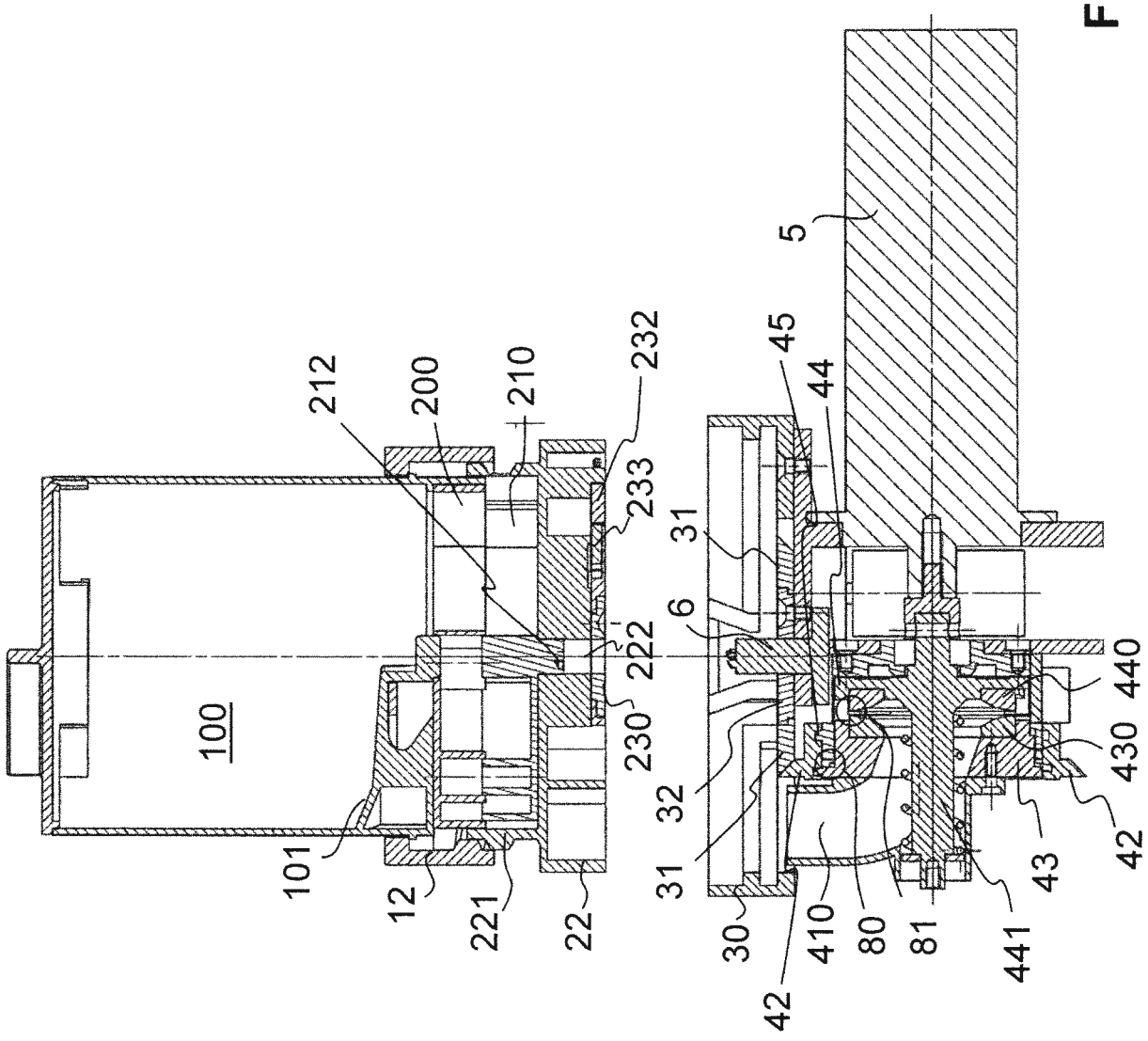


FIG. 16b

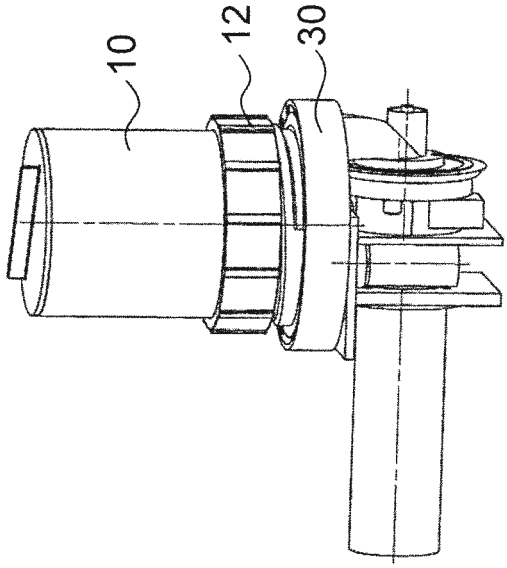


FIG. 17a

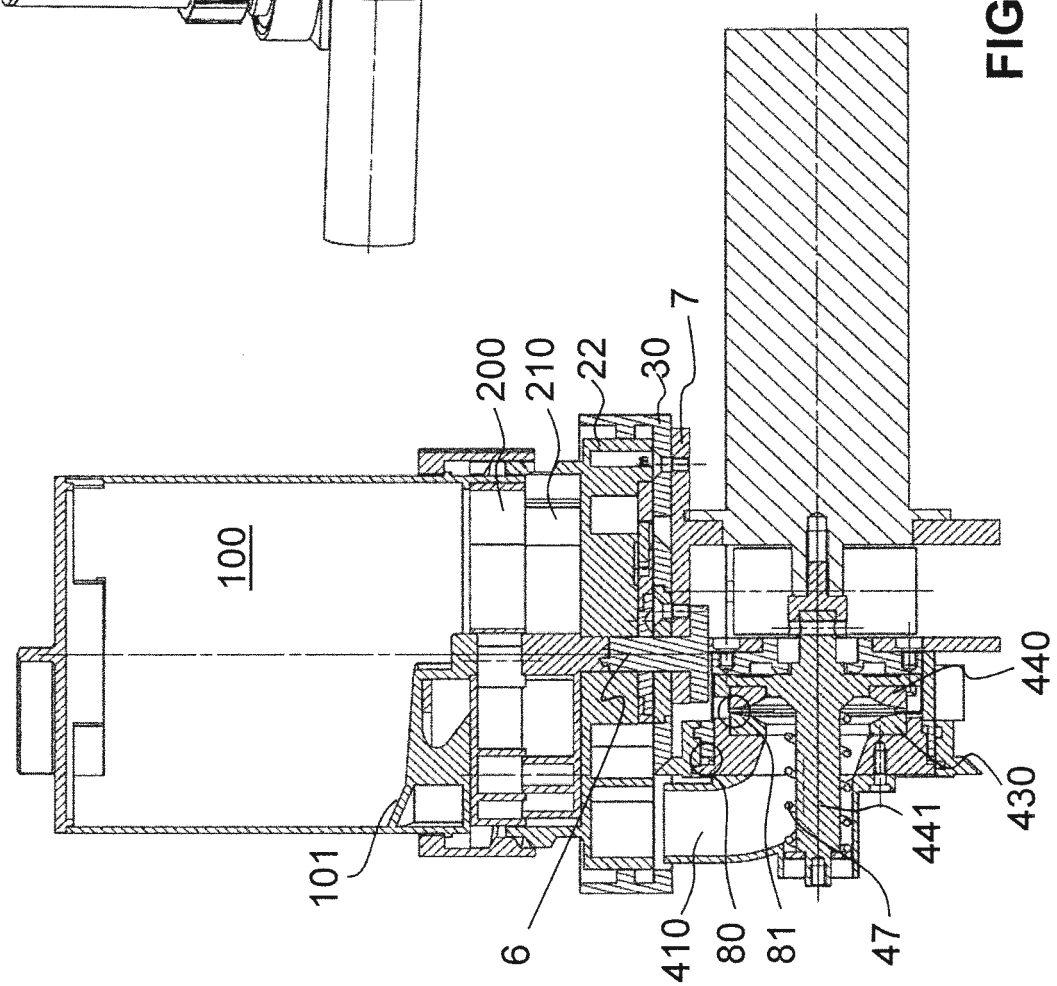


FIG. 17b

FIG. 18a

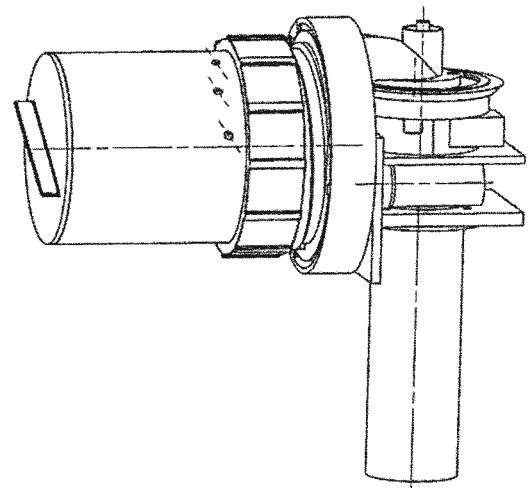

FIG. 18b

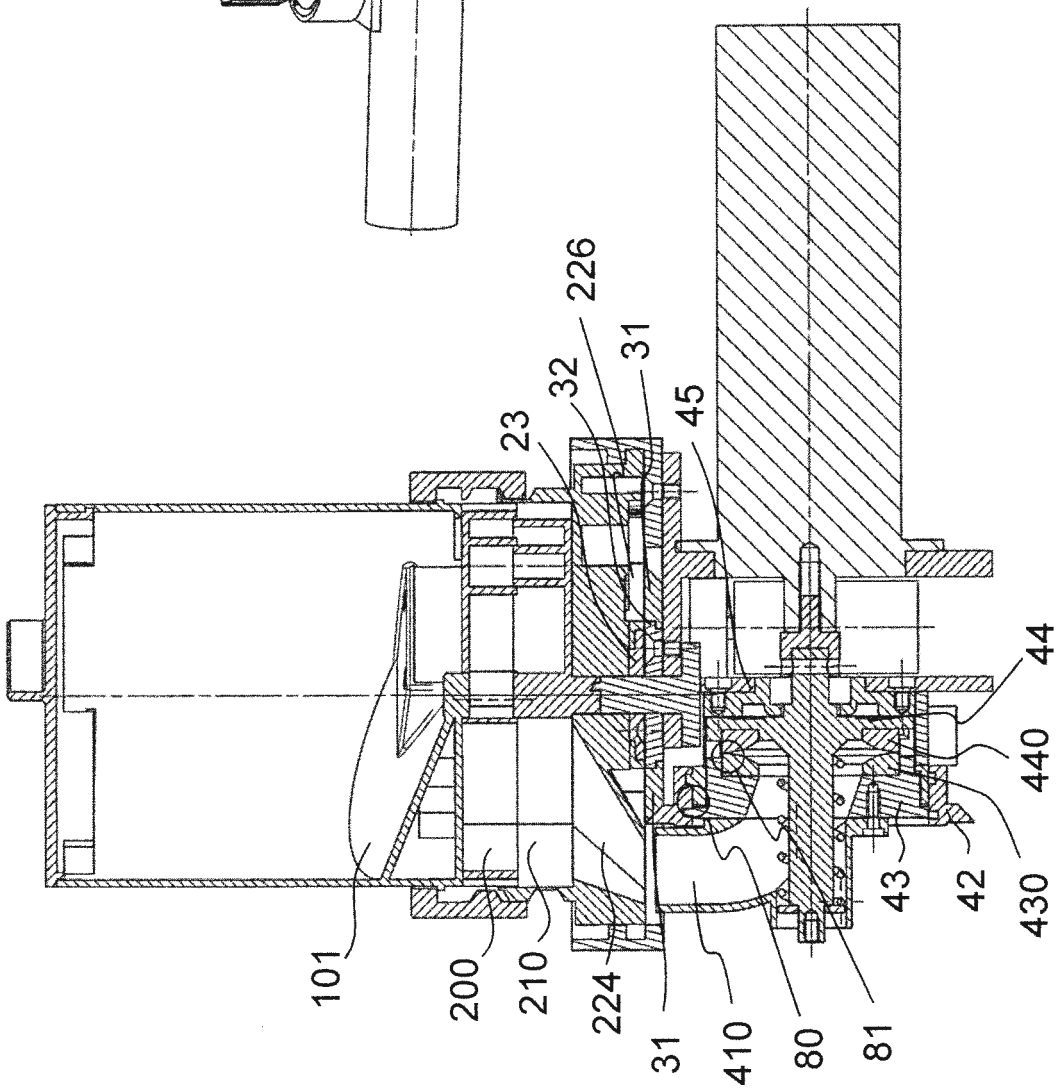

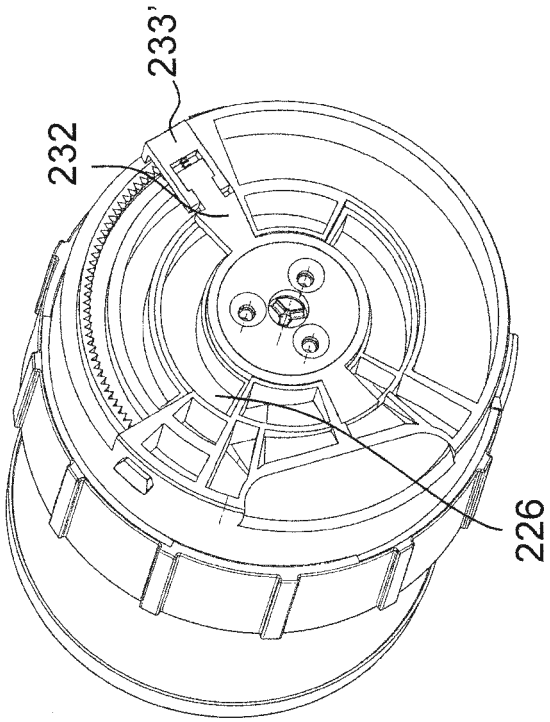


FIG. 20

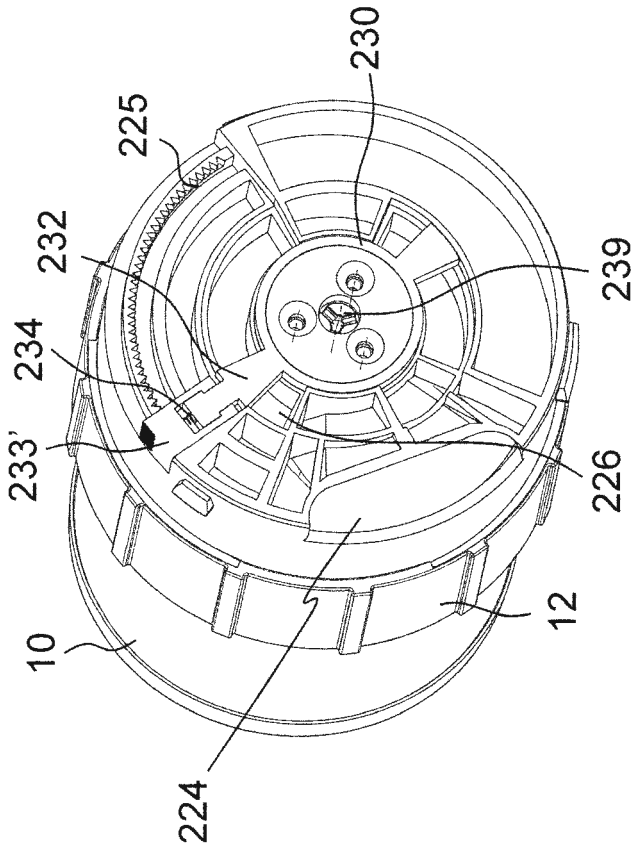


FIG. 19

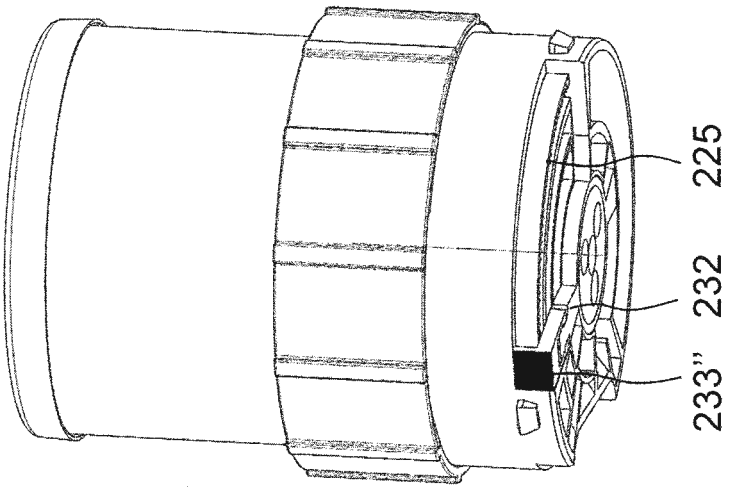


FIG. 22

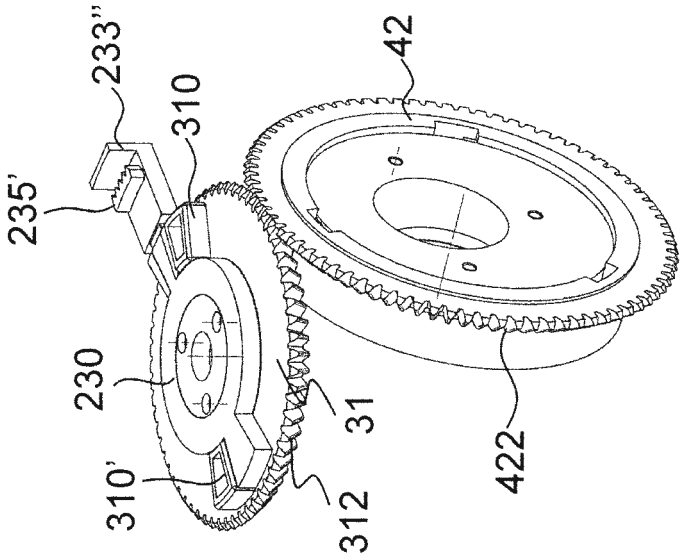


FIG. 21

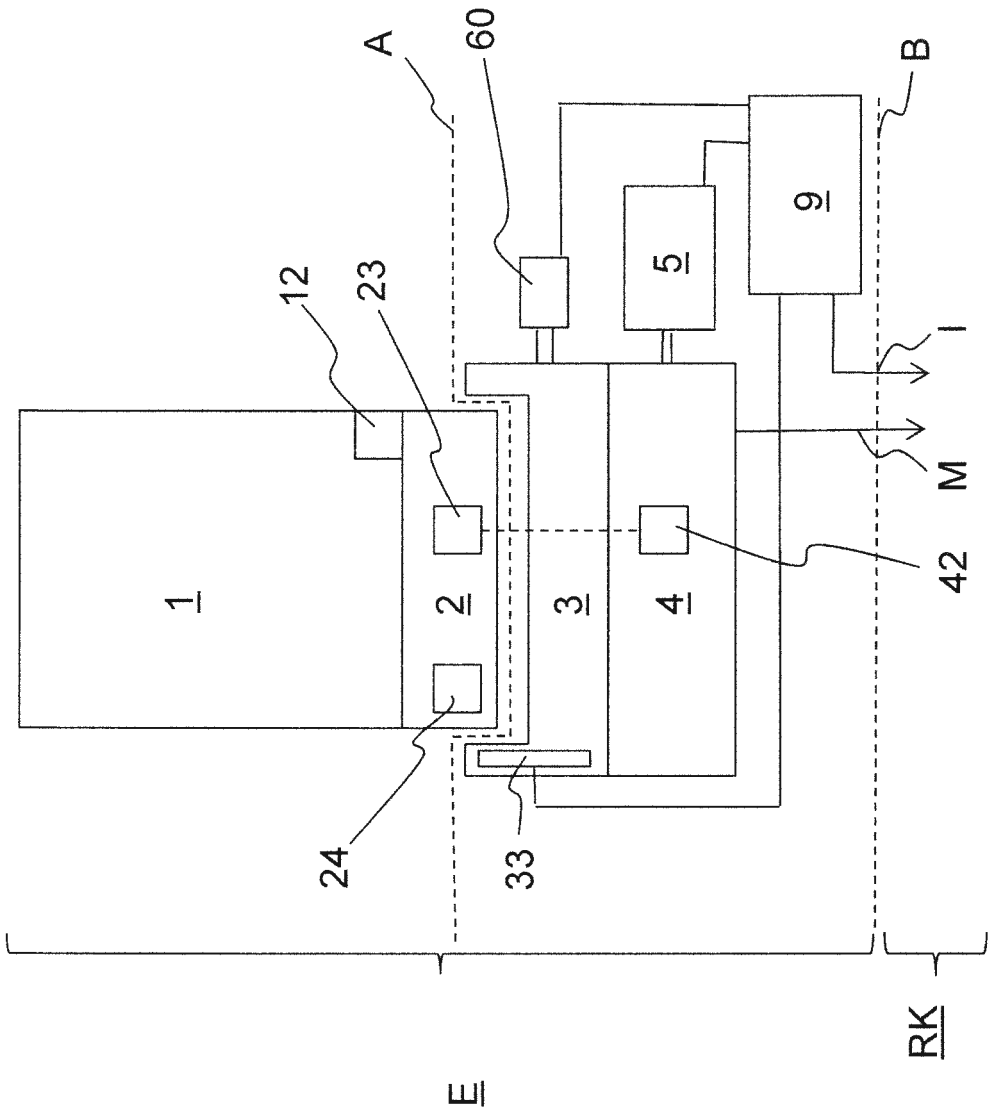


FIG. 23

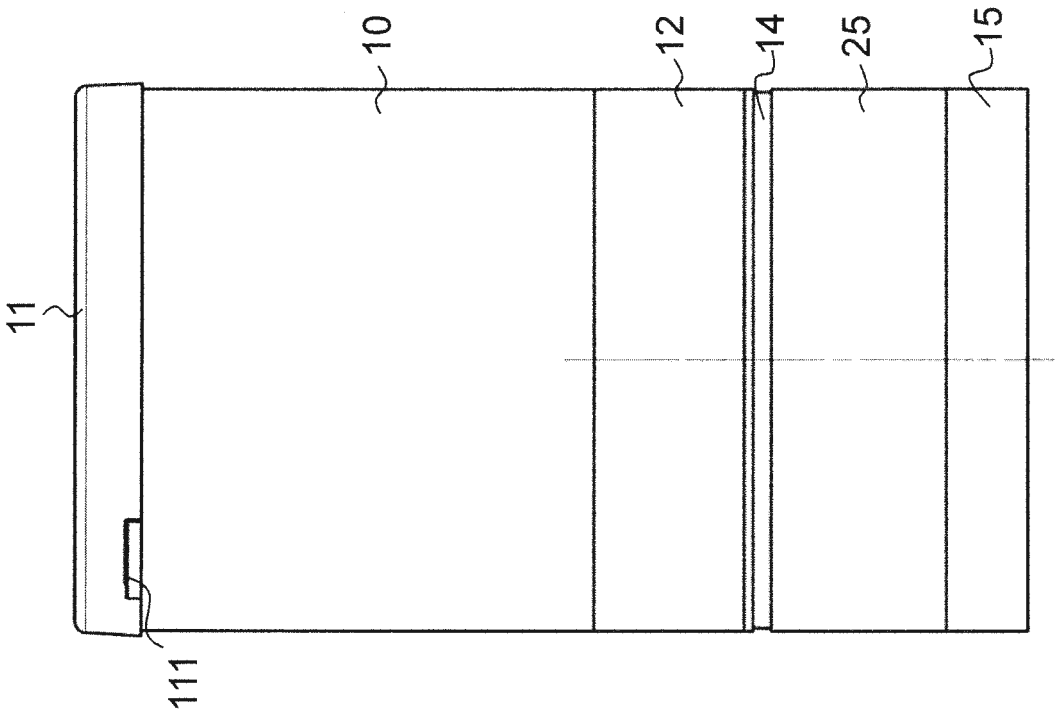


FIG. 24

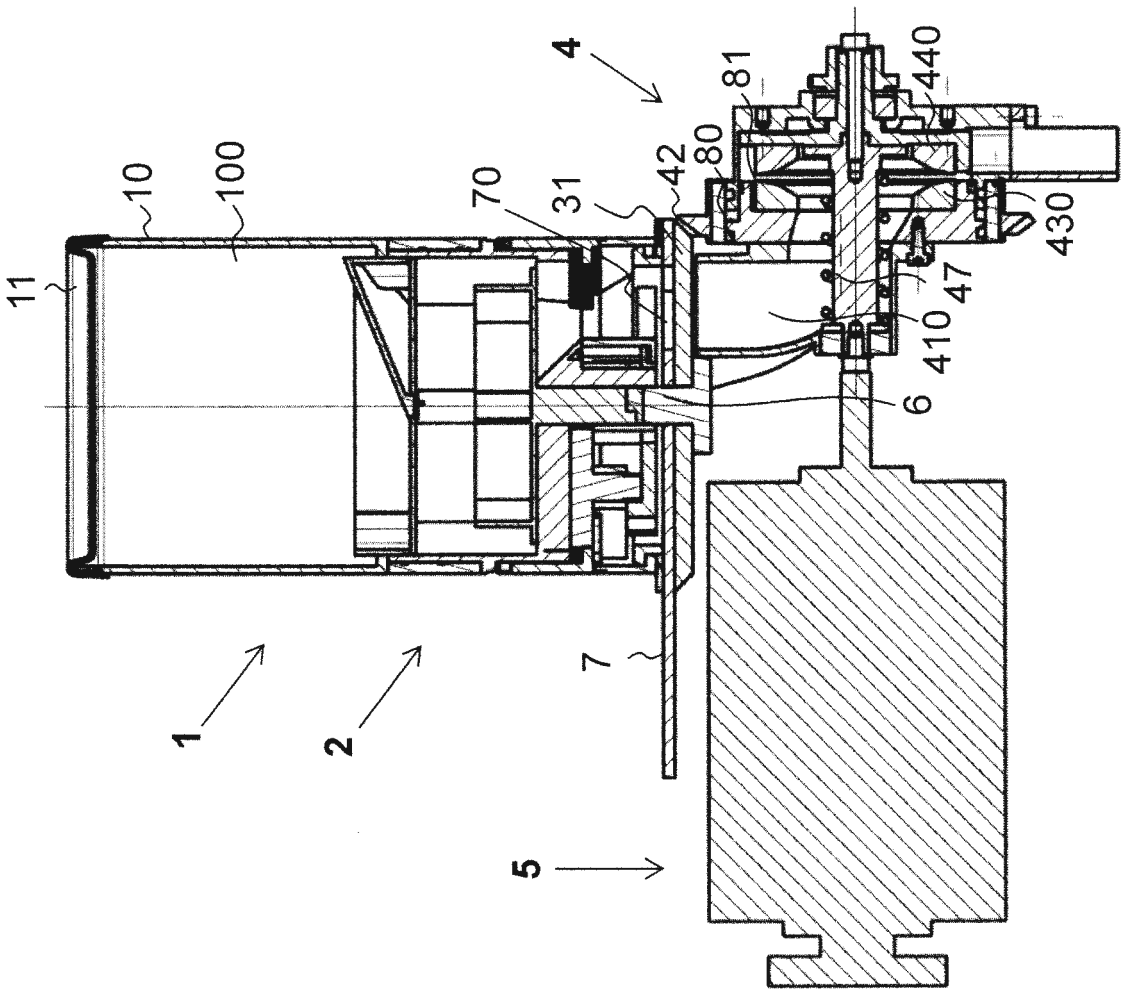


FIG. 25

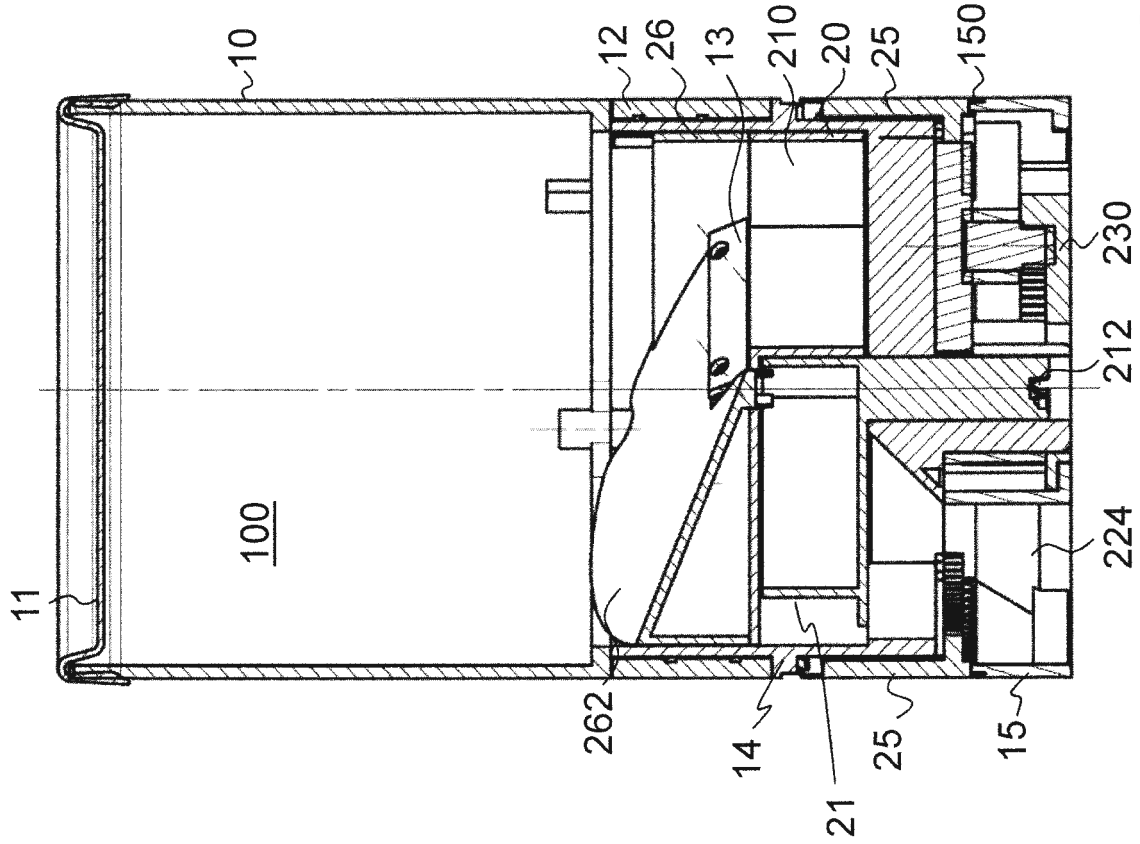
10
12
26
13
210
20
25
150
230
212
224
11
100
262
14
21
25
15

FIG. 27

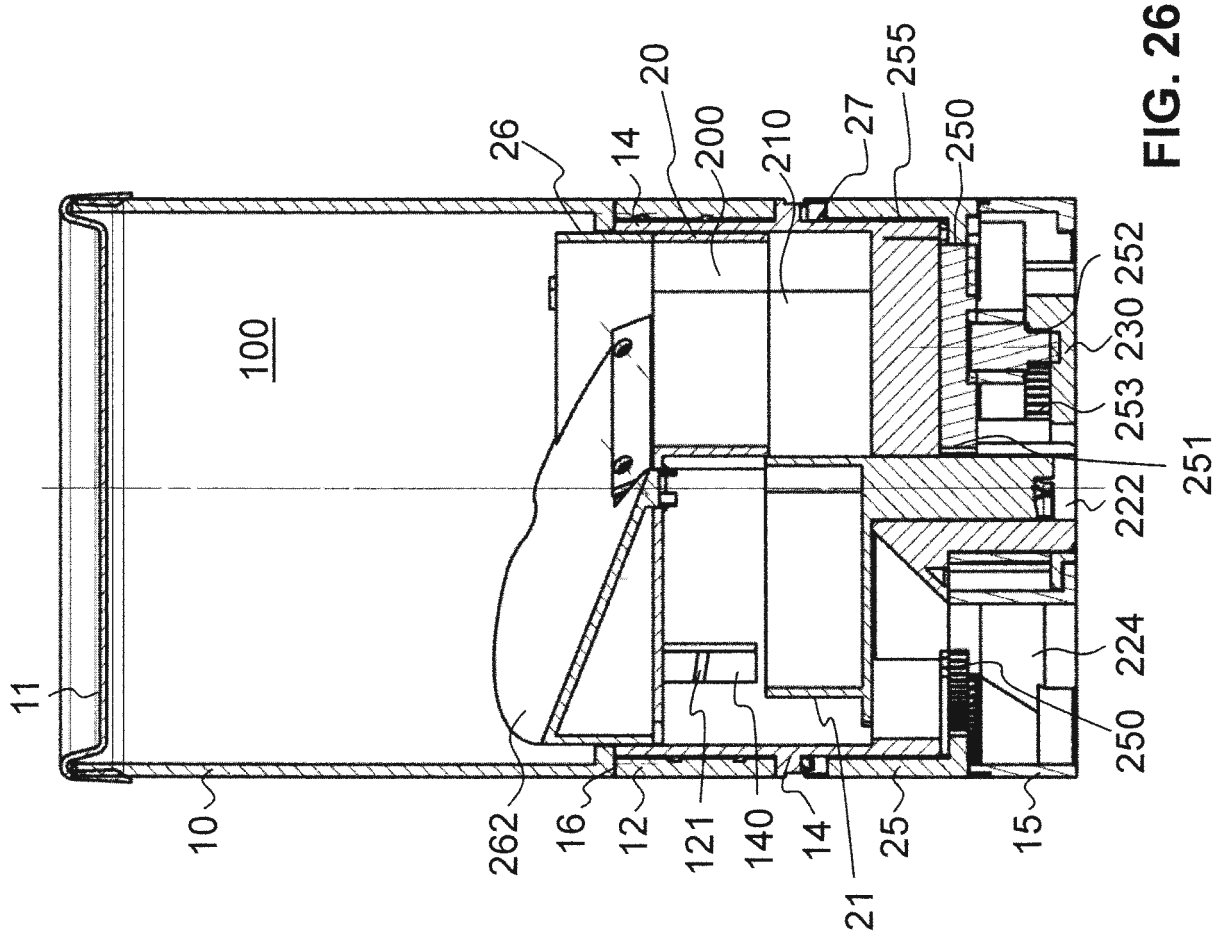
26
14
20
200
210
27
255
250
230
252
253
251
222
224
250
11
100
10
262
16
12
121
140
14
21
25
15

FIG. 26

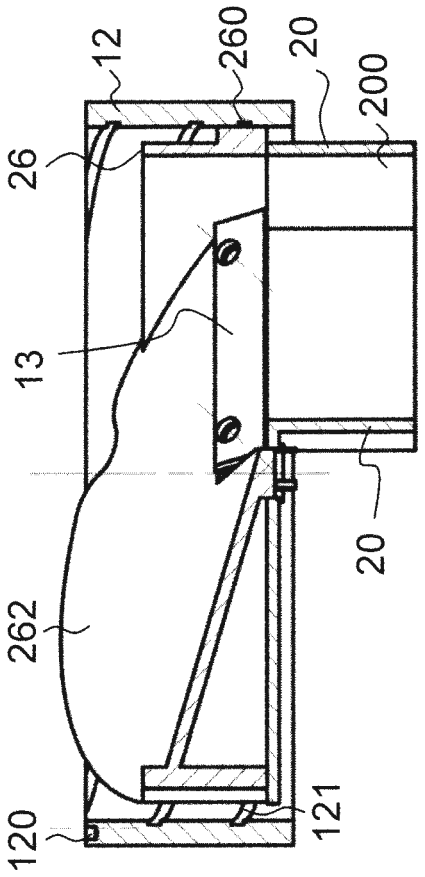


FIG. 29

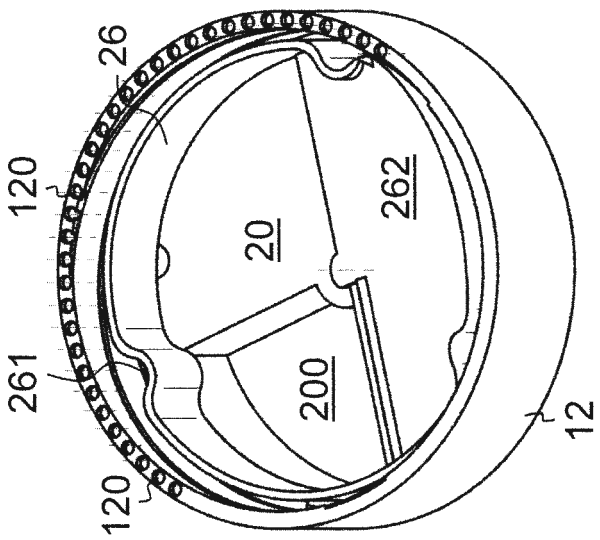


FIG. 28

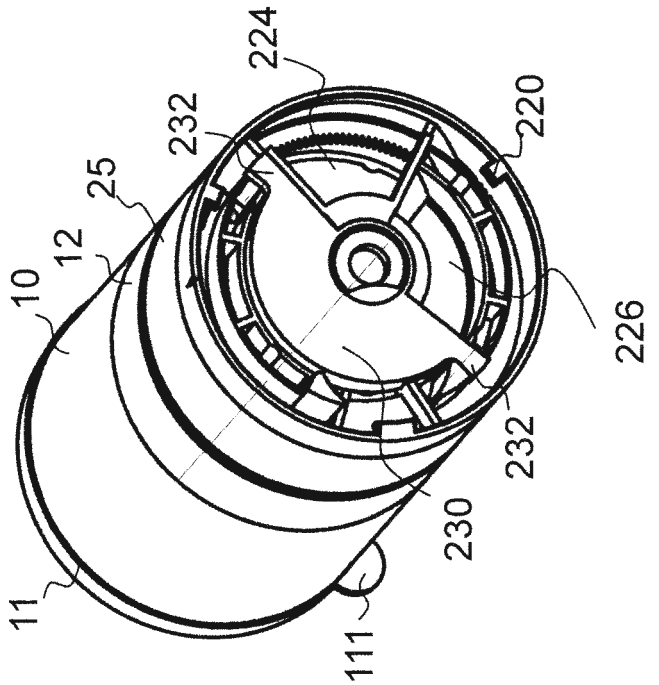
224
232
220
25
12
10
226
232
230
11
111

FIG. 31

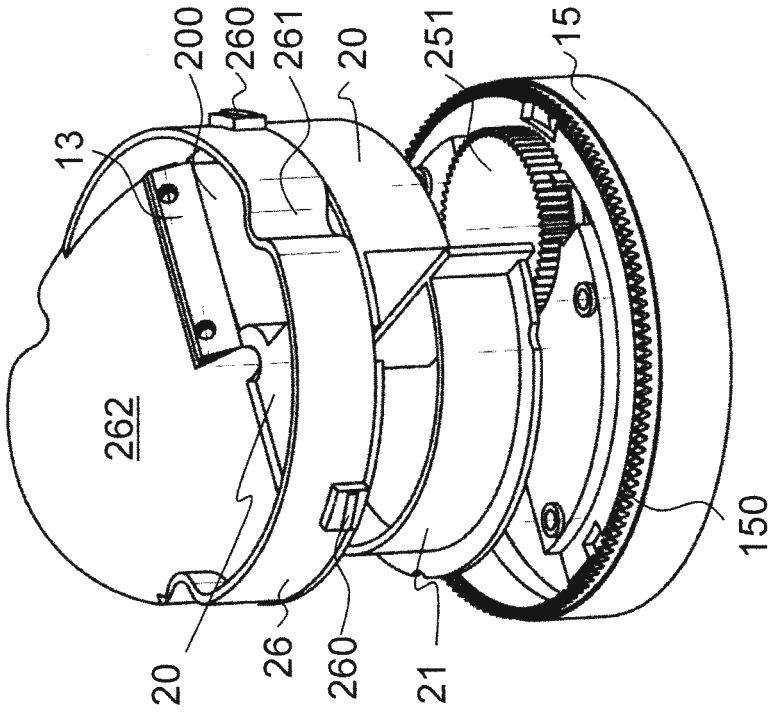
200
260
261
20
251
15
13
262
20
26
260
21
150

FIG. 30

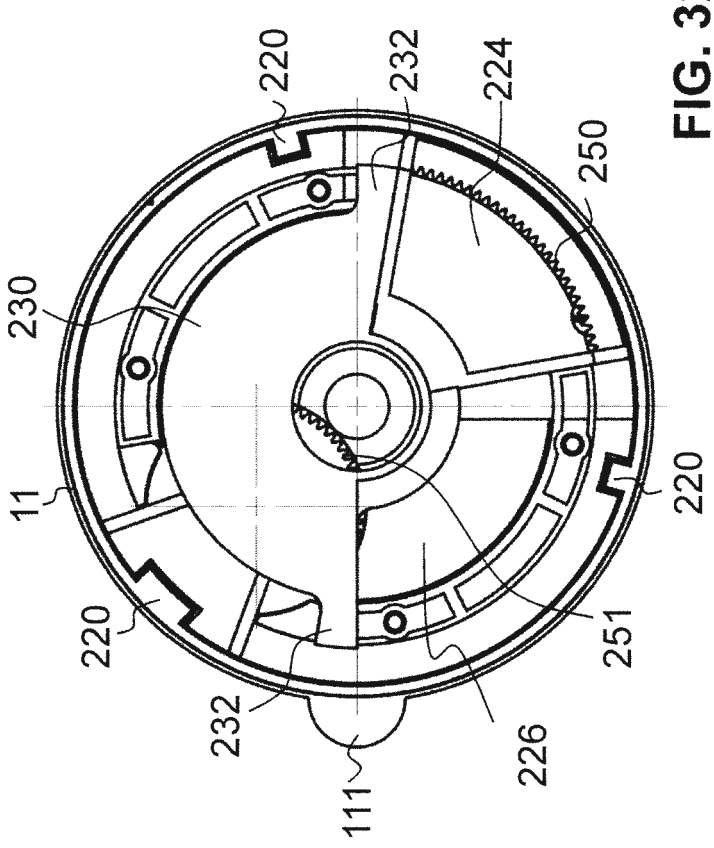


FIG. 32

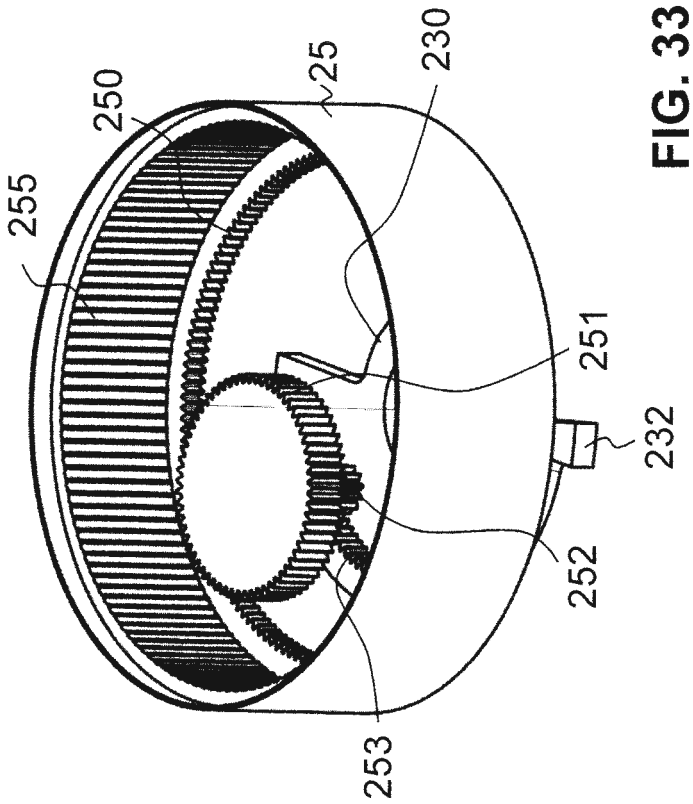


FIG. 33

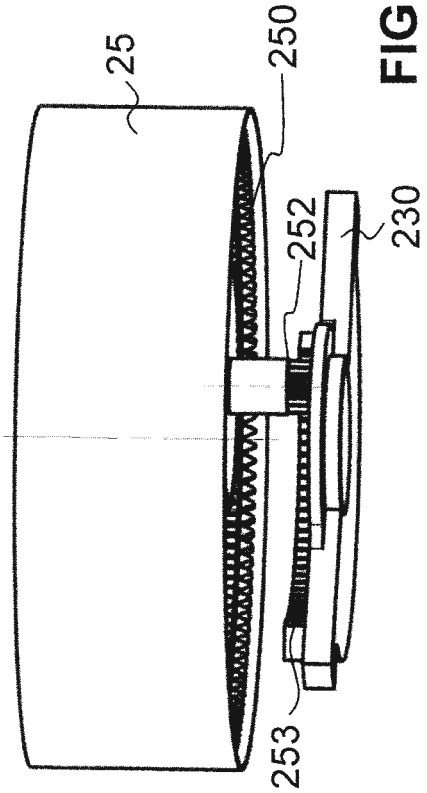


FIG. 34

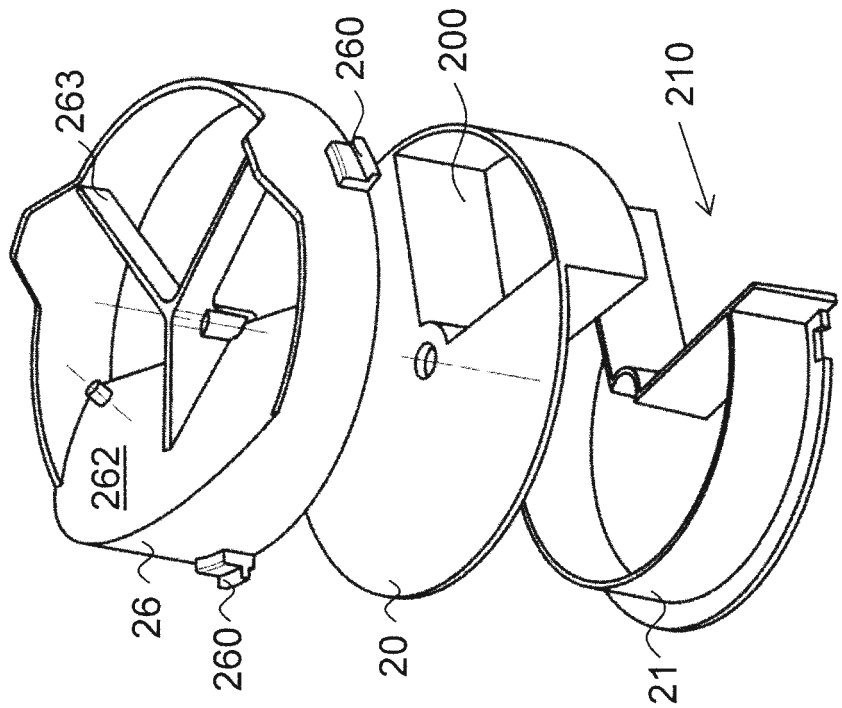
263
260
200
210
262
26
260
20
21

FIG. 45

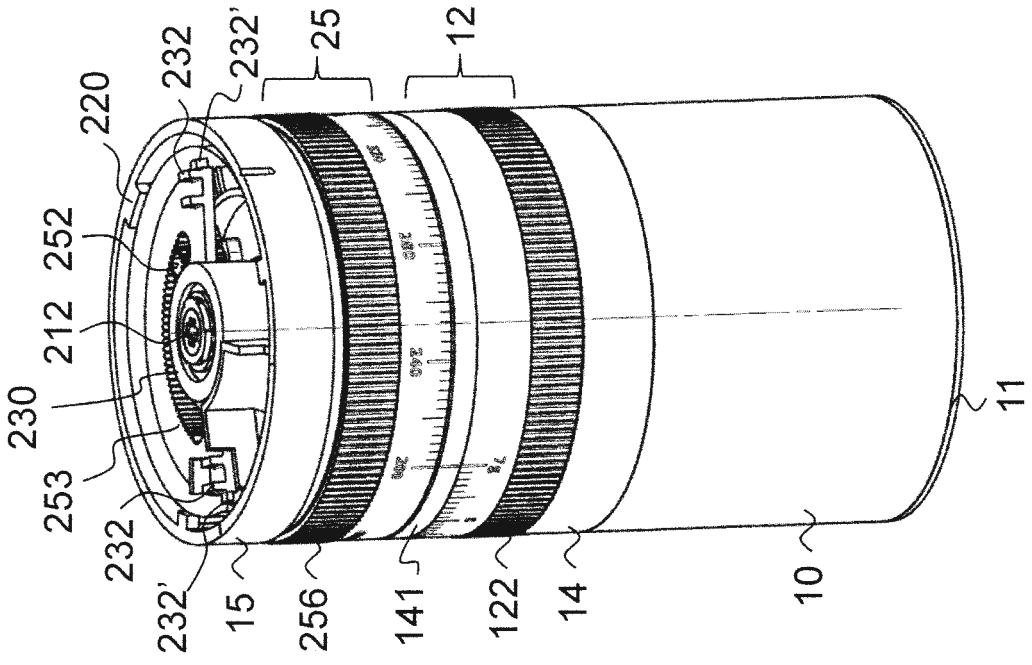
220
232
232'
25
12
252
212
230
253
232
232'
15
256
141
122
14
10
11

FIG. 35

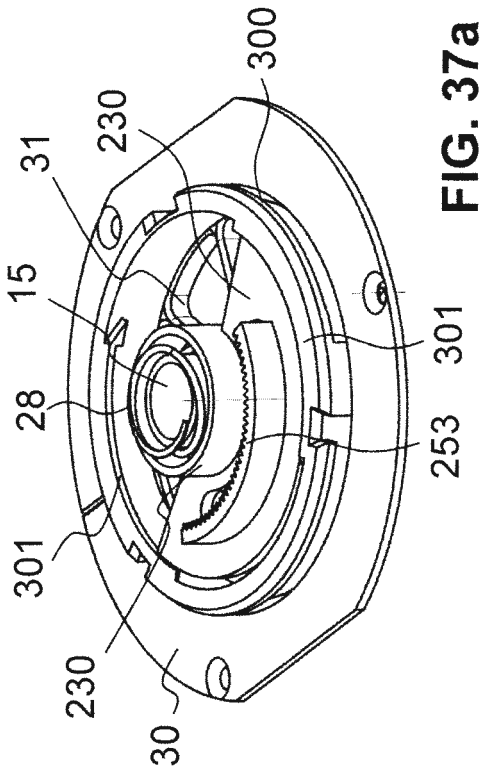


FIG. 37a

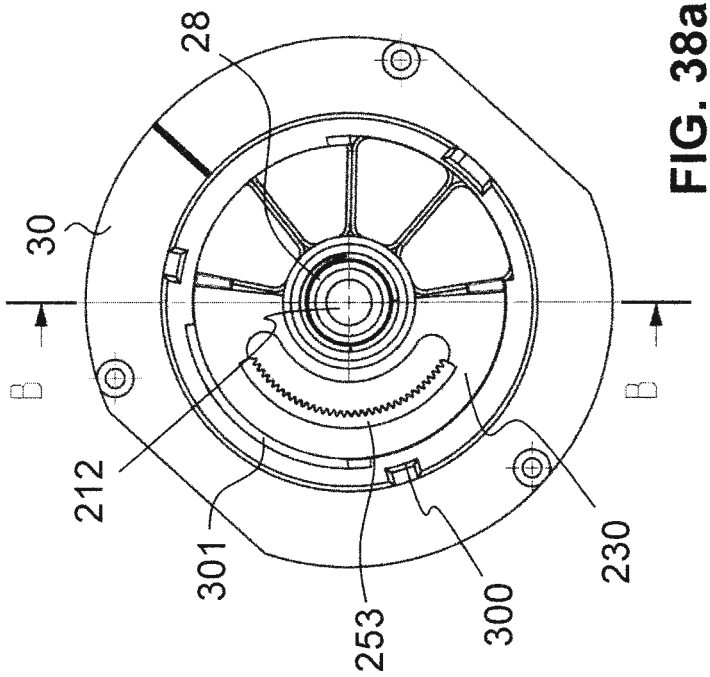


FIG. 38a

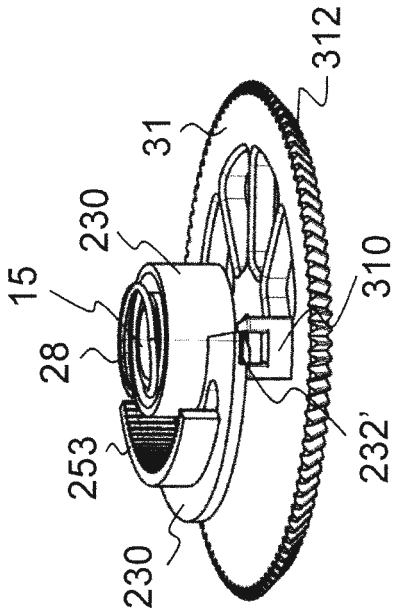


FIG. 36a

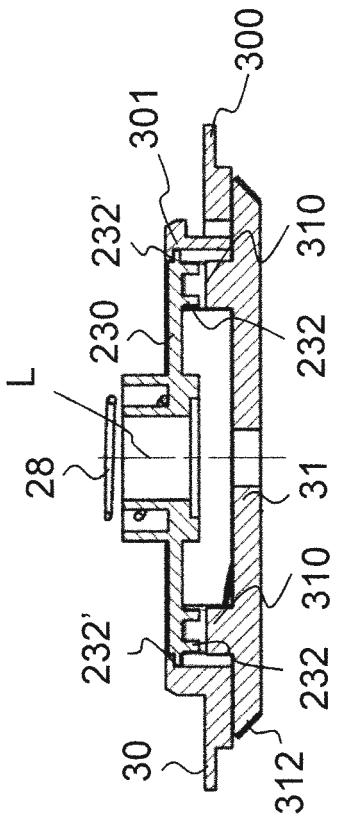


FIG. 39a

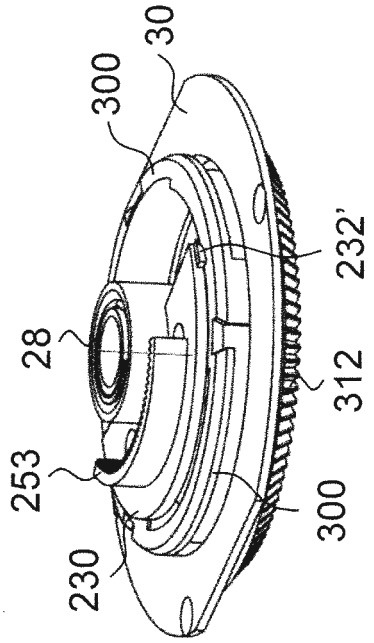


FIG. 37b

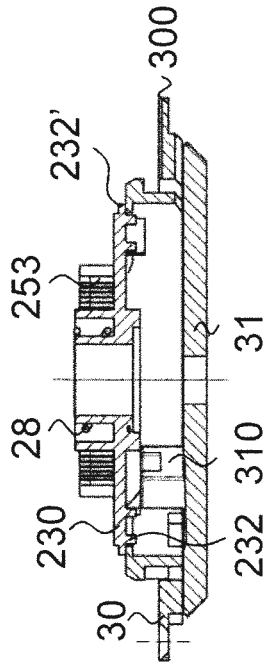


FIG. 39b

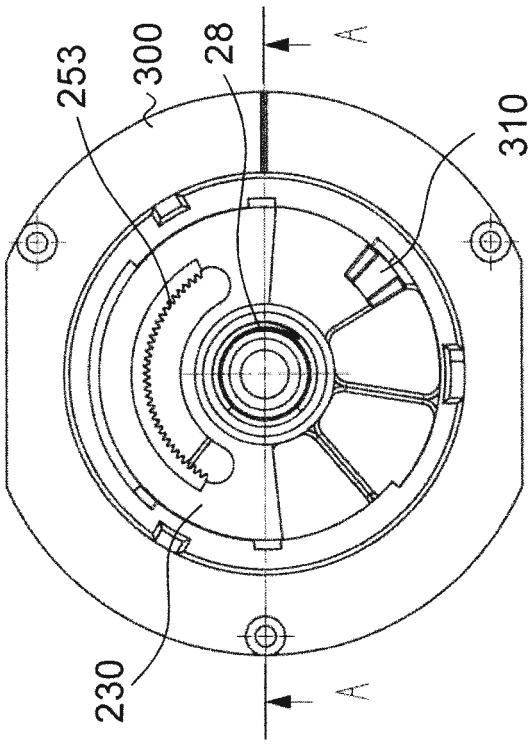


FIG. 38b

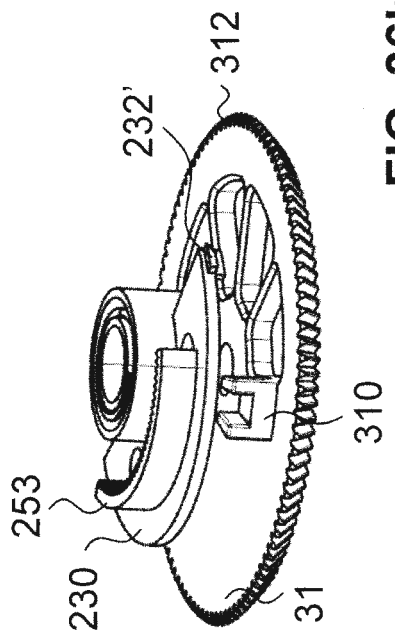


FIG. 36b

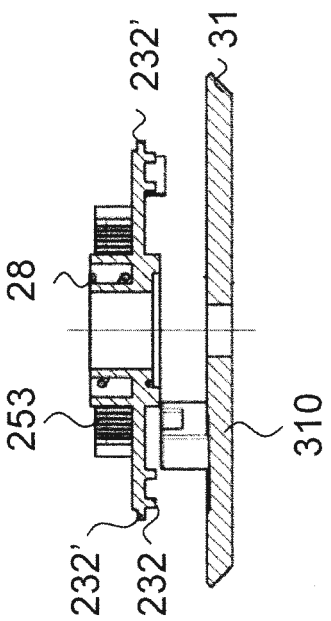


FIG. 39c

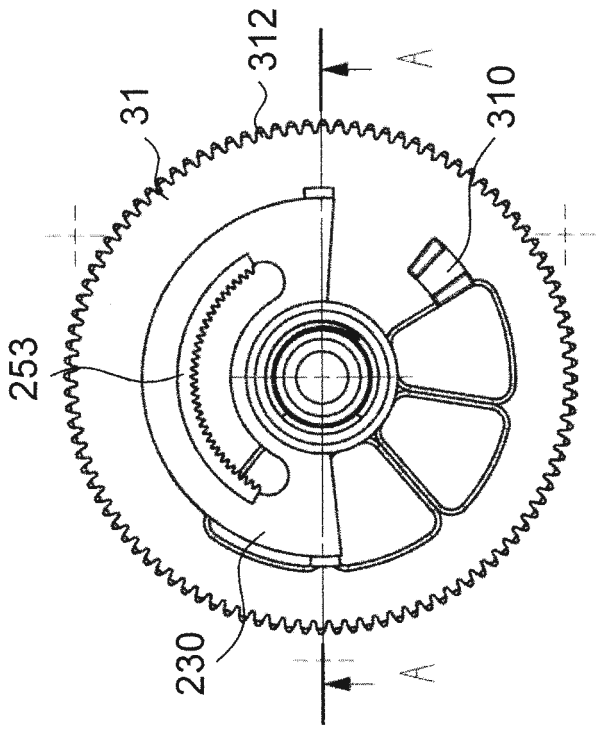


FIG. 38c

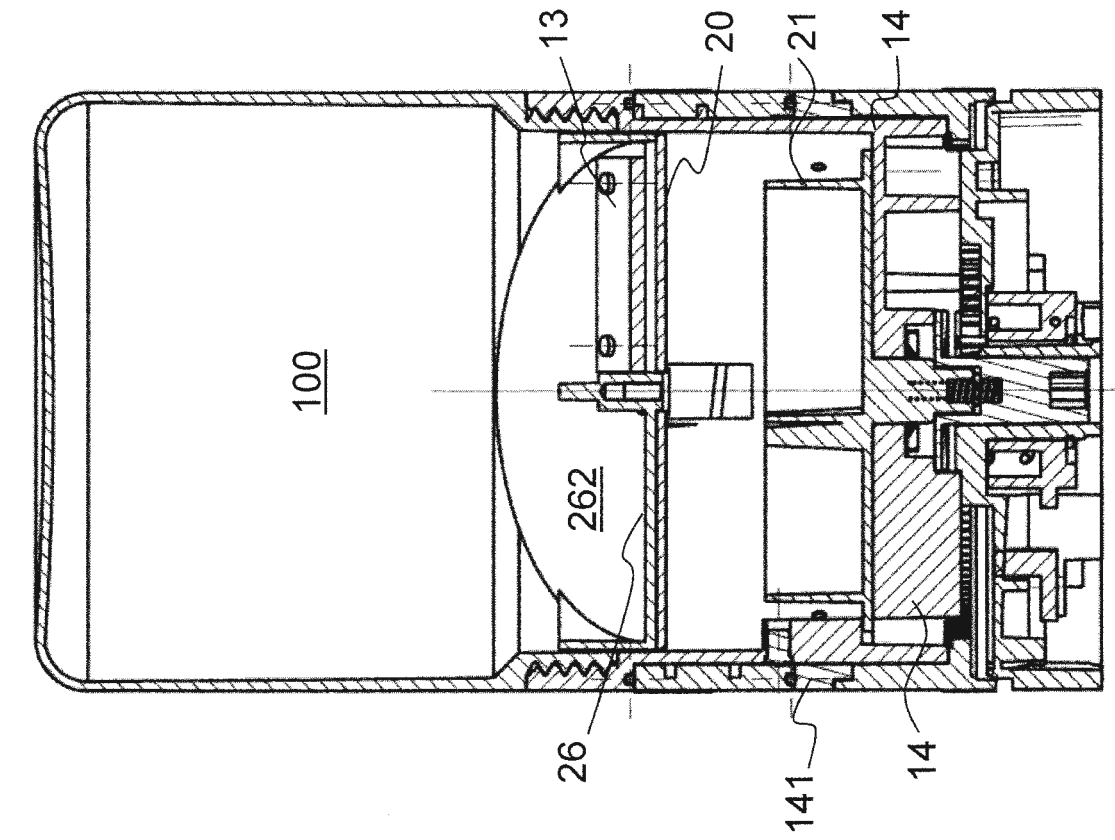


FIG. 40b

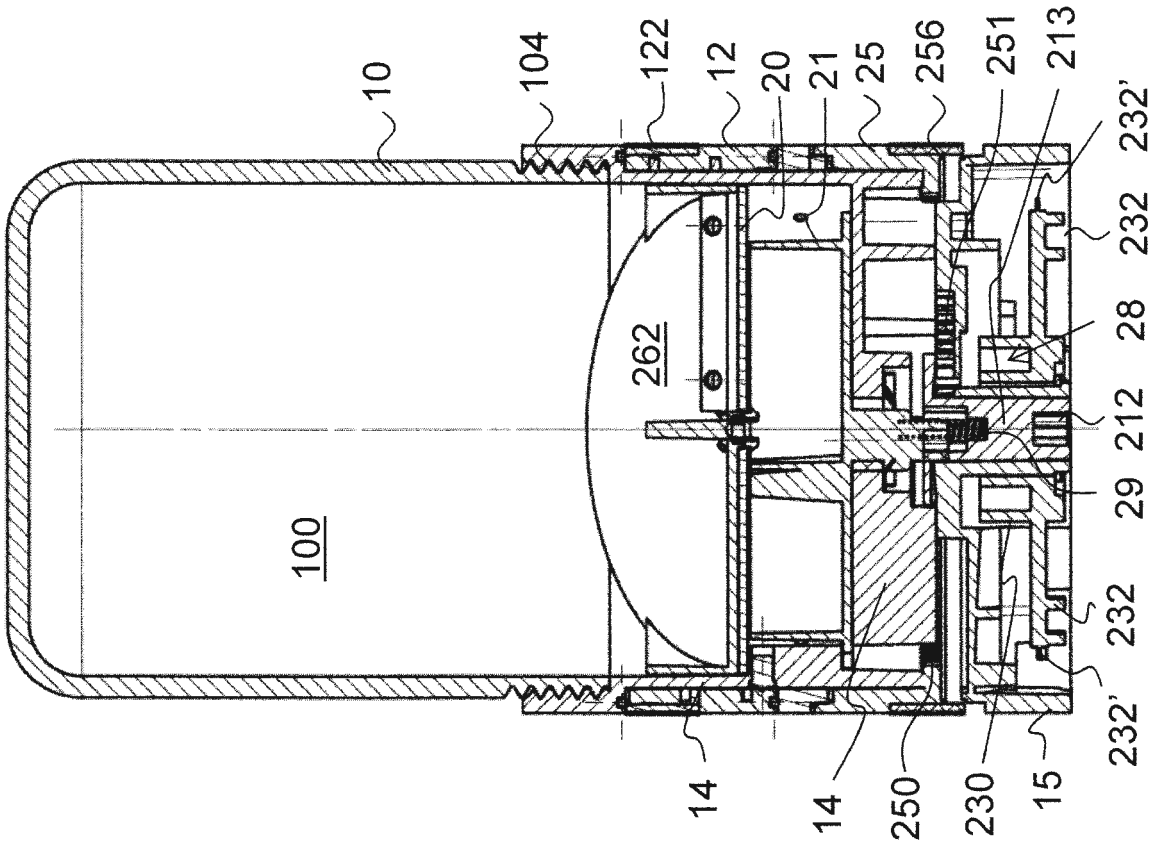


FIG. 40a

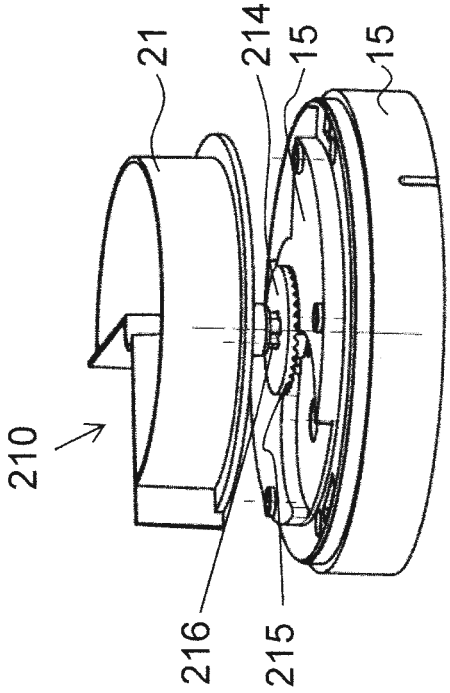


FIG. 41a

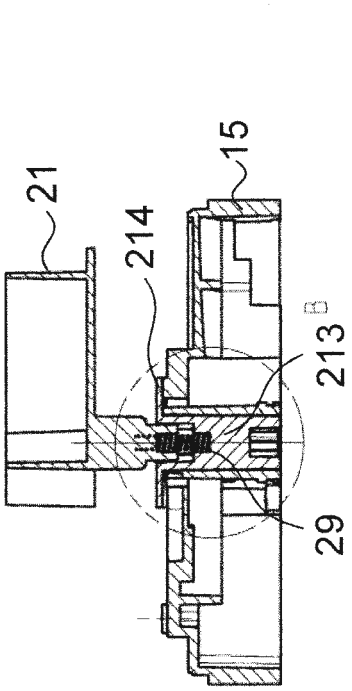


FIG. 43a

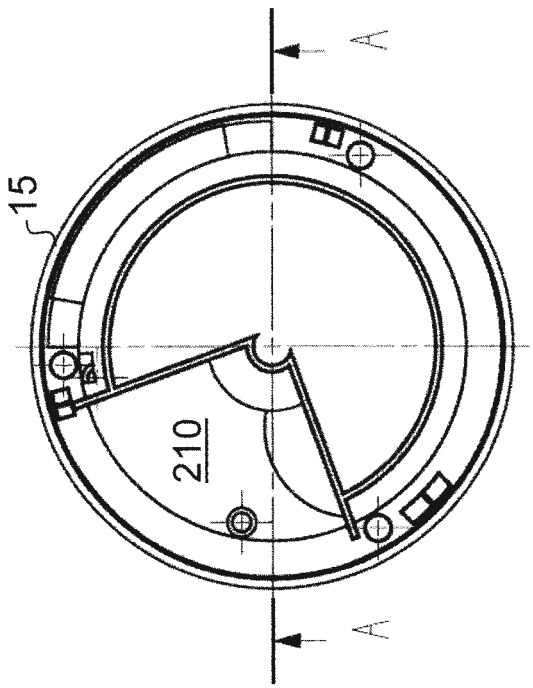


FIG. 42a

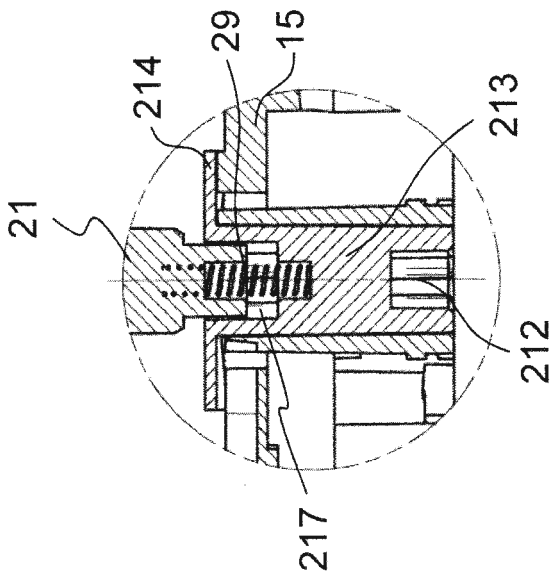


FIG. 44a

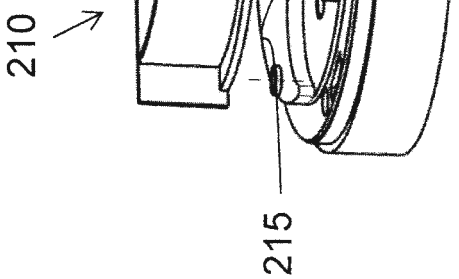


FIG. 41b

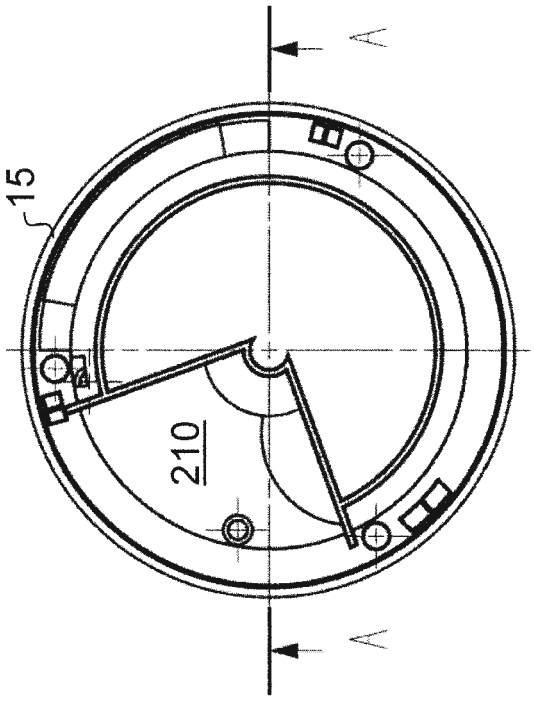


FIG. 42b

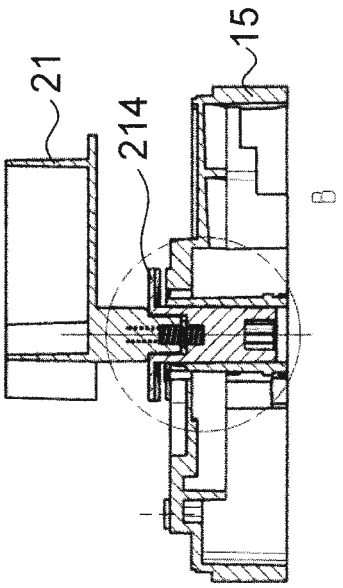


FIG. 43b

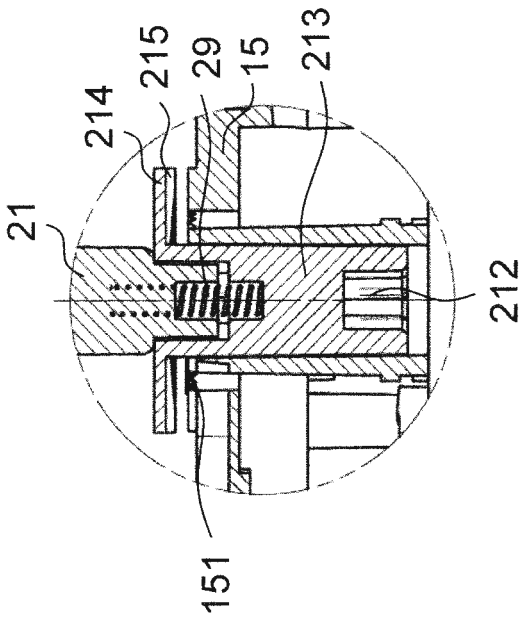


FIG. 44b