[図1]

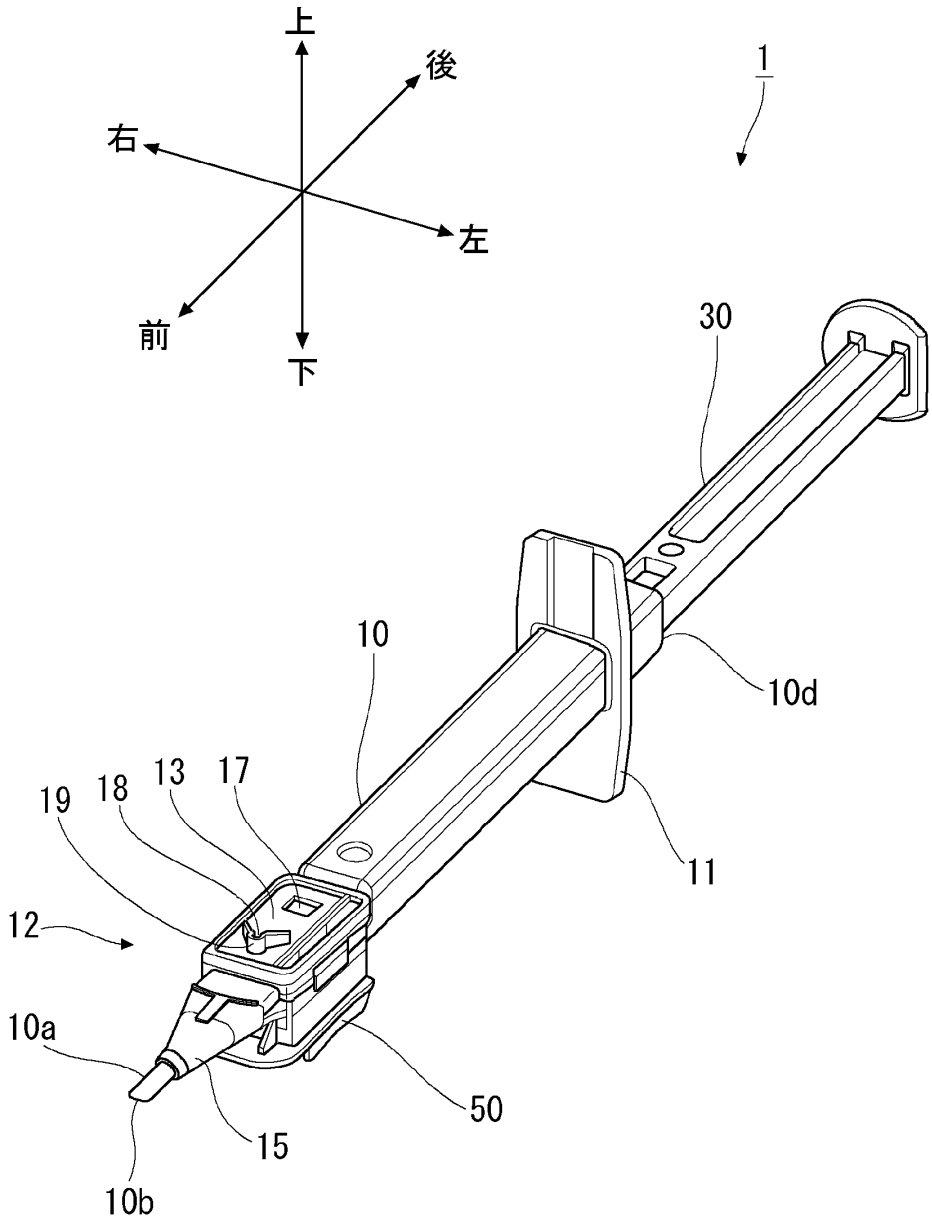

[図2]

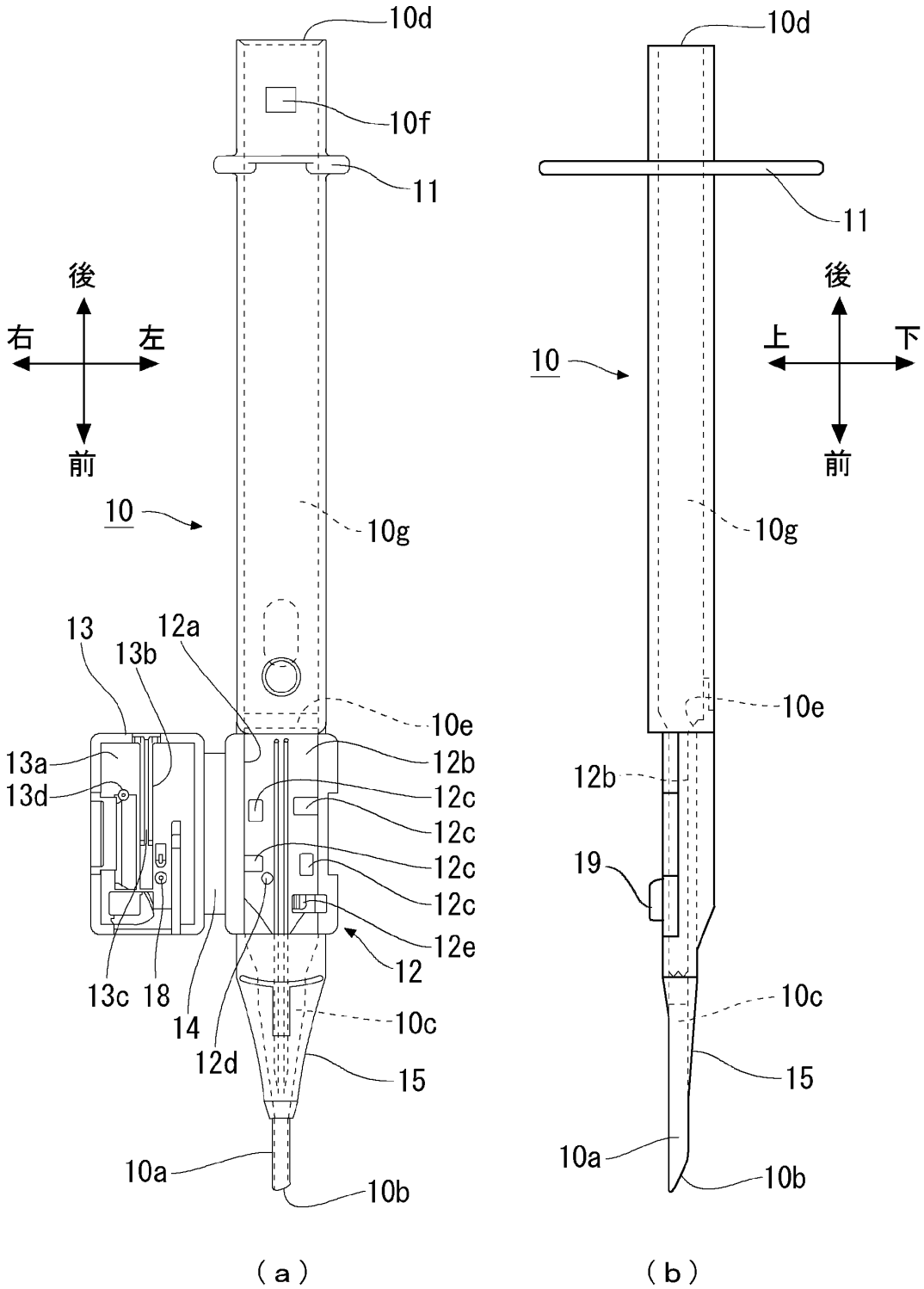
10d
10f
11
後
右
左
前
10
10g
13
12a
13b
10e
13a
12b
13d
12c
12c
12c
12c
12e
12
13c
18
14
12d
10c
15
10a
10b
（a）
10d
11
後
上
下
前
10
10g
10e
12b
19
10c
15
10a
10b
（b）

[図3]

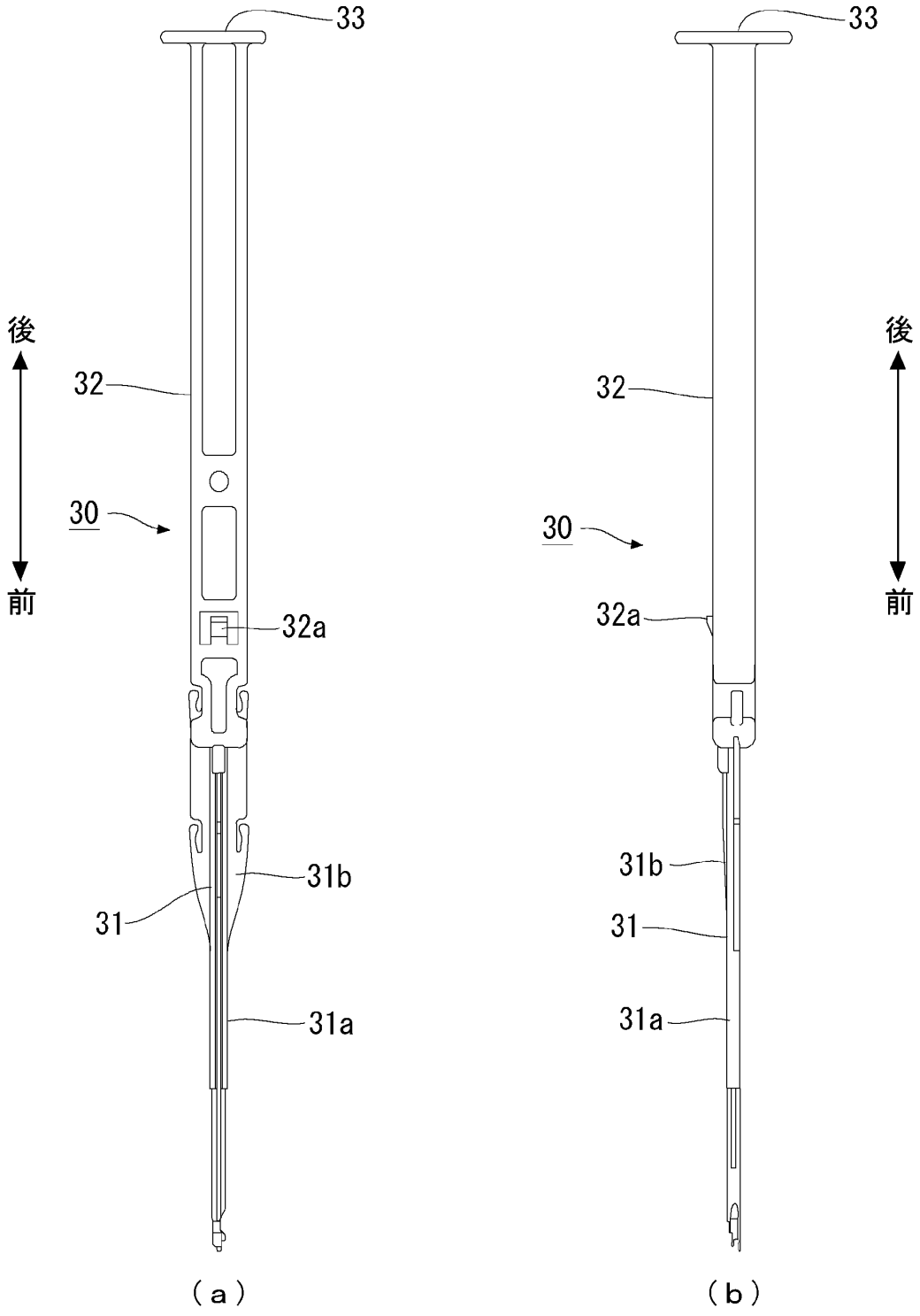

[図4]

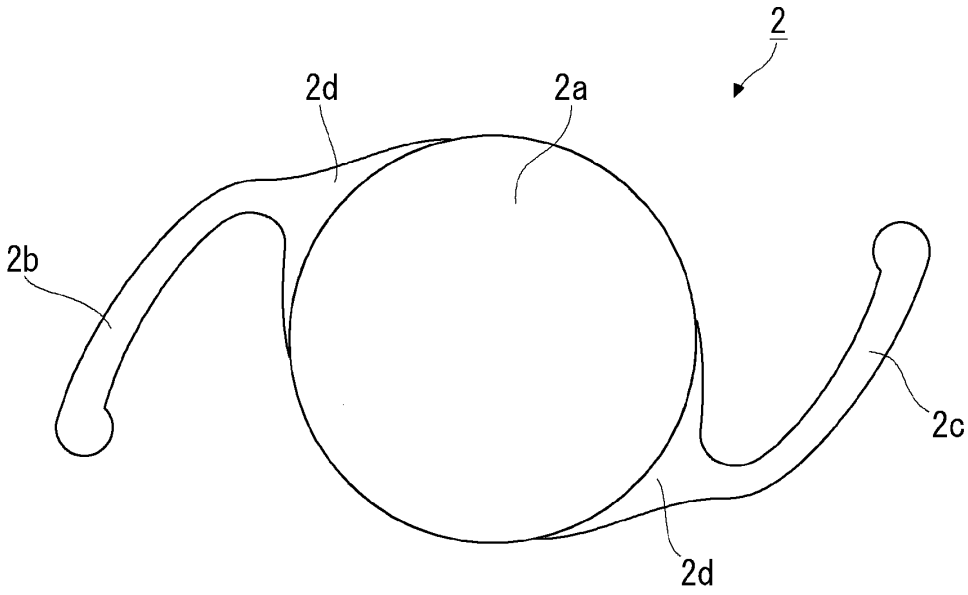

（ａ）

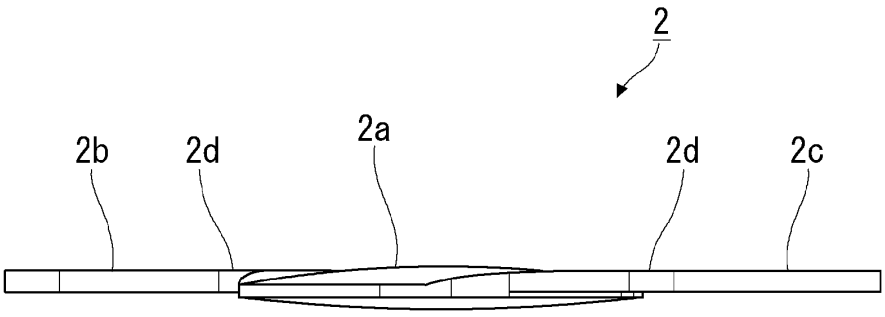

（ｂ）

[図5]

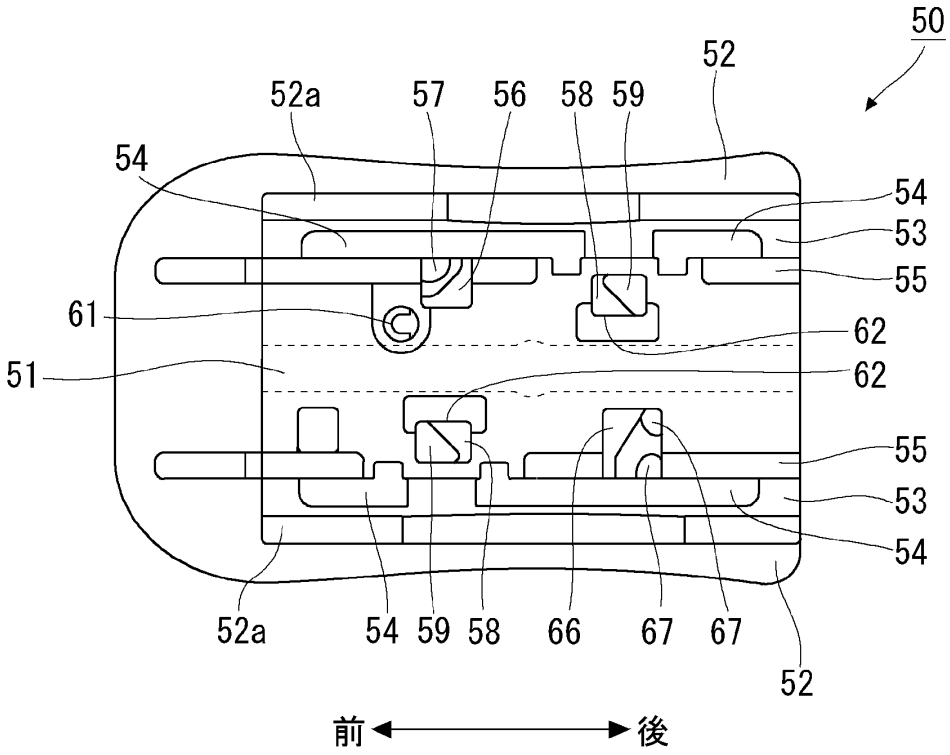
50
52
52a
57
56
58
59
54
54
53
55
61
62
51
62
55
53
54
52a
54
59
58
66
67
67
52
前
後

[図6]

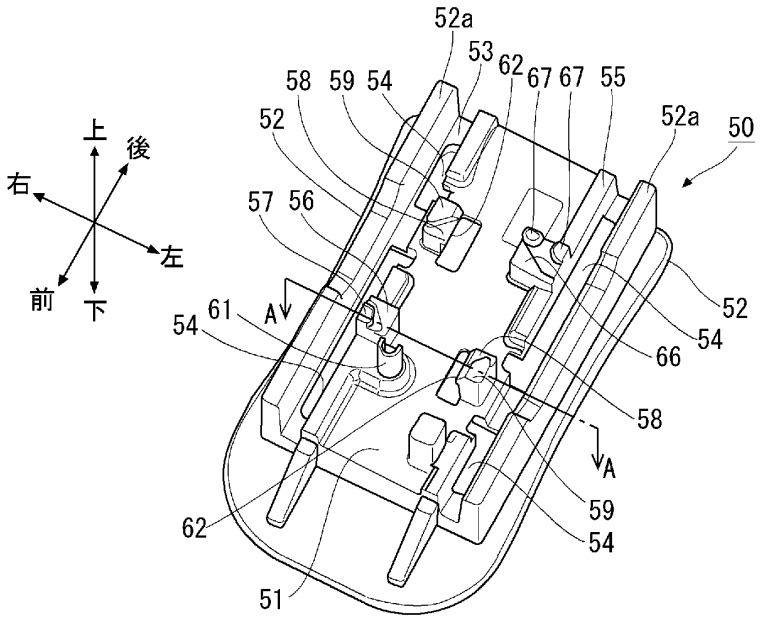
52a
53
62
67
67
55
58
59
54
52
52a
50
上
後
右
左
前
下
57
56
61
A
54
52
54
66
58
A
59
54
62
51

（ａ）

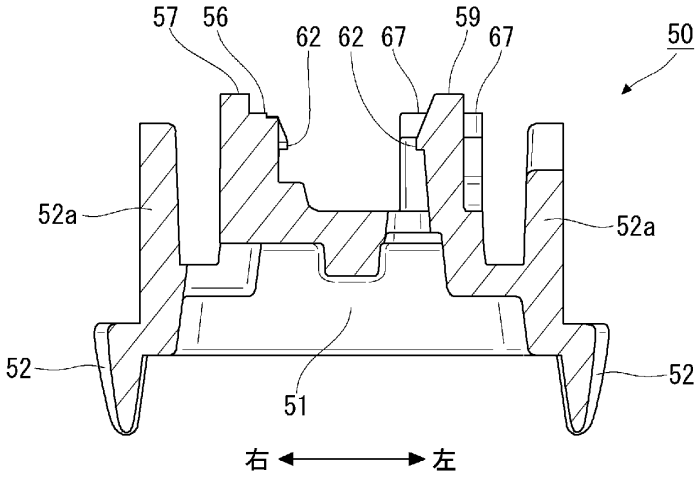
57
56
62
62
67
59
67
50
52a
52a
52
52
51
右
左

（ｂ）

[図7]

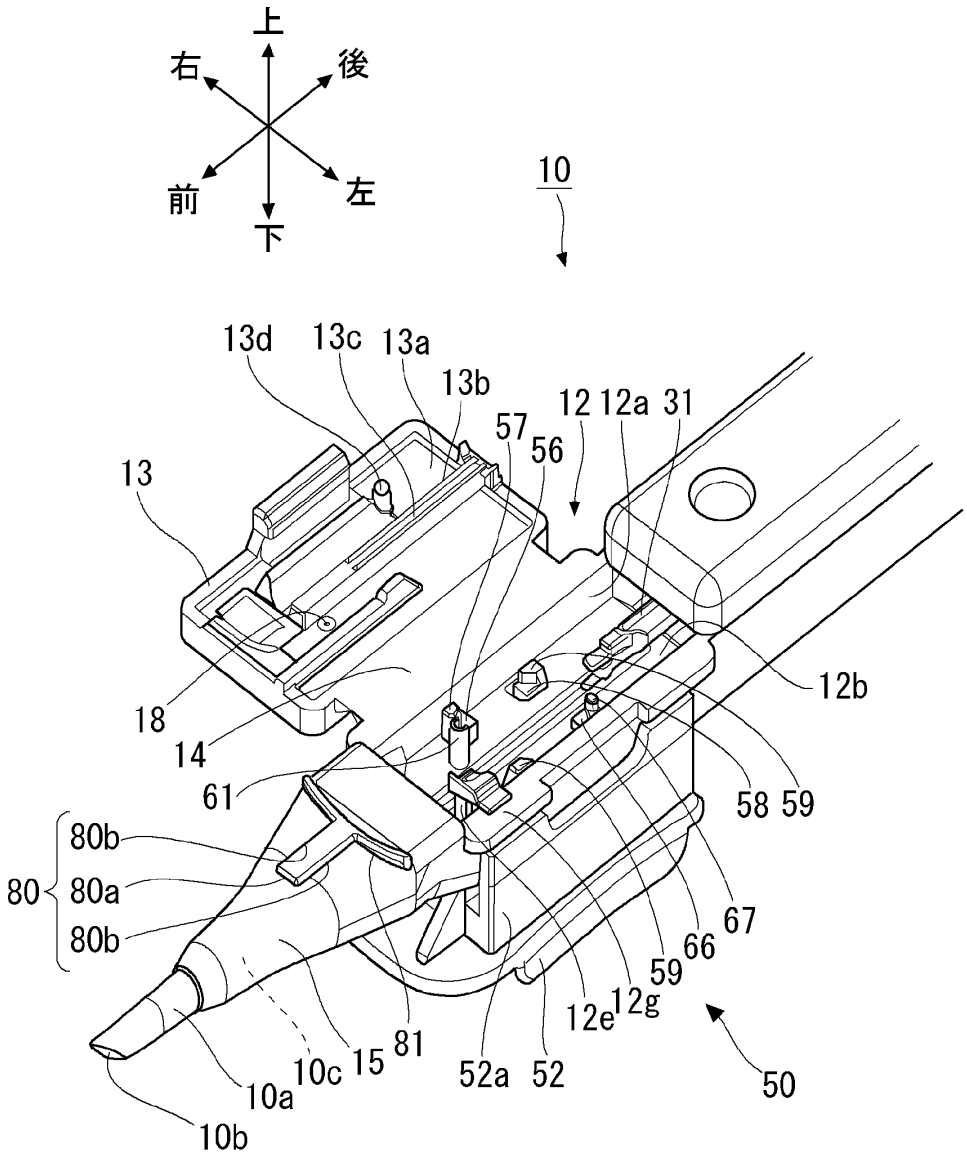
上
右
後
前
左
下
10
13d
13c
13a
13b
12
12a
31
57
56
13
12b
18
14
61
58
59
80
80b
80a
80b
67
66
59
12g
12e
15
81
10c
10a
52a
52
50
10b

[図8]

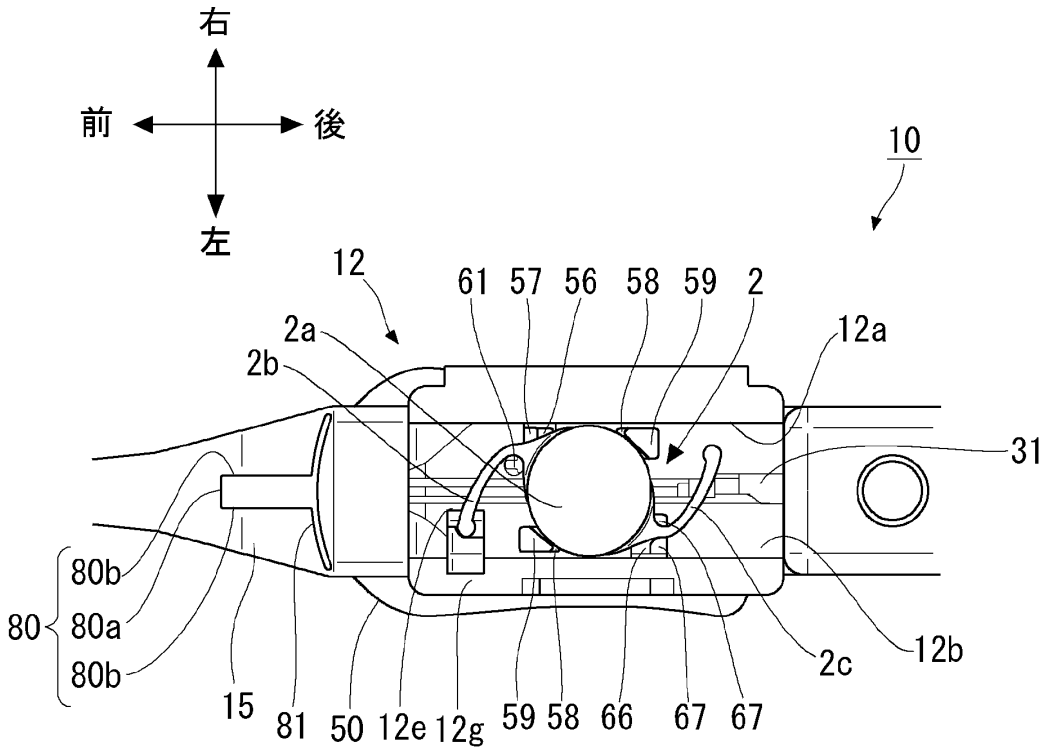
右
前
後
左
10
12
61
57
56
58
59
2
2a
2b
12a
31
80
80b
80a
80b
15
81
50
12e
12g
59
58
66
67
67
2c
12b

[図9]

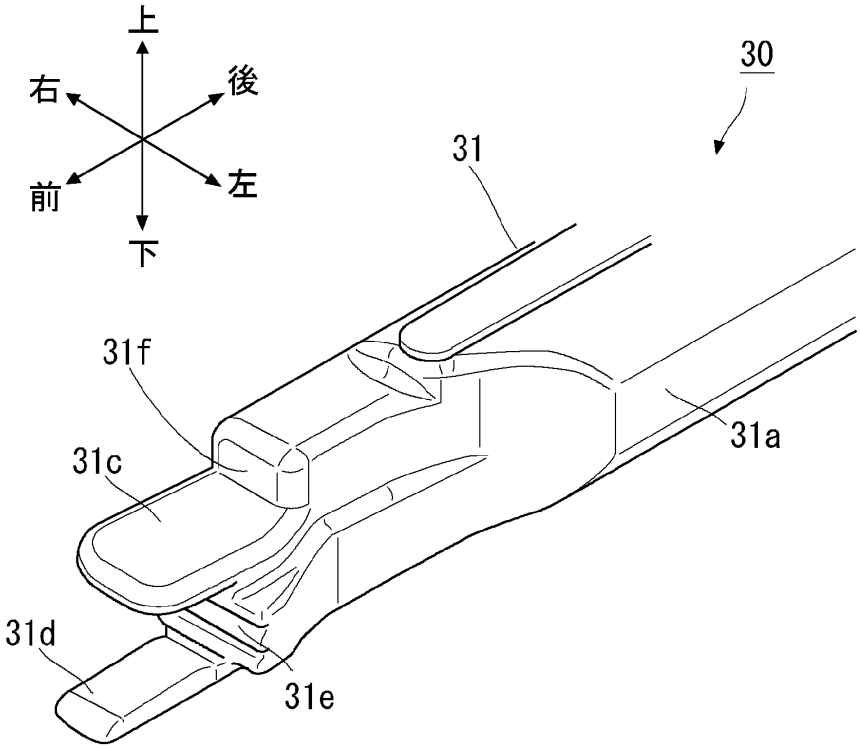
上
右
後
前
左
下
30
31
31f
31c
31a
31d
31e