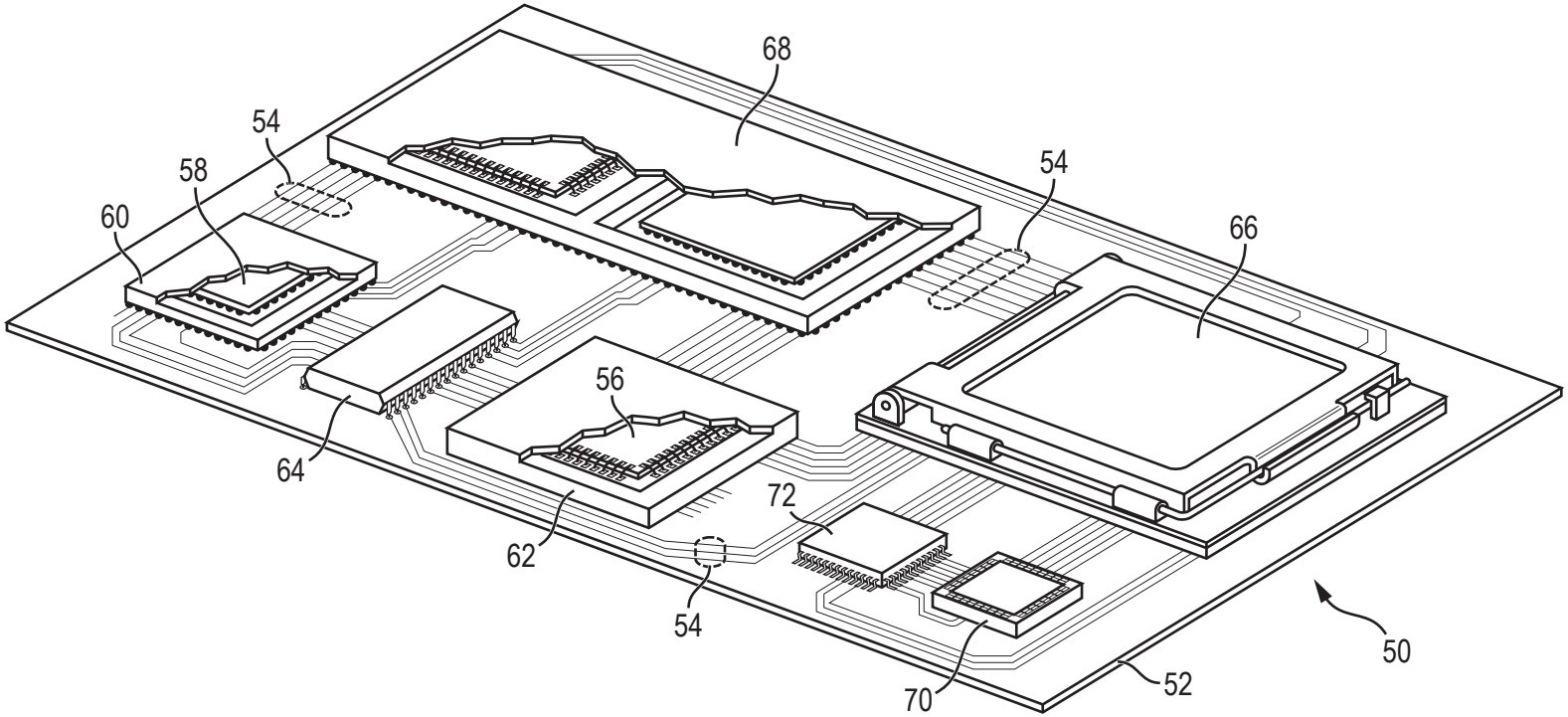

FIG. 1

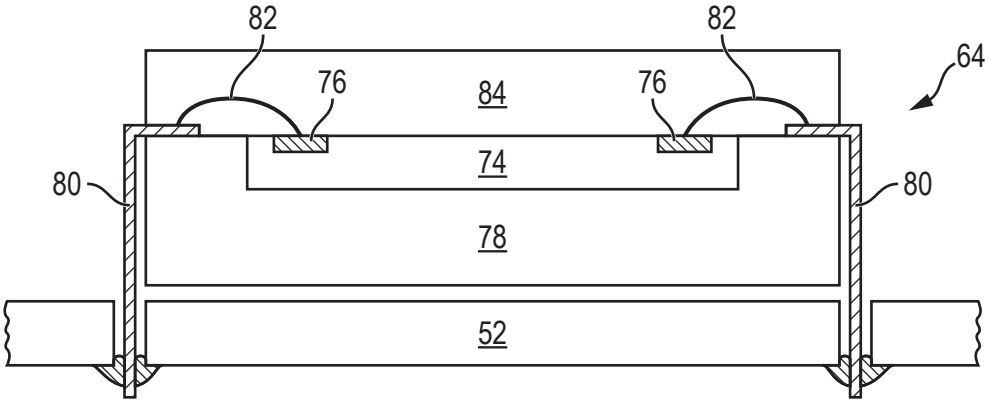

FIG. 2a

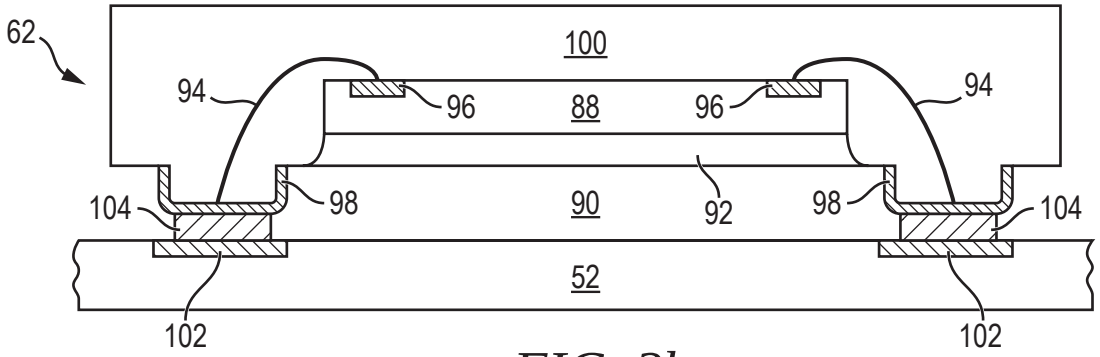

FIG. 2b

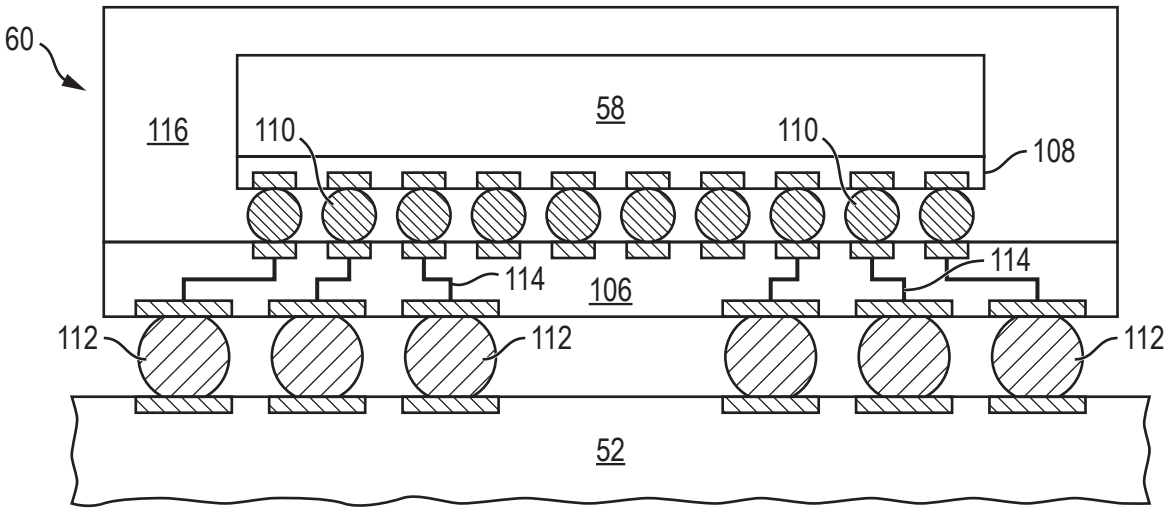

FIG. 2c

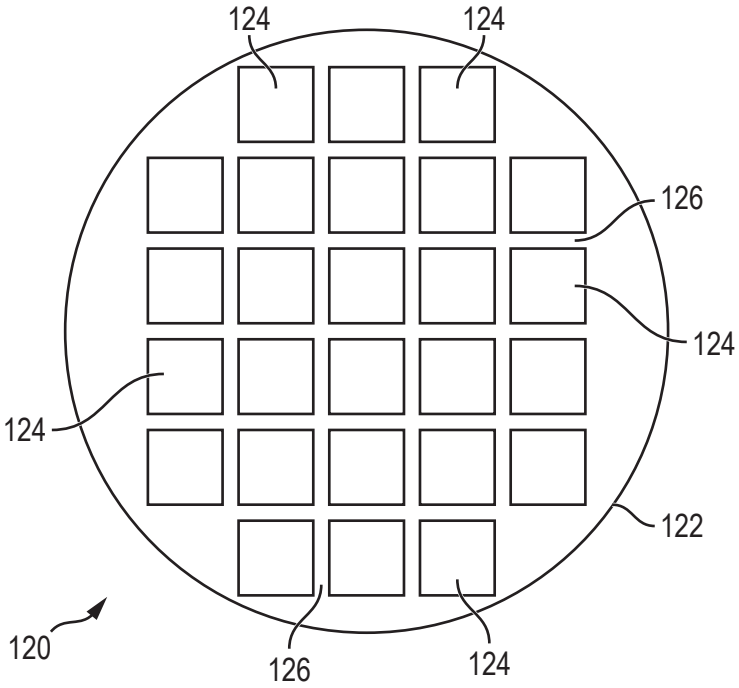

FIG. 3a

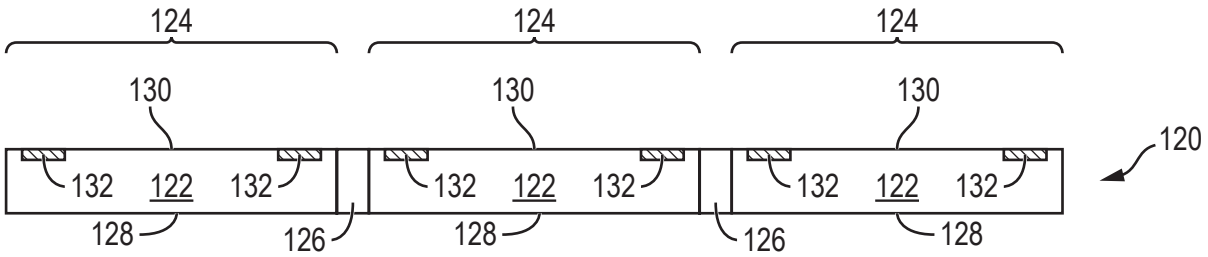

FIG. 3b

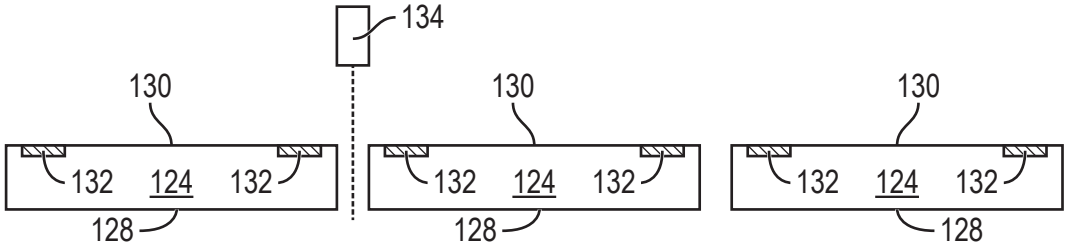

FIG. 3c

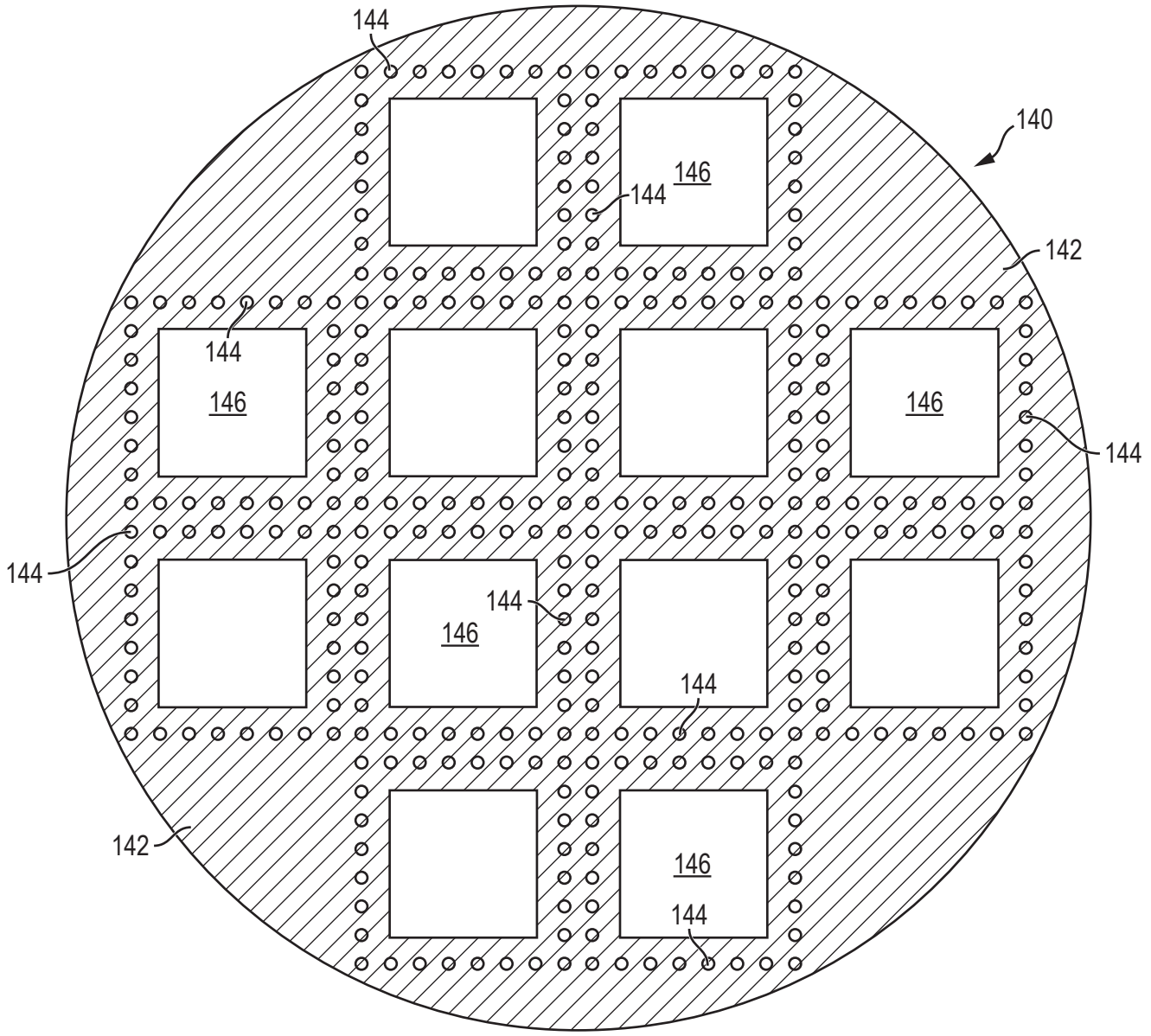

FIG. 4

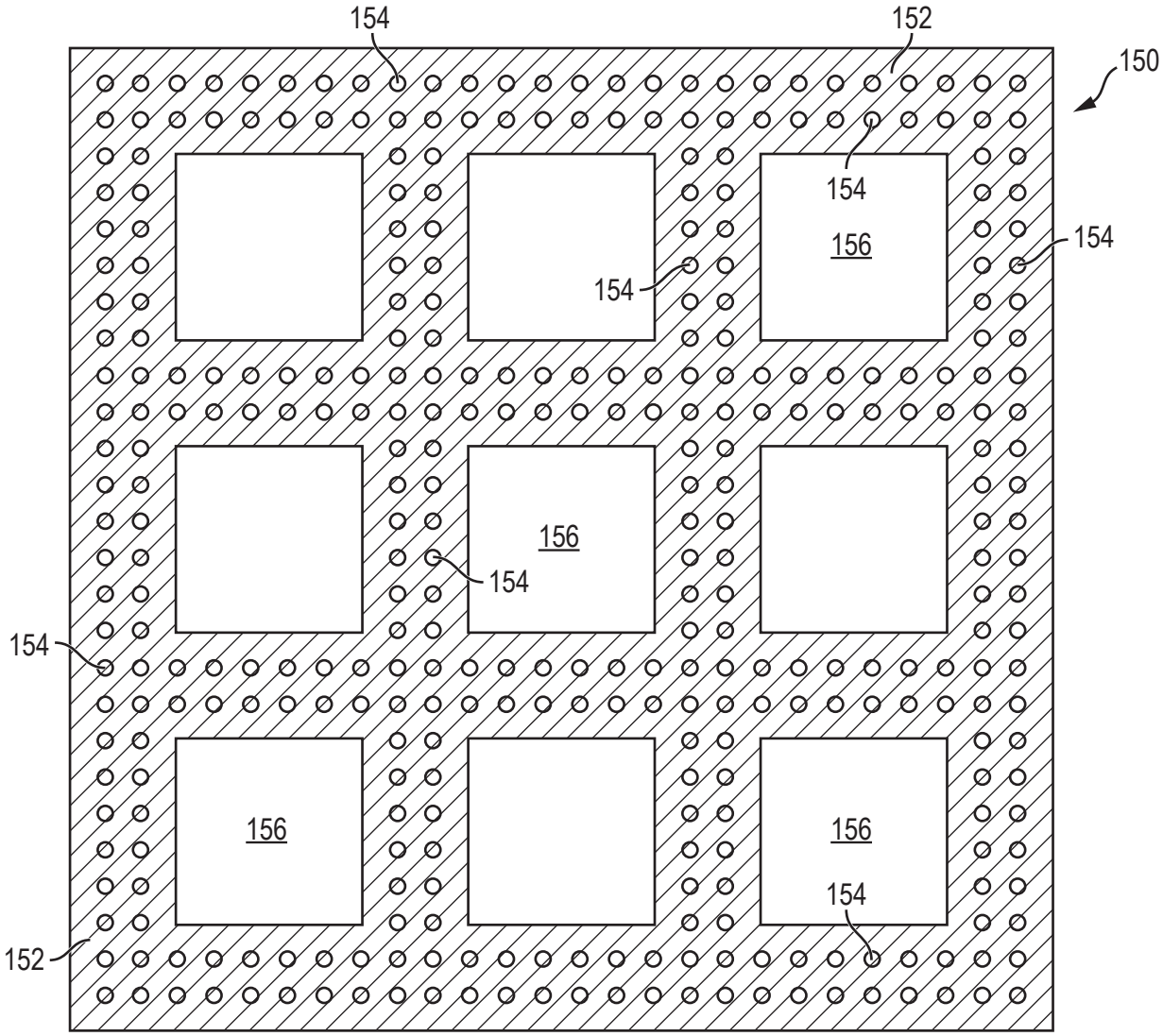

FIG. 5

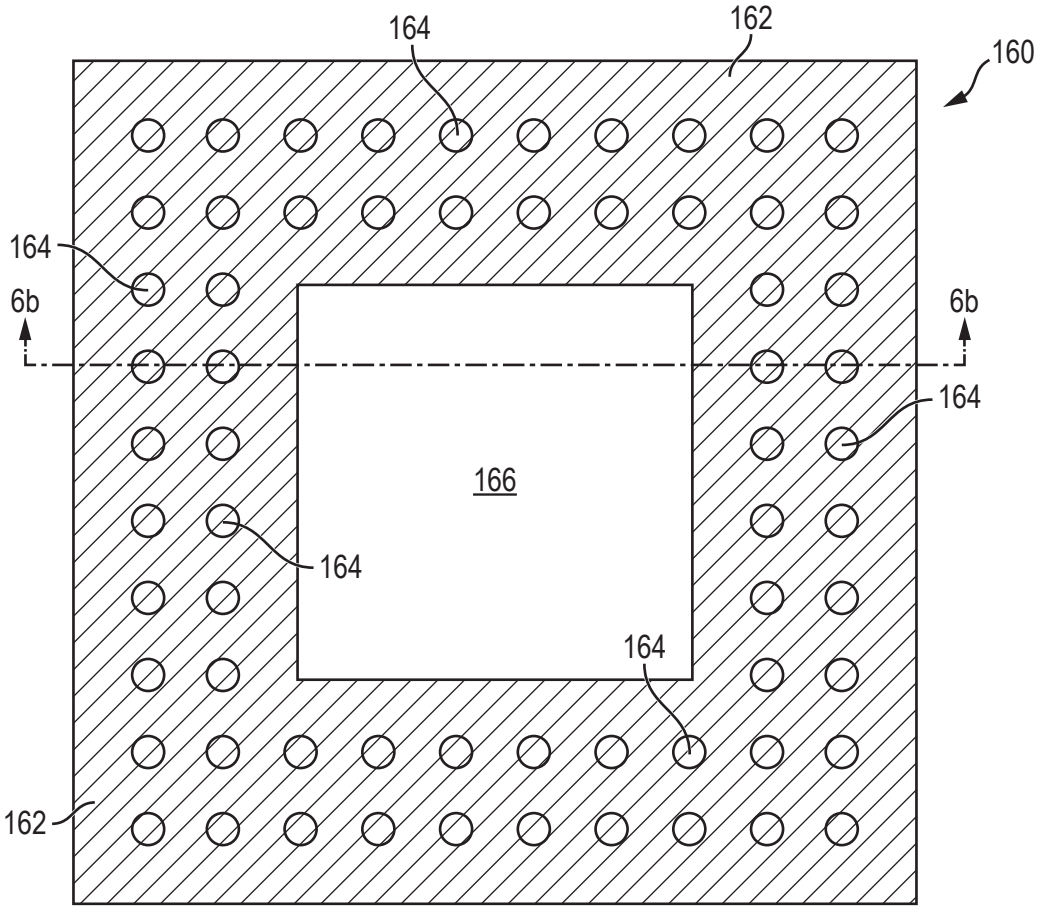

FIG. 6a

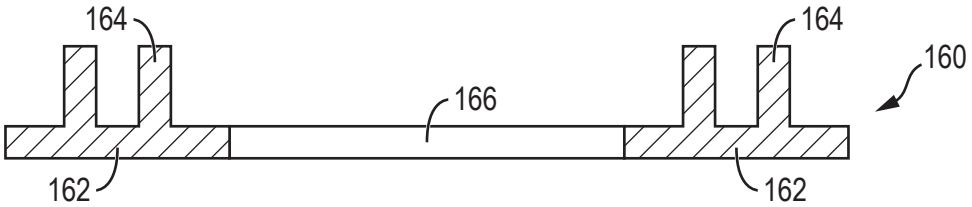

FIG. 6b

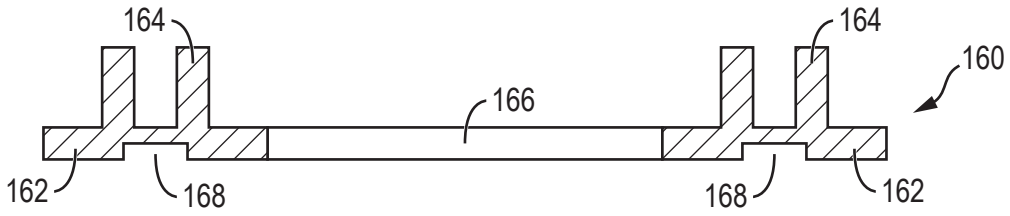

FIG. 6c

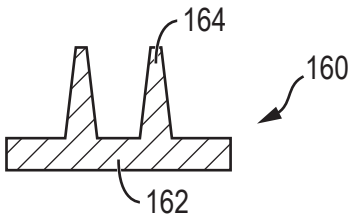

FIG. 7a

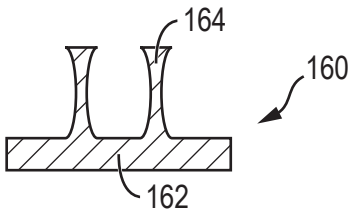

FIG. 7b

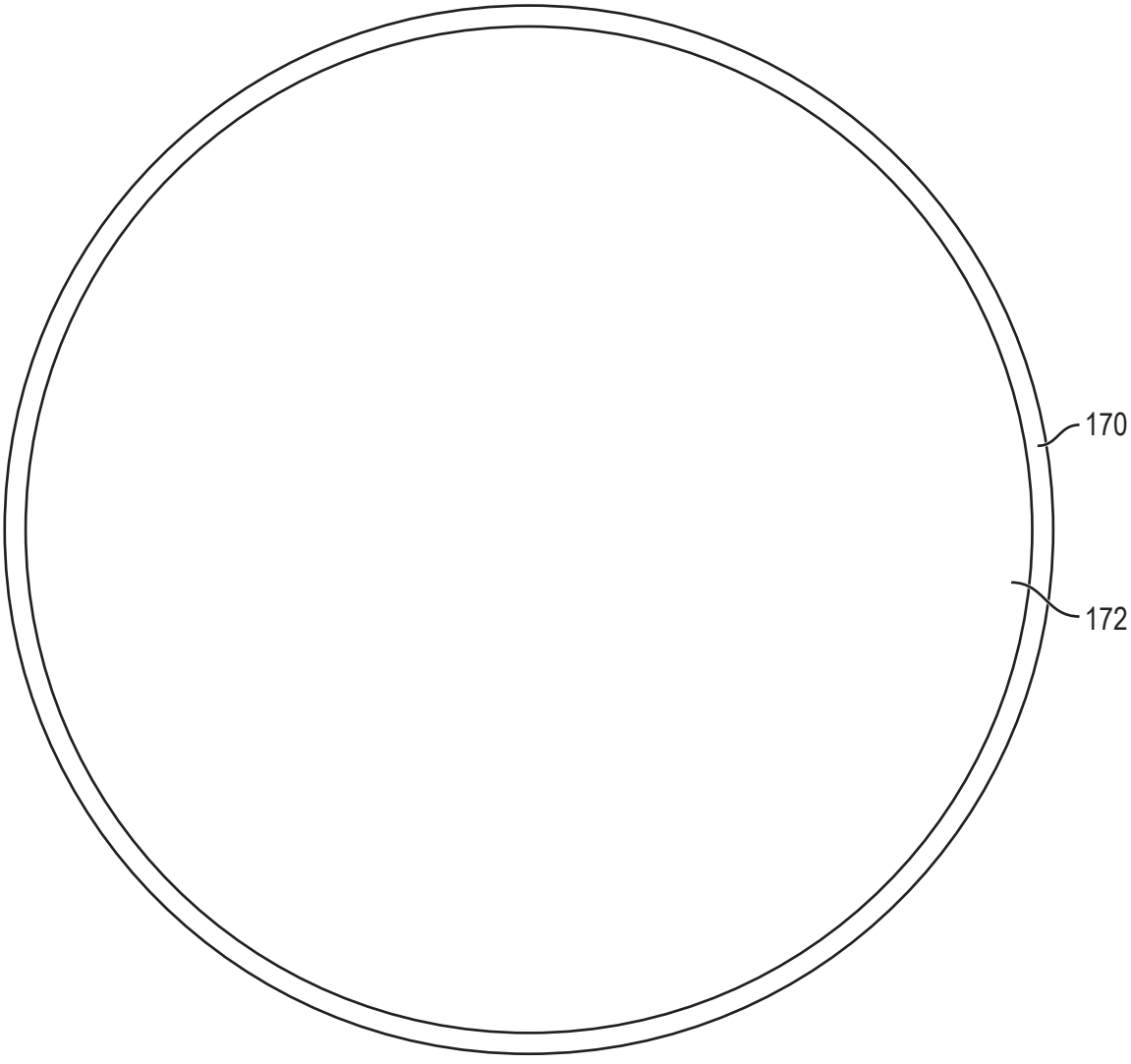

FIG. 8a

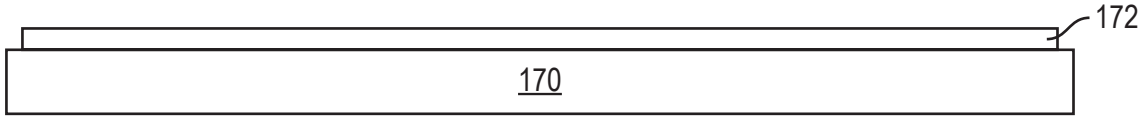

FIG. 8b

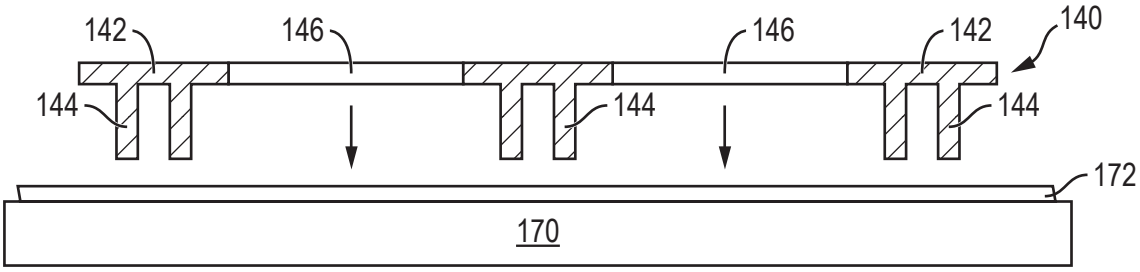

FIG. 8c

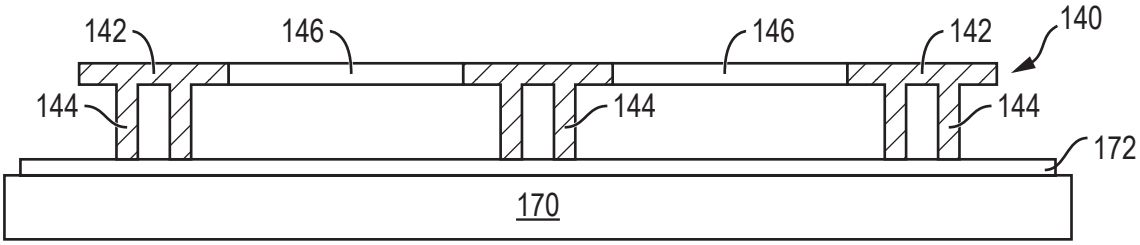

FIG. 8d

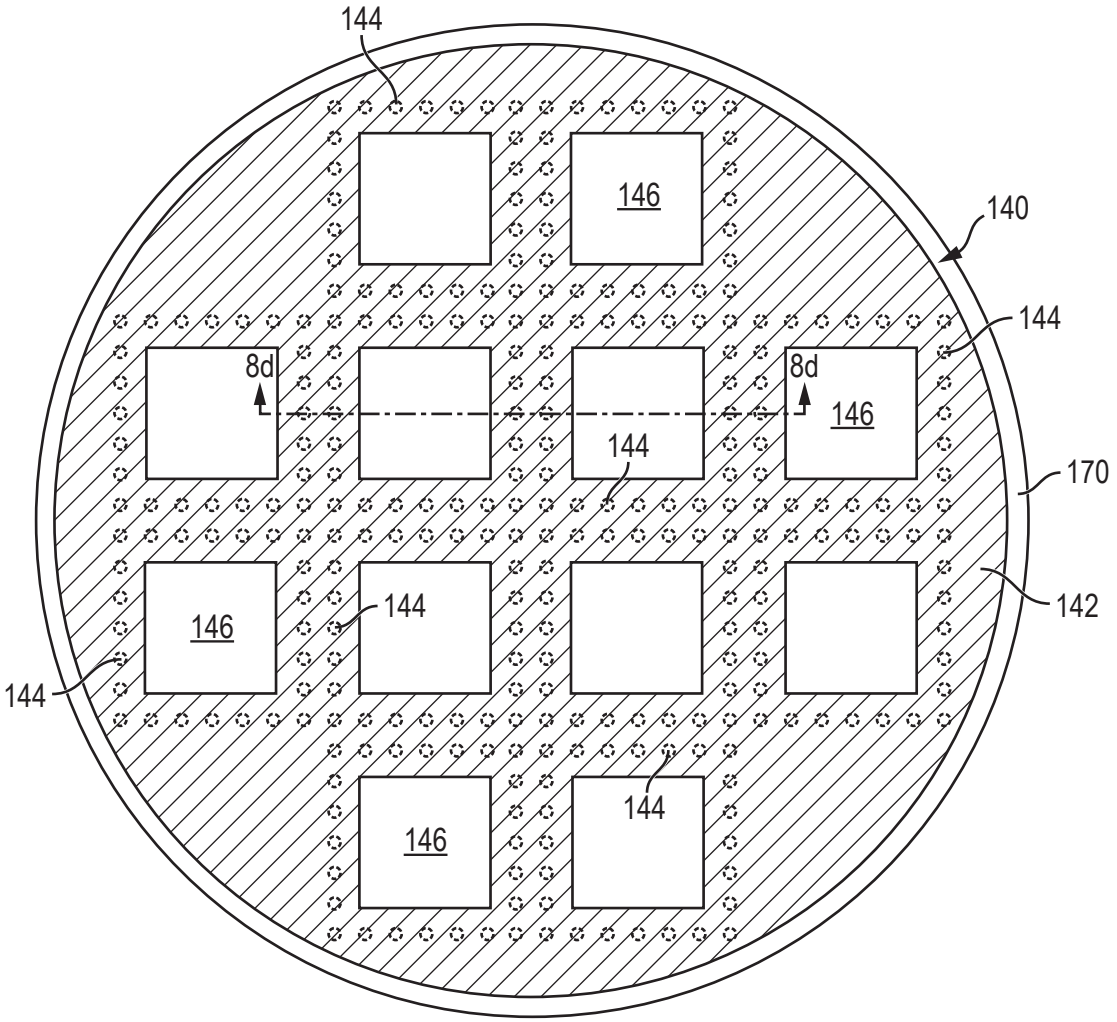

FIG. 8e

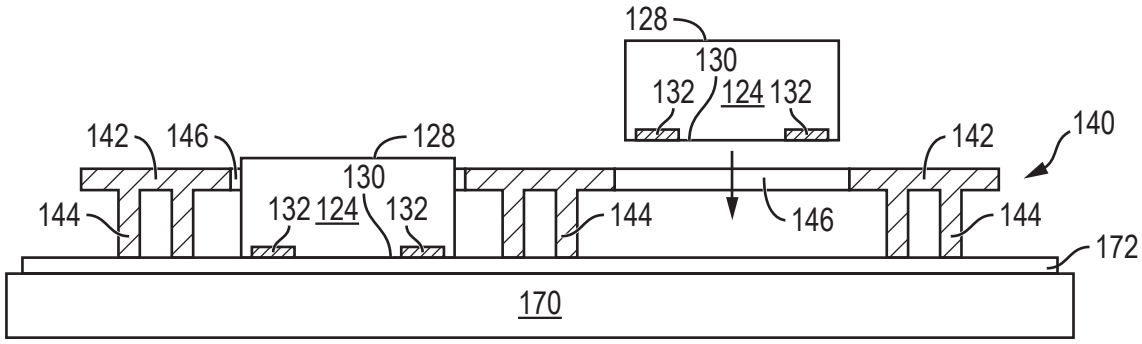

FIG. 8f

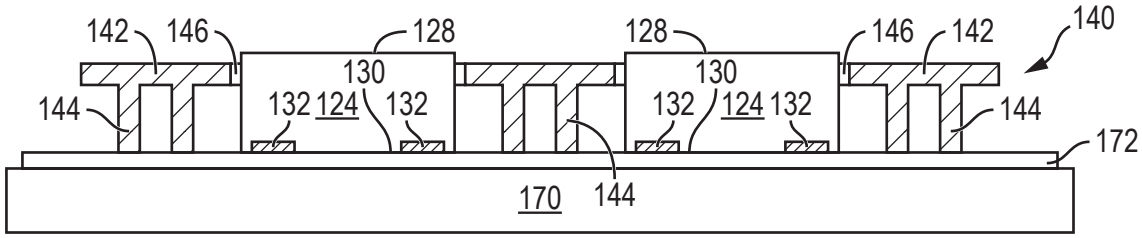

FIG. 8g

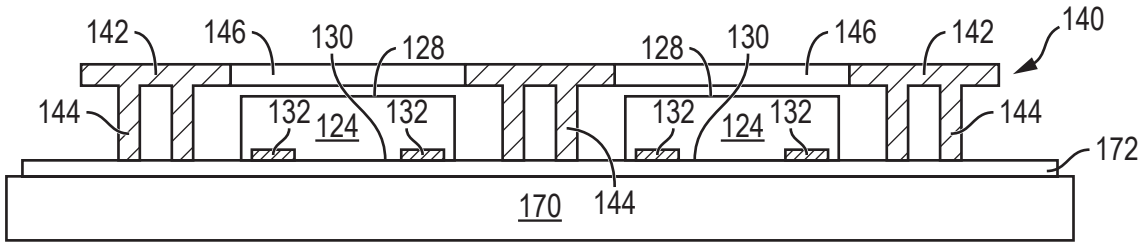

FIG. 8h

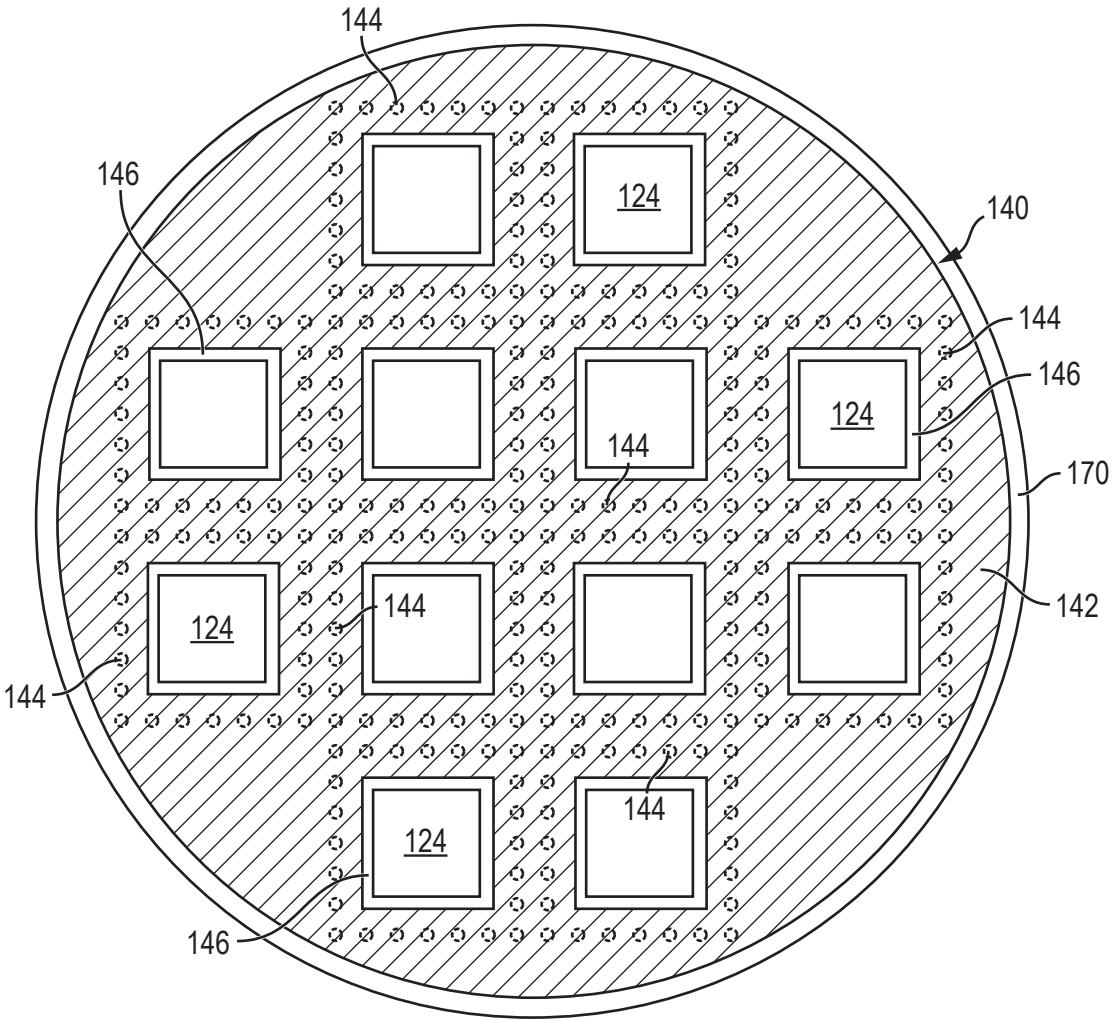
144
146
124
140
144
146
124
144
170
142
124
144
144
124
144
146

FIG. 8i

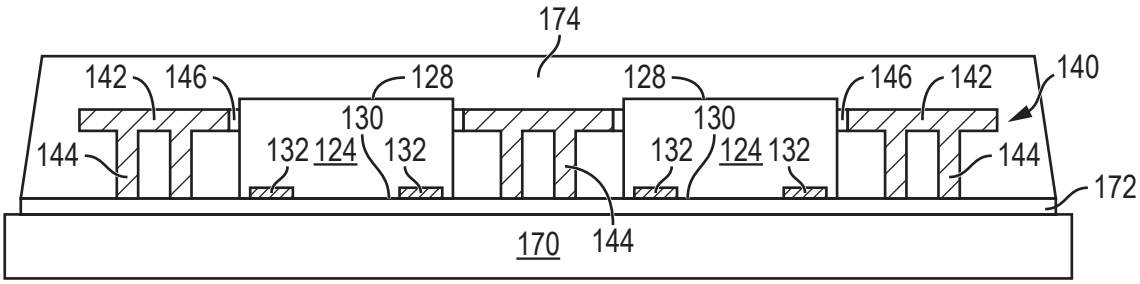
174
142
146
128
128
146
142
140
130
130
144
132
124
132
132
124
132
144
172
170
144

FIG. 8j

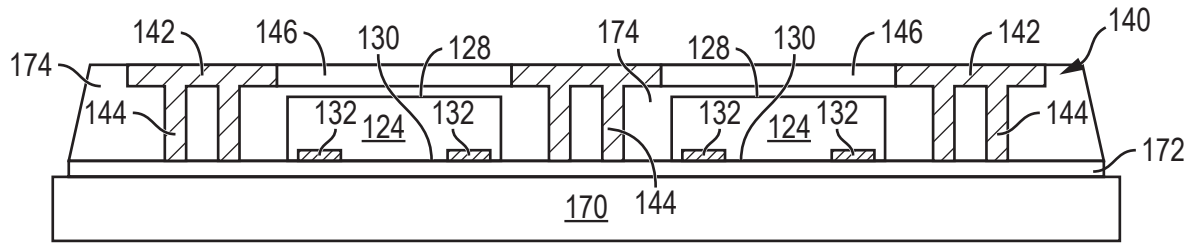

FIG. 8k

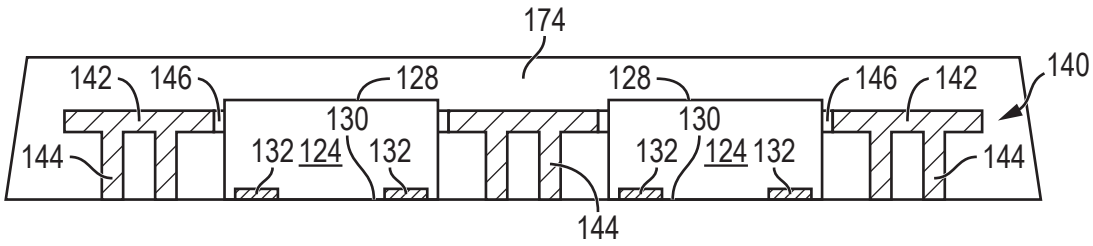

FIG. 8l

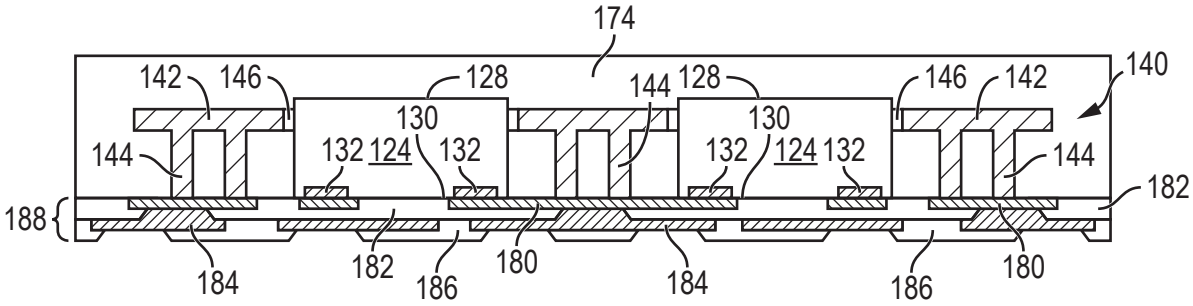

FIG. 8m

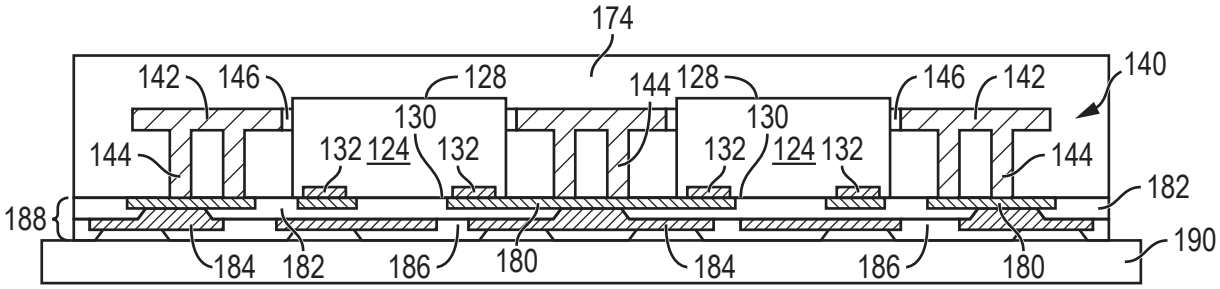

FIG. 8n

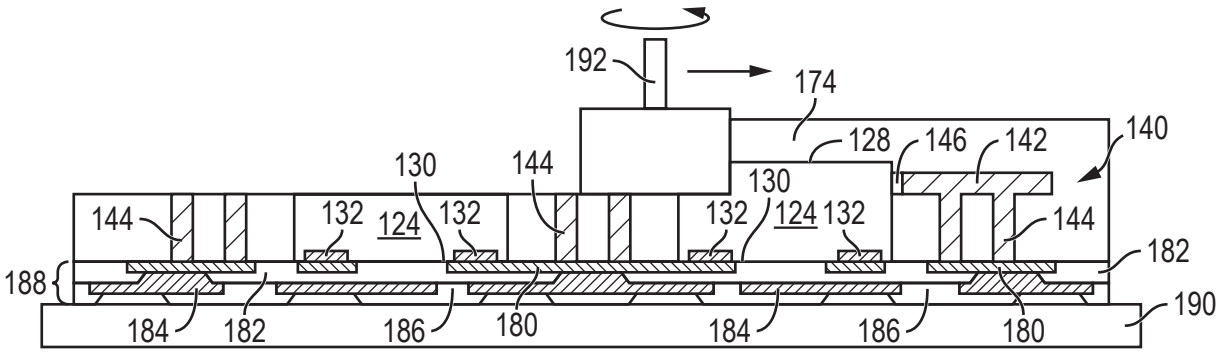

FIG. 8o

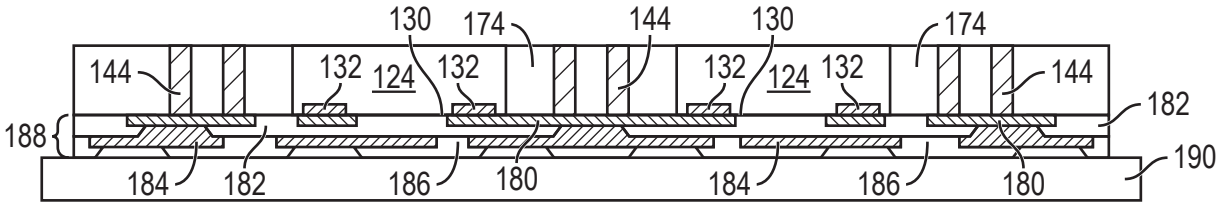

FIG. 8p

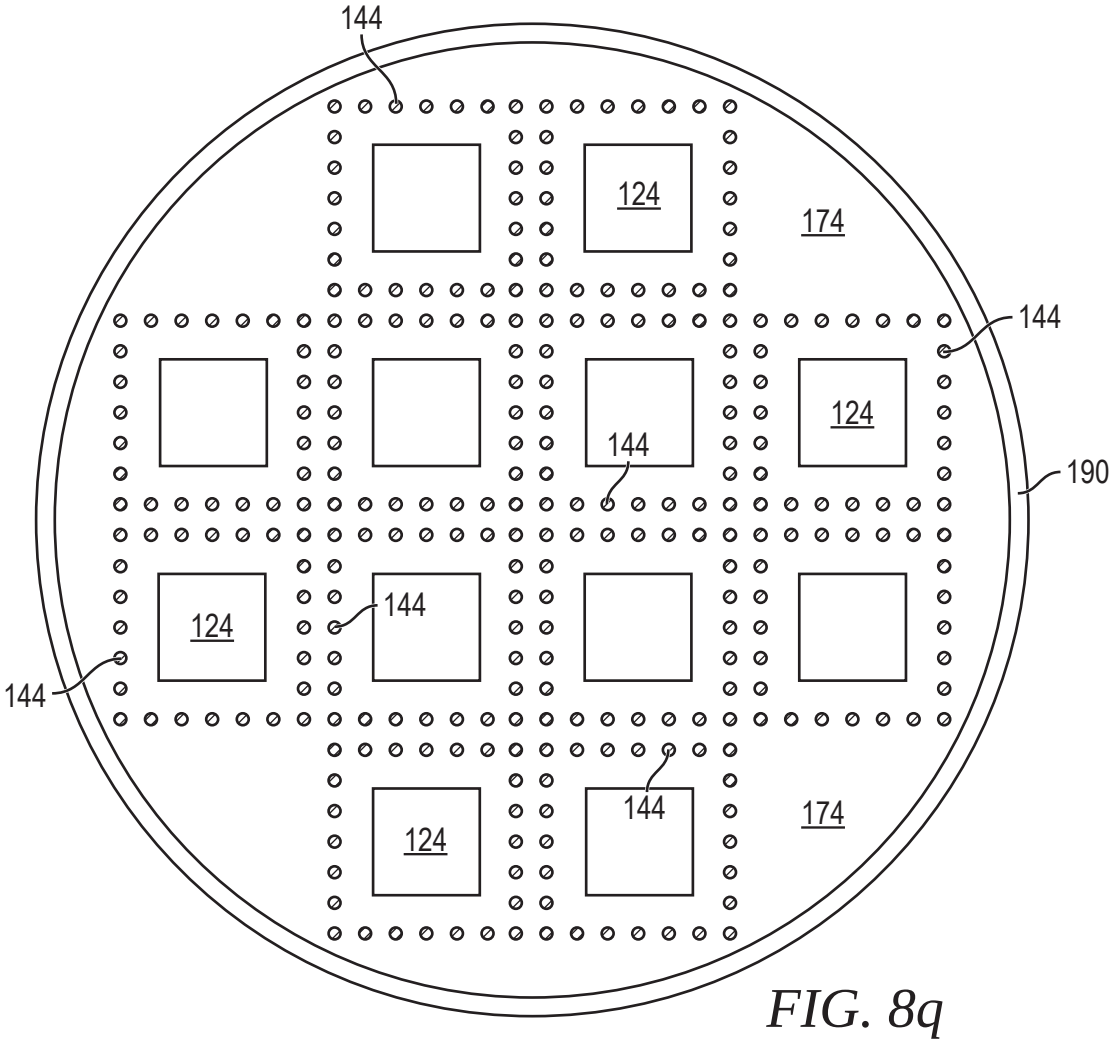

FIG. 8q

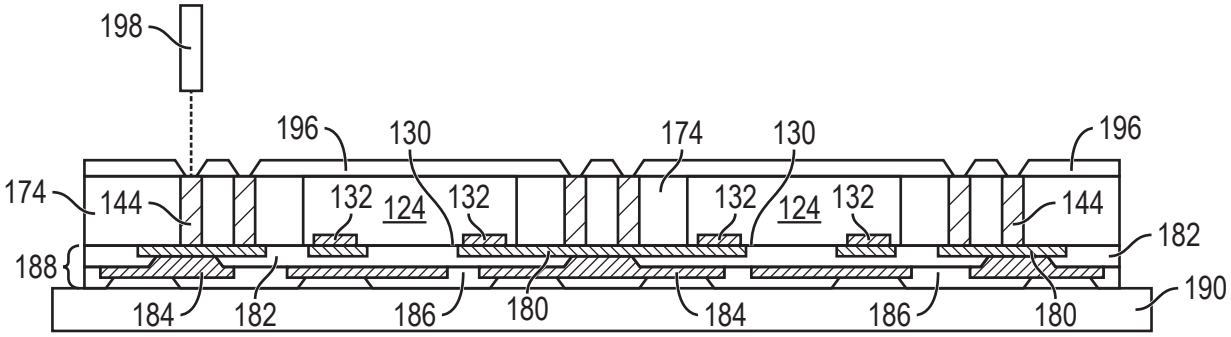

FIG. 8r

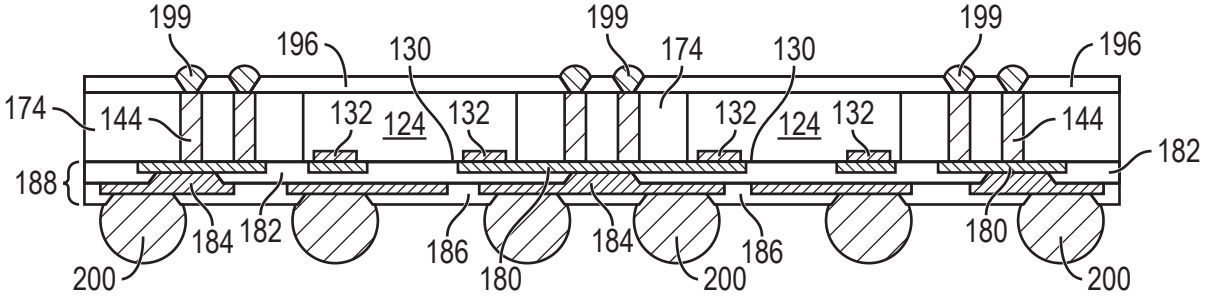

FIG. 8s

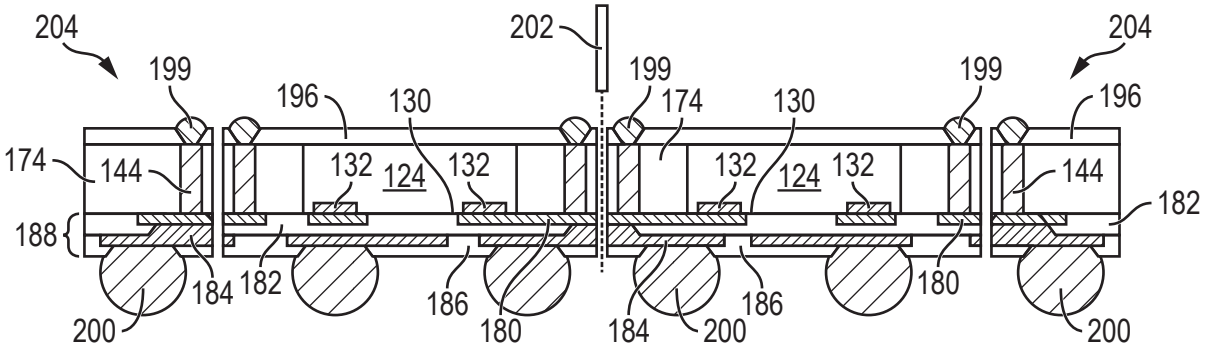

FIG. 8t

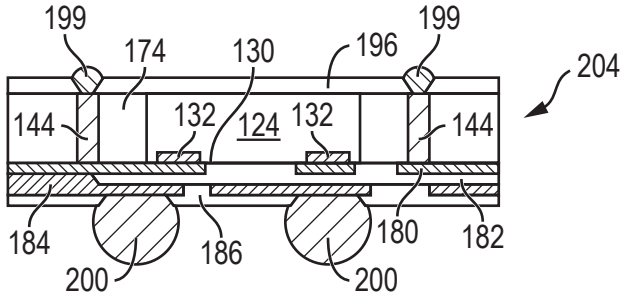

FIG. 9

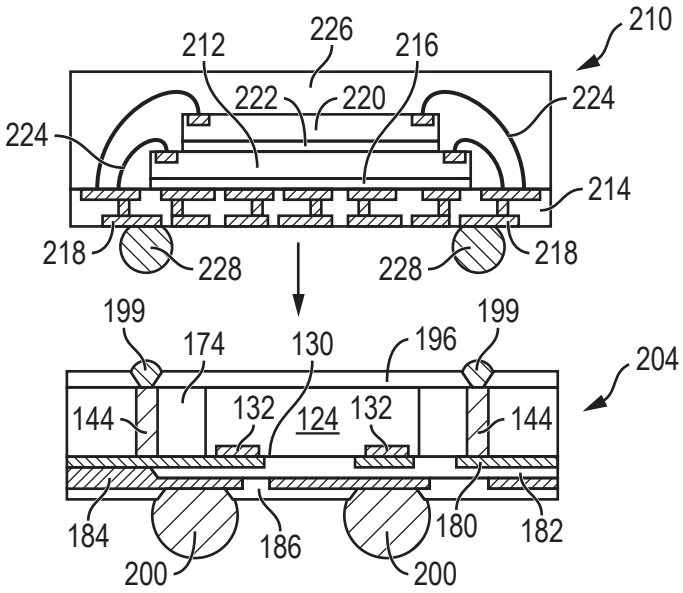

FIG. 10a

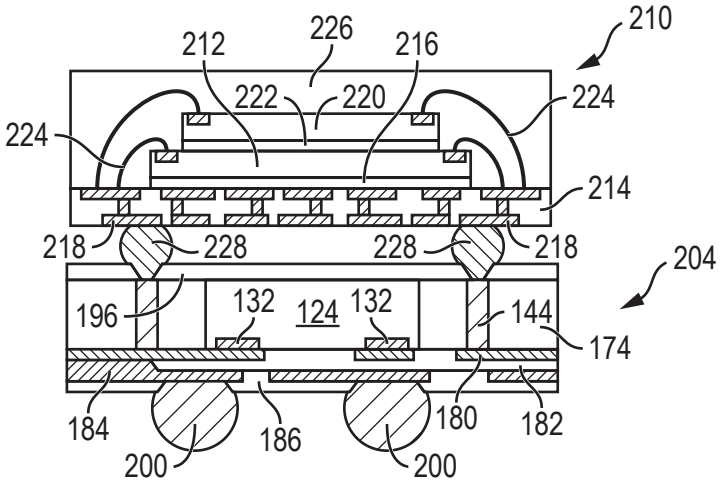

FIG. 10b