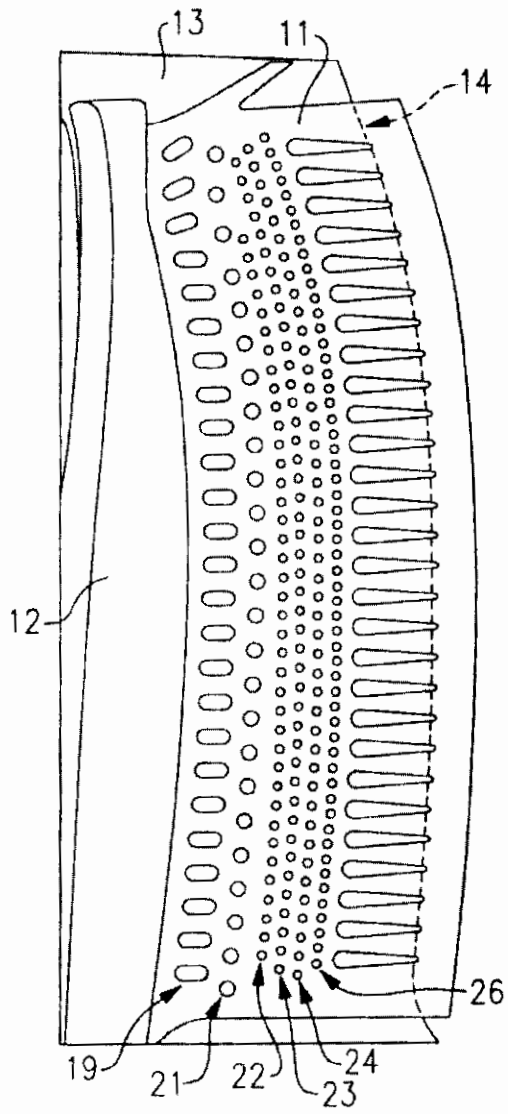

FIG.1

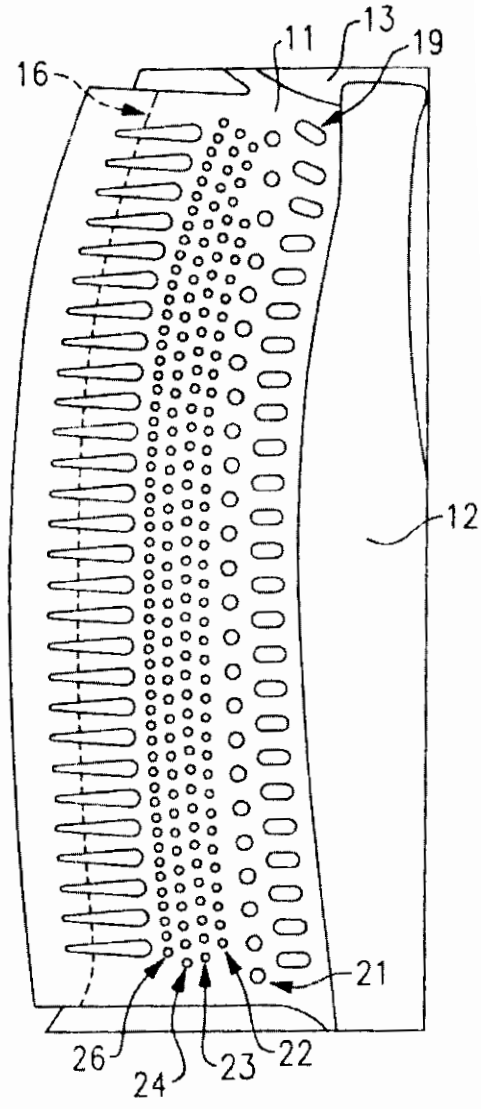

FIG.2

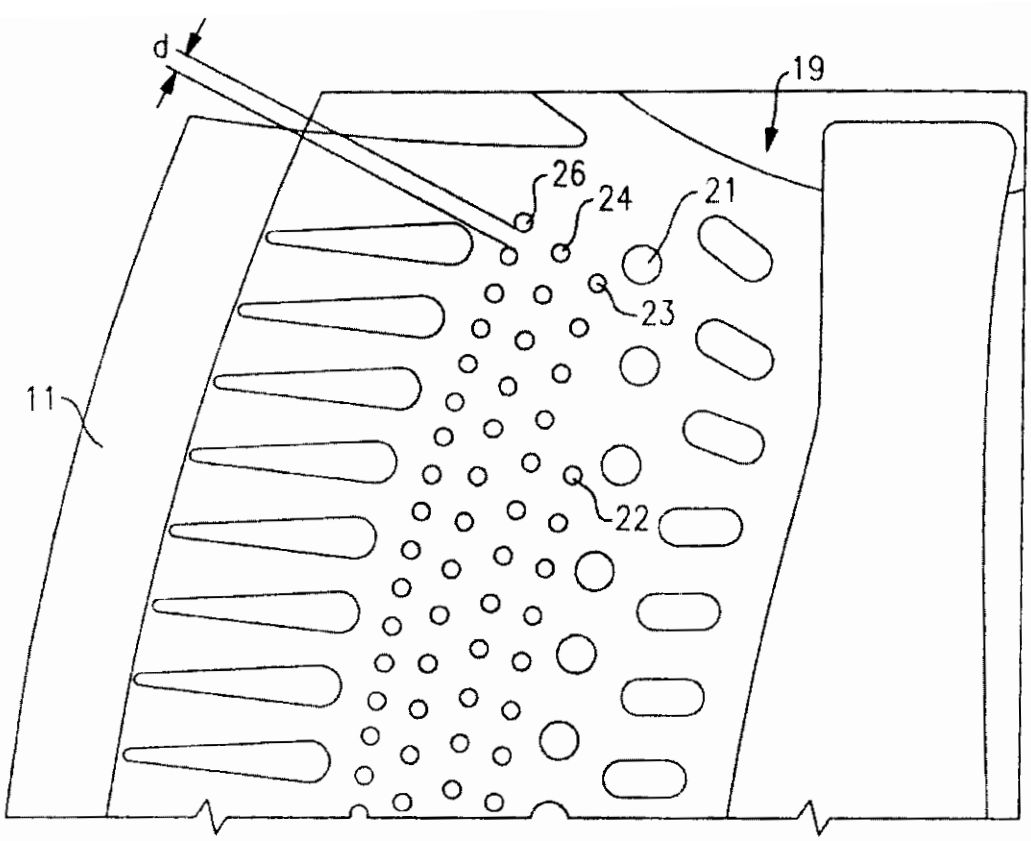

FIG.3

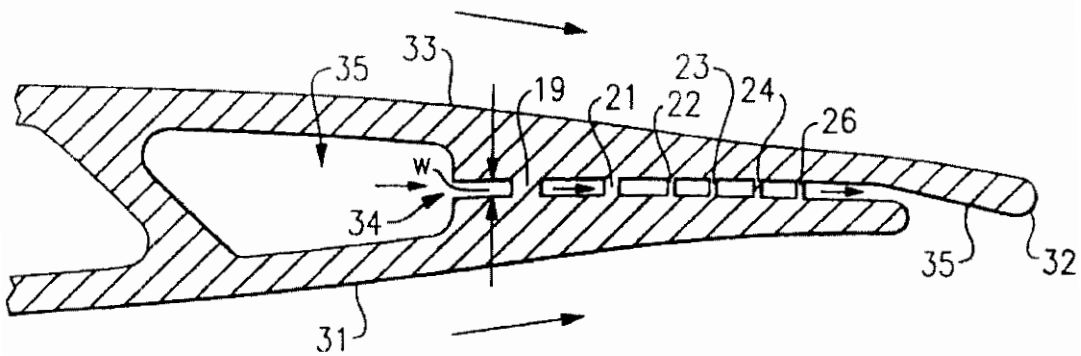

FIG.4

FIG.5A

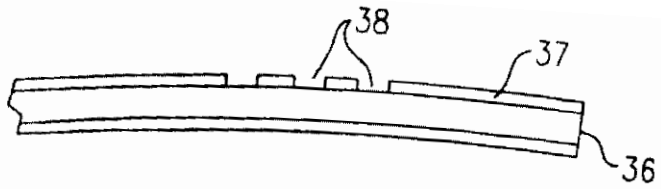

FIG.5B

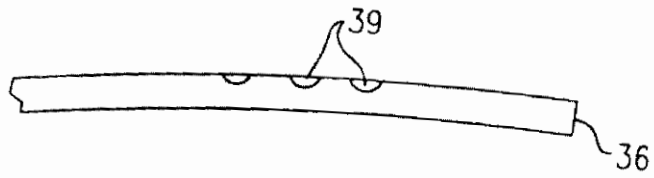

FIG.5C

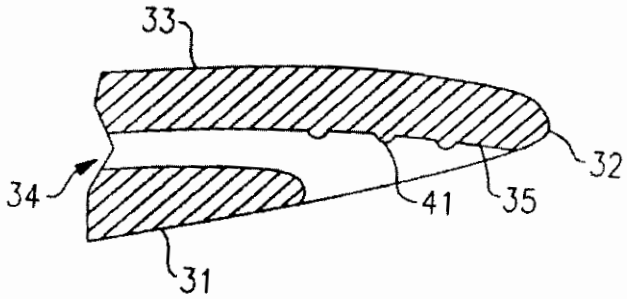

FIG.6

