(12) 特許協力条約に基づいて公開された国際出願

(19) 世界知的所有権機関
国際事務局

(43) 国際公開日
2011 年 6 月 3 日(03.06.2011)

PCT

(10) 国際公開番号
WO 2011/065314 A1

(51) 国際特許分類:
G02B 6/00 (2006.01)

(21) 国際出願番号: PCT/JP2010/070757

(22) 国際出願日: 2010 年 11 月 22 日(22.11.2010)

(25) 国際出願の言語: 日本語

(26) 国際公開の言語: 日本語

(30) 優先権データ:
特願 2009-267928 2009 年 11 月 25 日(25.11.2009) JP

(71) 出願人 (米国を除く全ての指定国について): 住友電気工業株式会社(SUMITOMO ELECTRIC INDUSTRIES, LTD.) [JP/JP]; 〒5410041 大阪府大阪市中央区北浜四丁目５番３３号 Osaka (JP). ＳＥＩオプティフロンティア株式会社(SEI Optifrontier Co., Ltd.) [JP/JP]; 〒2448589 神奈川県横浜市栄区田谷町１番地 Kanagawa (JP).

(72) 発明者; および

(75) 発明者/出願人 (米国についてのみ): 本間 敏彦 (HOMMA, Toshihiko) [JP/JP]; 〒2448588 神奈川県横浜市栄区田谷町１番地 住友電気工業株式会社横浜製作所内 Kanagawa (JP). 福田 征一 (FUKUDA, Masakazu) [JP/JP]; 〒2448589 神奈川県横浜市栄区田谷町１番地 ＳＥＩオプティフロンティア株式会社内 Kanagawa (JP). 中澤 清志(NAKAZAWA, Kiyoshi) [JP/JP]; 〒2448589 神奈川県横浜市栄区田谷町１番地 ＳＥＩオプティフロンティア株式会社内 Kanagawa (JP). 長谷川 昌弘 (HASEGAWA, Masahiro) [JP/JP]; 〒2448589 神奈川県横浜市栄区田谷町１番地 ＳＥＩオプティフロンティア株式会社内 Kanagawa (JP).

(74) 代理人: 中田 元己, 外(NAKATA, Motomi et al.); 〒5540024 大阪府大阪市此花区島屋一丁目１番３号 住友電気工業株式会社内 Osaka (JP).

(81) 指定国 (表示のない限り、全ての種類の国内保護が可能): AE, AG, AL, AM, AO, AT, AU, AZ, BA, BB, BG, BH, BR, BW, BY, BZ, CA, CH, CL, CN, CO, CR, CU, CZ, DE, DK, DM, DO, DZ, EC, EE, EG, ES, FI, GB, GD, GE, GH, GM, GT, HN, HR, HU, ID, IL, IN, IS, KE, KG, KM, KN, KP, KR, KZ, LA, LC, LK, LR, LS, LT, LU, LY, MA, MD, ME, MG, MK, MN, MW, MX, MY, MZ, NA, NG, NI, NO, NZ, OM, PE, PG, PH, PL, PT, RO, RS, RU, SC, SD, SE, SG, SK, SL, SM, ST, SV, SY, TH, TJ, TM, TN, TR, TT, TZ, UA, UG, US, UZ, VC, VN, ZA, ZM, ZW.

[続葉有]

(54) **Title**: OPTICAL FIBER COATING REMOVAL DEVICE

(54) 発明の名称 : 光ファイバ被覆除去器

[図13]

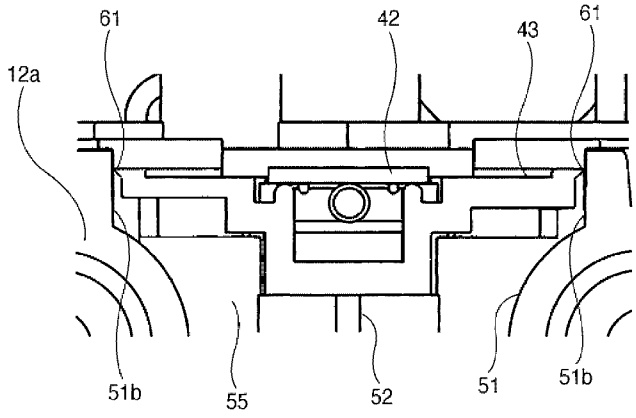

(57) **Abstract**: Provided is an optical fiber coating removal device capable of carrying out coating removal favorably and decreasing the tensile force required for coating removal without there being any problems due to the ingress of water. In the optical fiber coating removal device (11), an optical fiber securing unit (13) is separated from a coating removal device body (12) in a state in which a coating (1b) is cut and heated by a coating removal unit (31), and a glass fiber (1a) is thus withdrawn from the coating (1b). The coating removal unit (31) is provided with a heater supporting member (43) on which a heater (42) is mounted. The heater supporting member (43) is received in a receiving recess (51) formed in a housing (12a). An insulation space (55) is formed between the receiving recess (51) and the heater supporting member (43). A side surface of the heater supporting member (43) comes into contact with the internal surface of a sidewall (51b) of the receiving recess (51) by way of a lateral rib (61) formed in the heater supporting member (43), to seal the insulation space (55).

(57) 要約:

[続葉有]

WO 2011/065314 A1