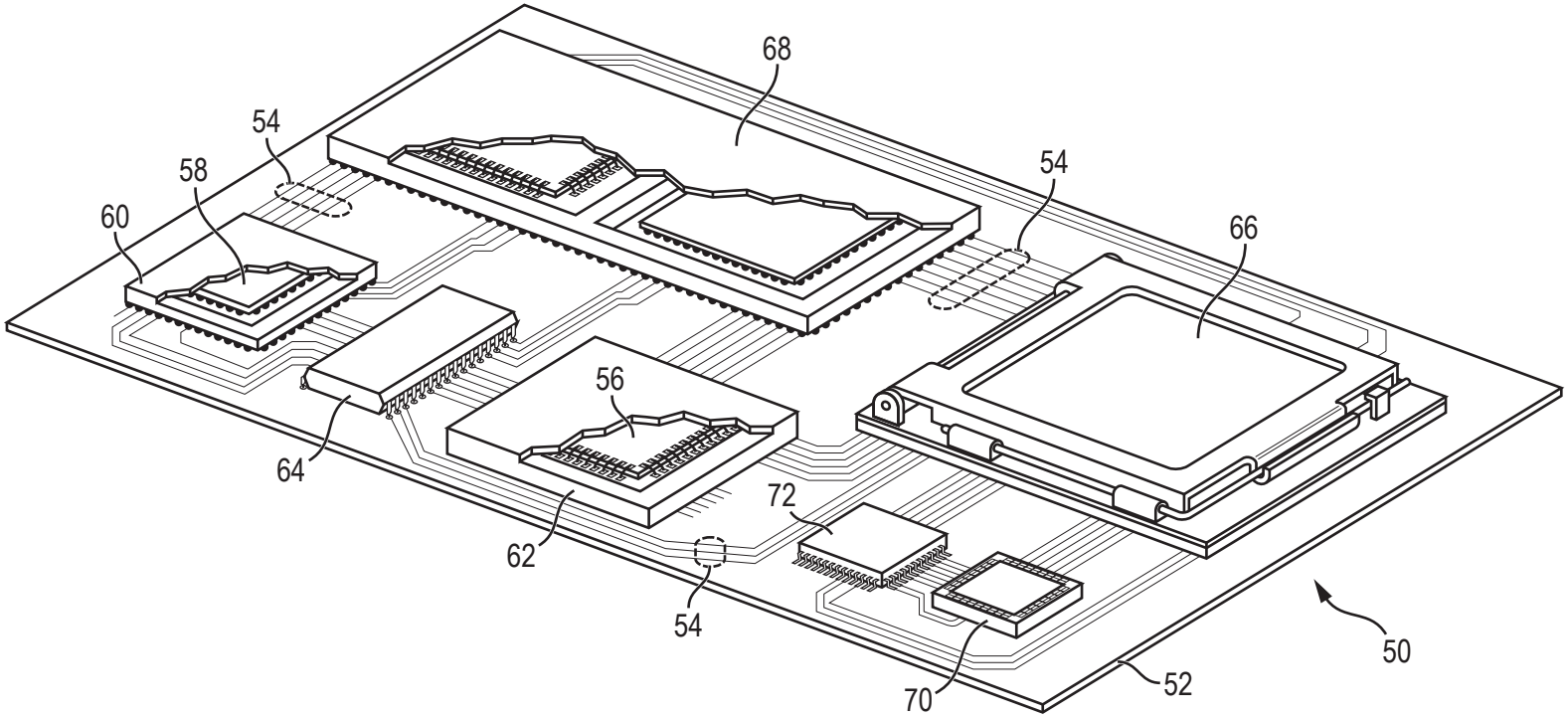

FIG. 1

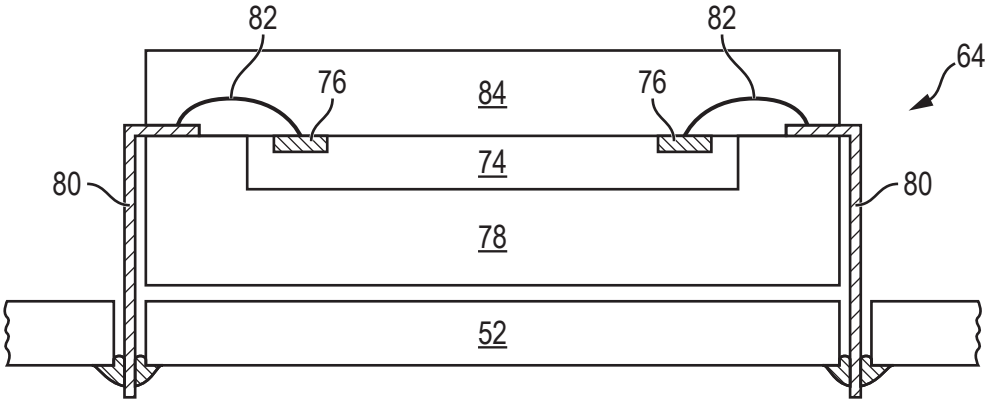

FIG. 2a

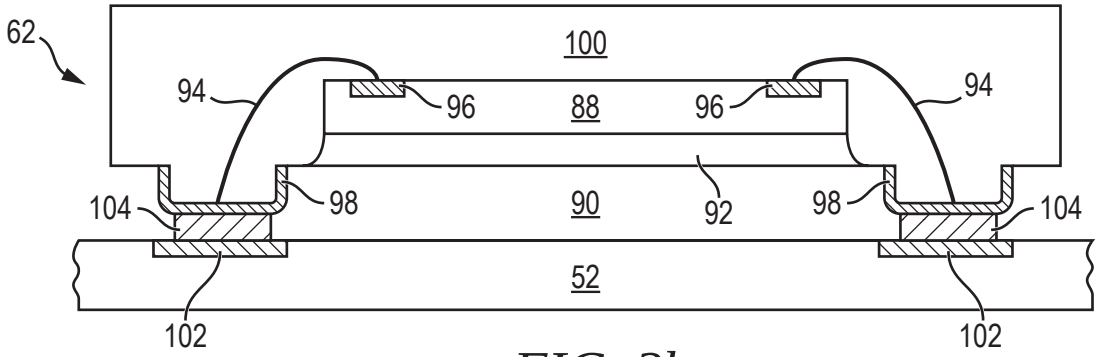

FIG. 2b

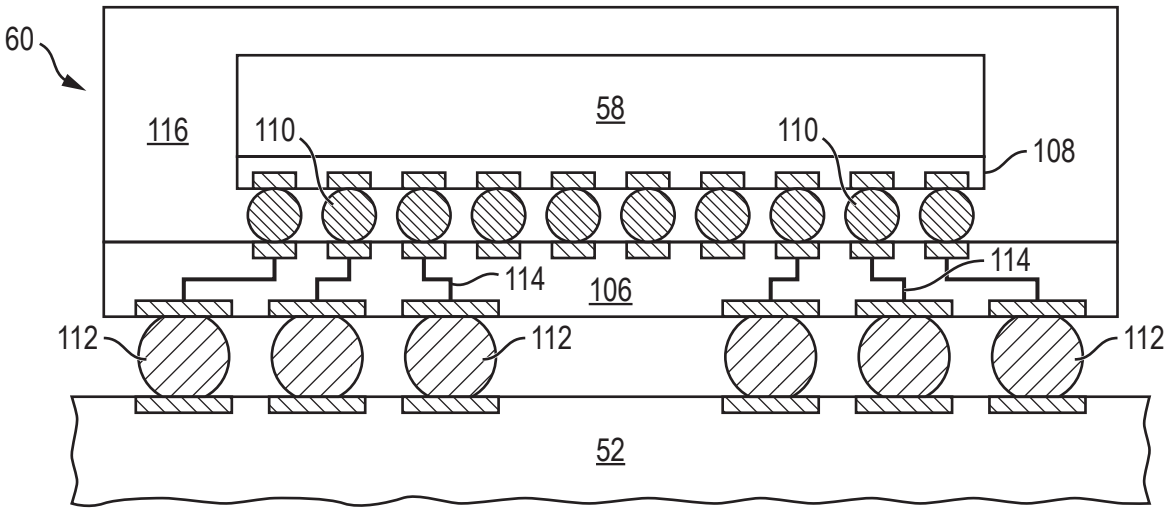

FIG. 2c

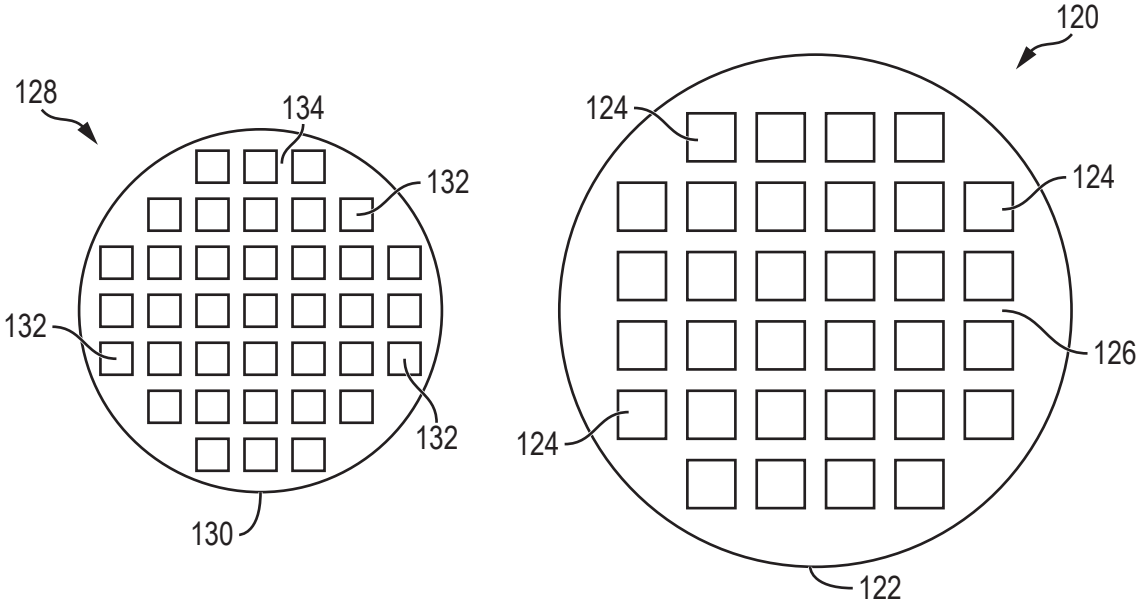
120
128
134
132
132
132
130
124
124
126
124
122

FIG. 3

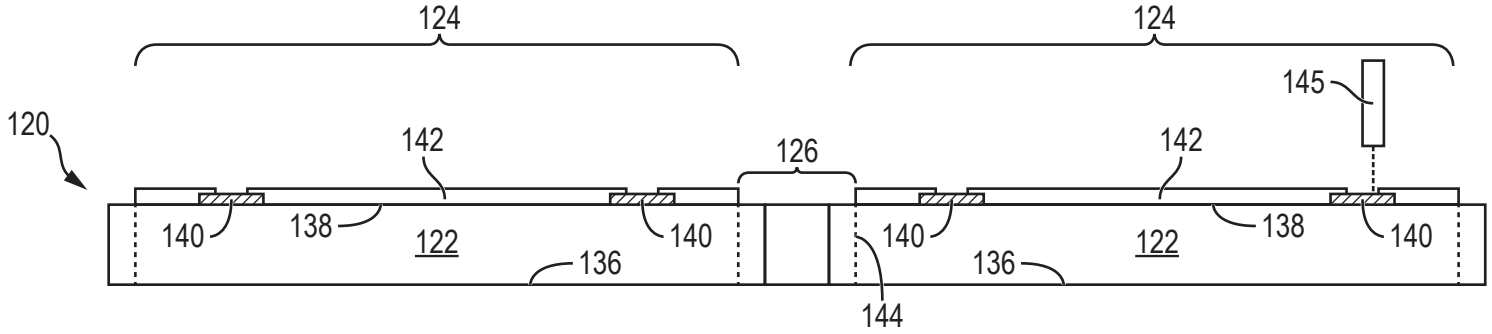
124
124
145
120
142
126
142
140
138
122
140
136
140
138
140
122
136
144

FIG. 4a

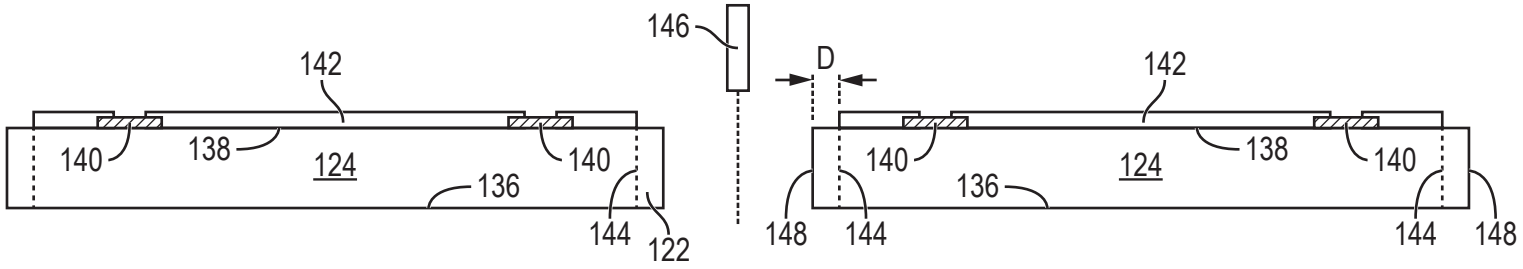

FIG. 4b

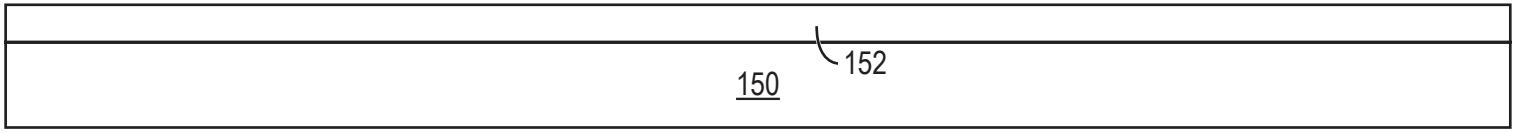

FIG. 4c

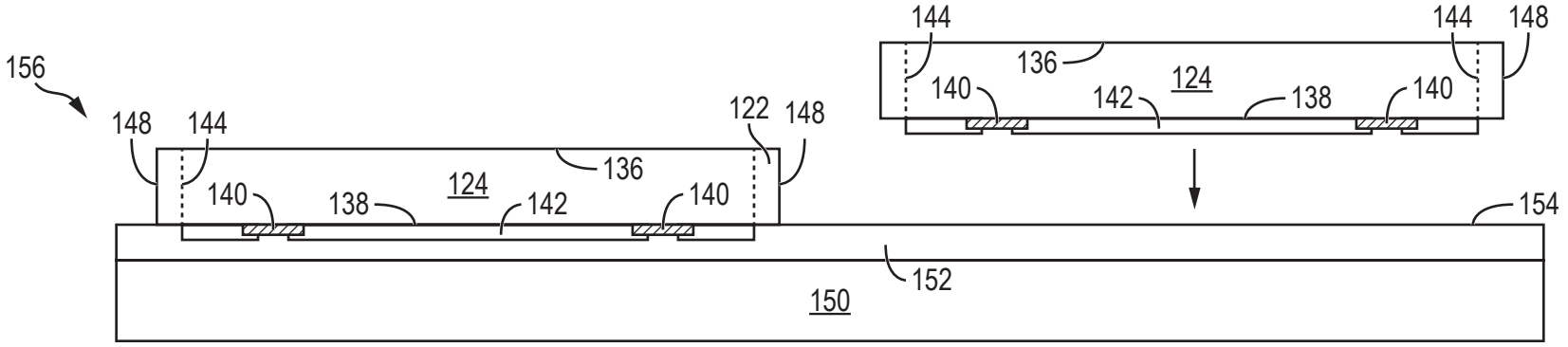

FIG. 4d

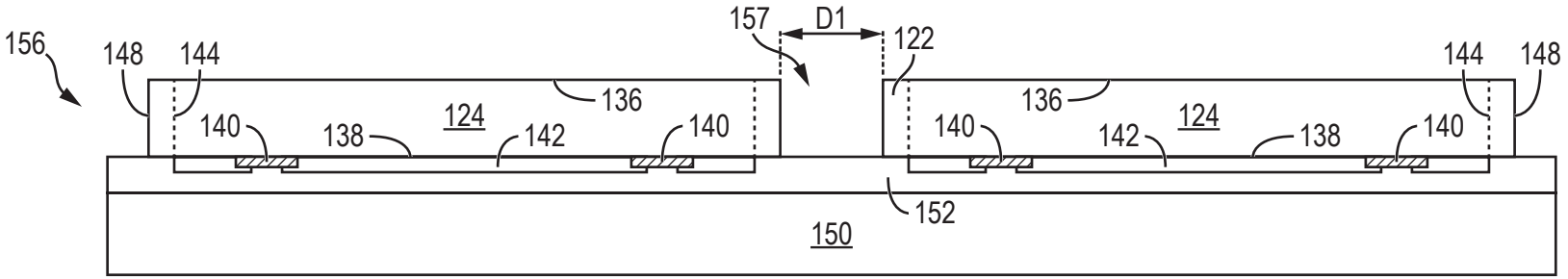
156
148
144
157
D1
122
144
148
136
136
124
124
140
138
142
140
140
142
138
140
152
150

FIG. 4e

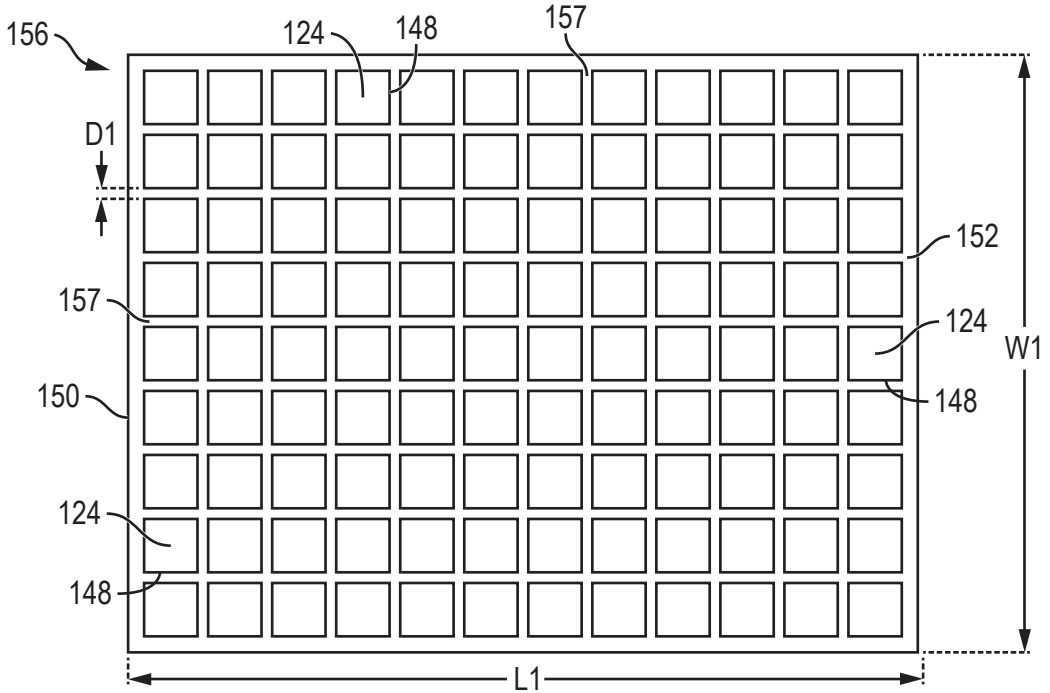
156
124
148
157
D1
152
157
124
W1
150
148
124
148
L1

FIG. 4f

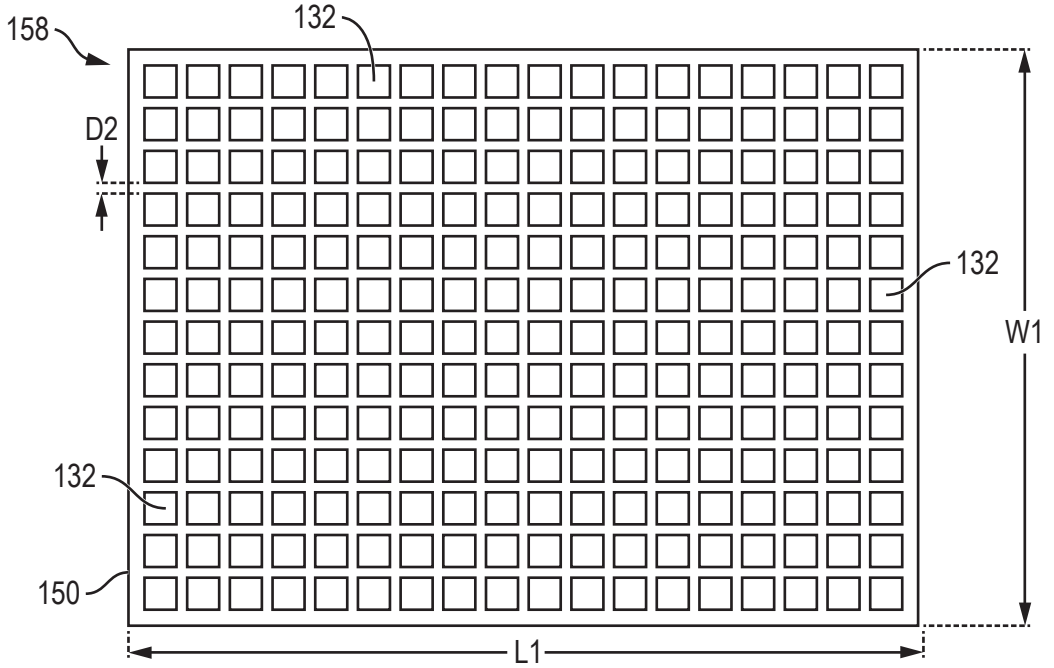
158
132
D2
132
W1
132
150
L1

FIG. 4g

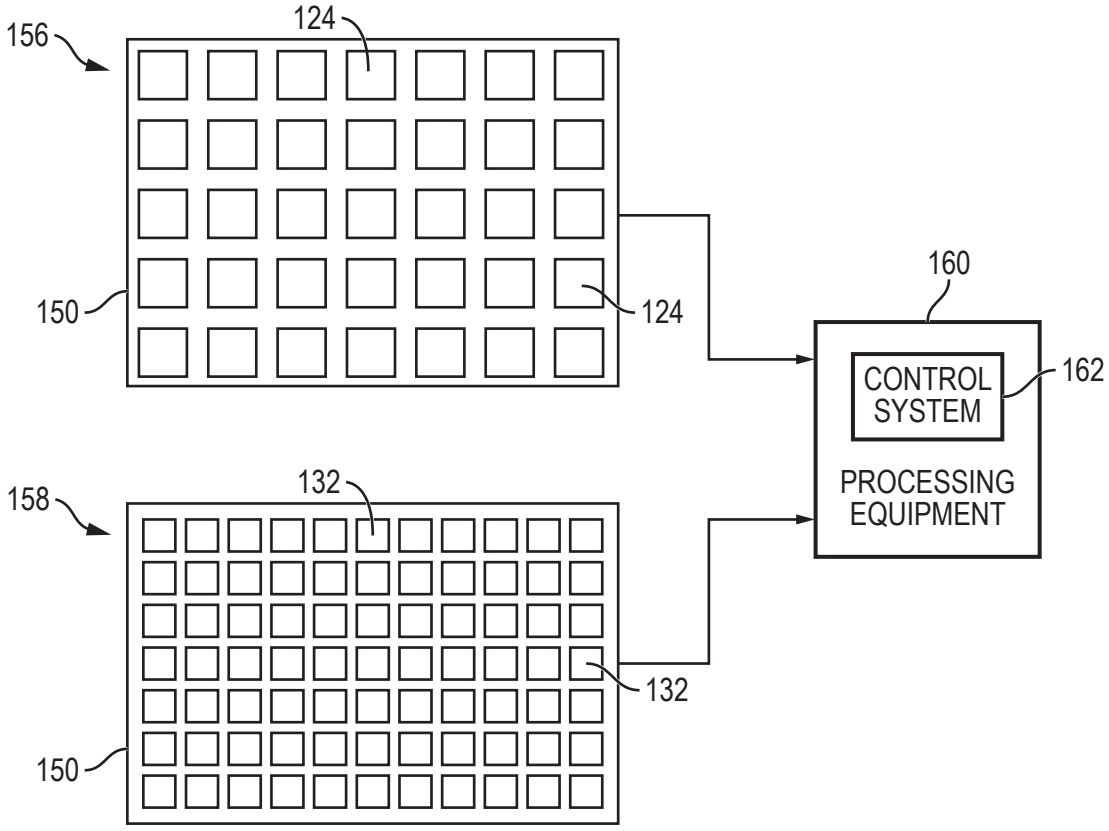
156
124
150
124
160
CONTROL SYSTEM
162
PROCESSING EQUIPMENT
158
132
132
150

FIG. 4h

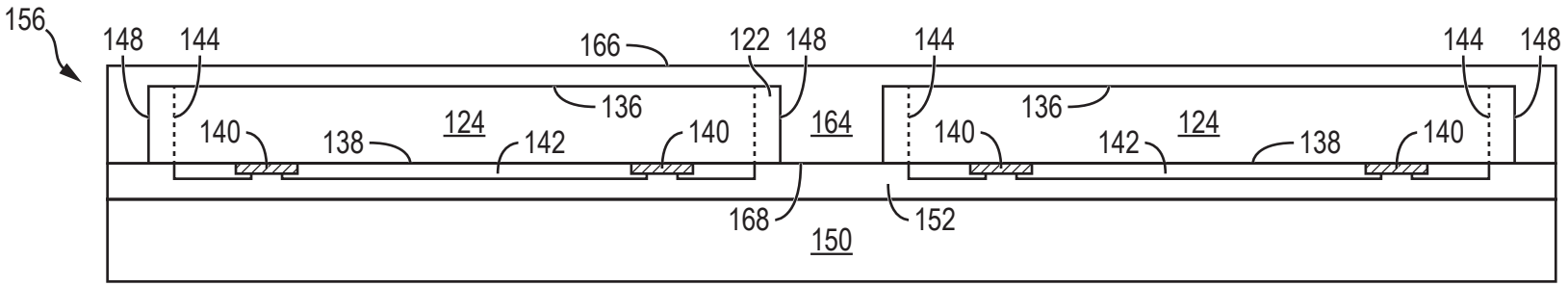

FIG. 4i

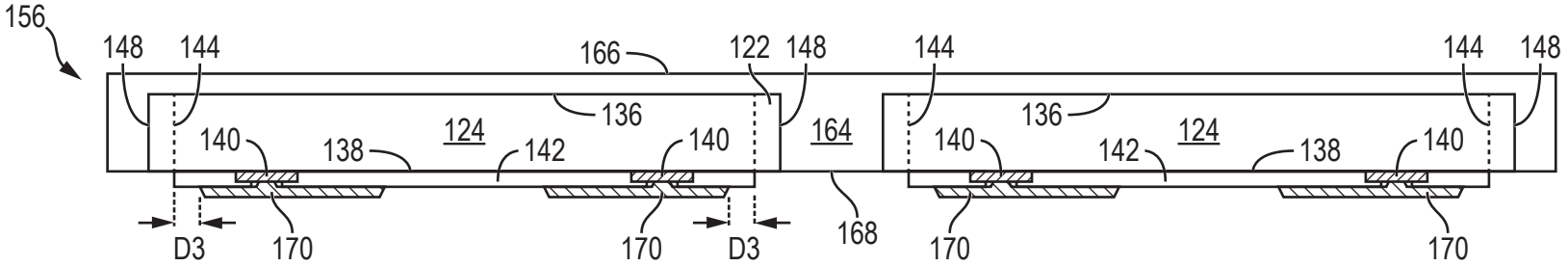

FIG. 4j

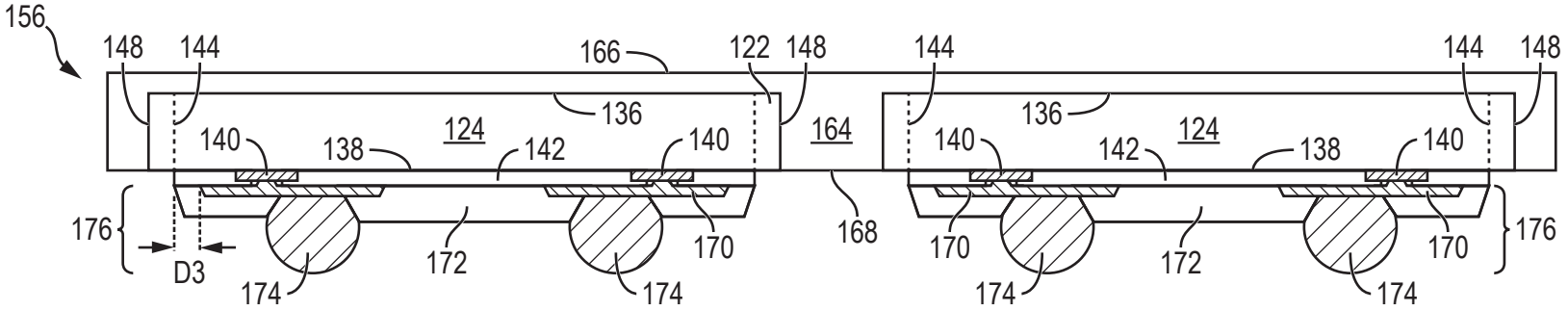

FIG. 4k

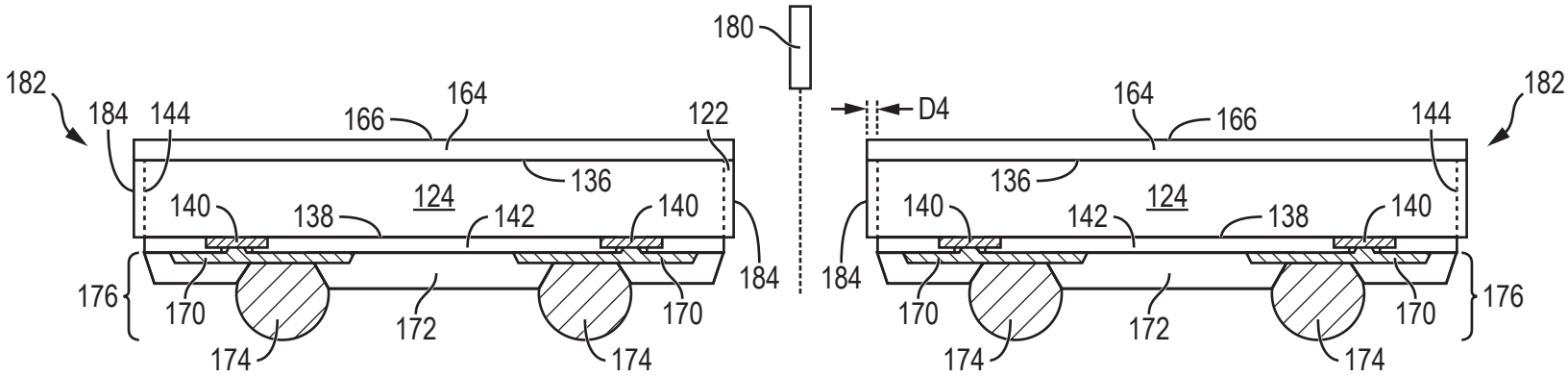
180
182
184
144
166
164
122
136
124
140
138
142
140
176
170
172
170
184
174
174
D4
164
166
144
182
136
124
140
142
138
140
184
176
170
172
170
174
174

FIG. 4l

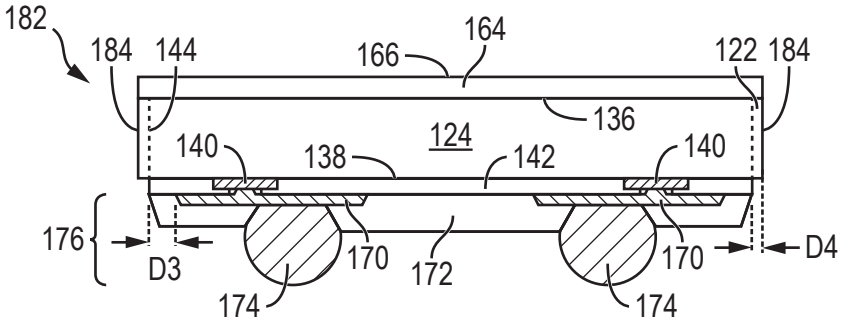
182
184
144
166
164
122
184
136
124
140
138
142
140
176
D3
170
172
170
D4
174
174

FIG. 4m

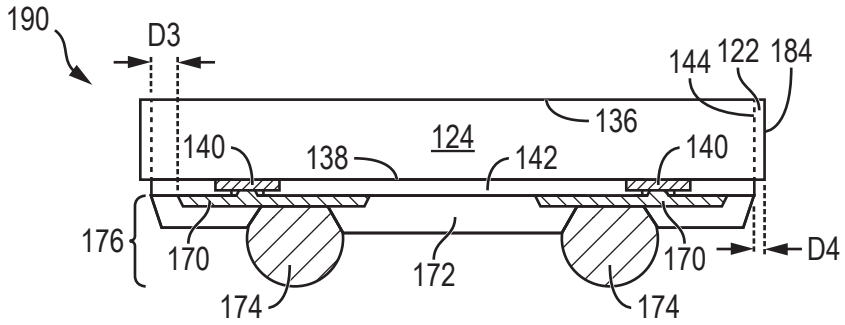

FIG. 5

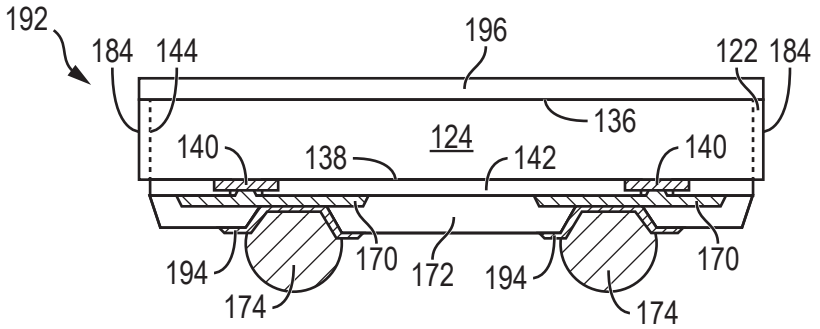

FIG. 6

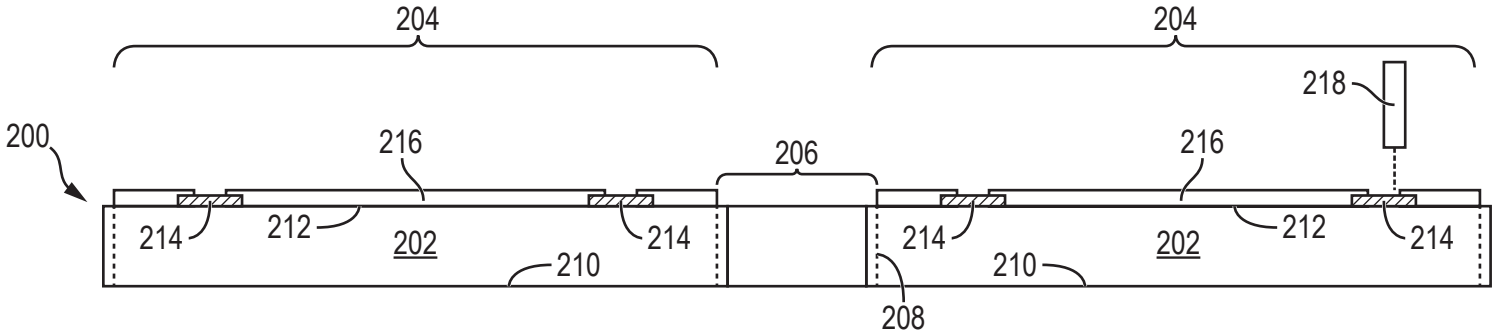

FIG. 7a

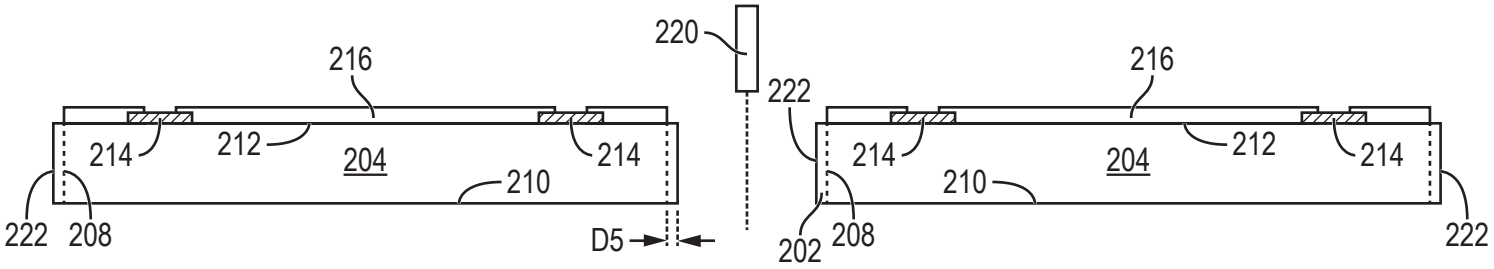

FIG. 7b

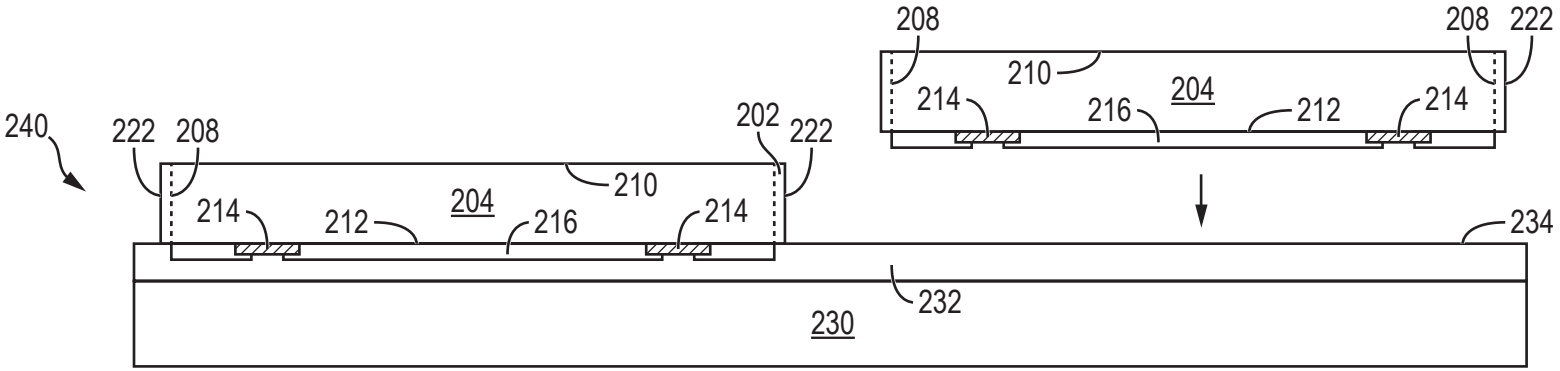
240
222
208
202
222
210
204
214
212
216
214
208
210
204
208
222
214
216
212
214
234
232
230

FIG. 7c

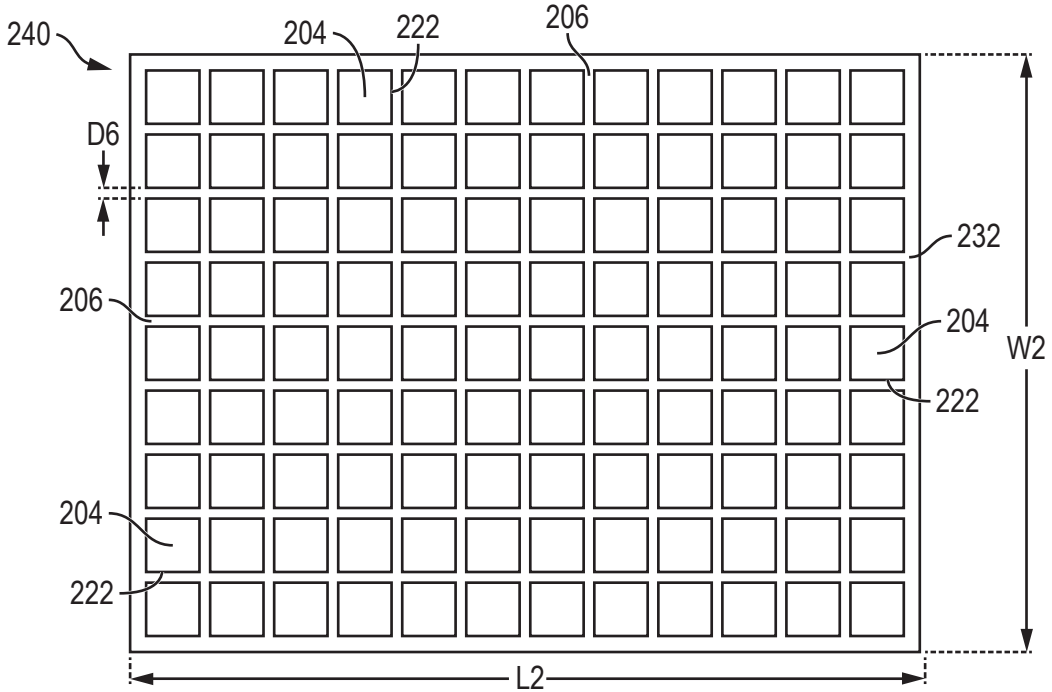
240
204
222
206
D6
232
206
204
W2
222
204
222
L2

FIG. 7d

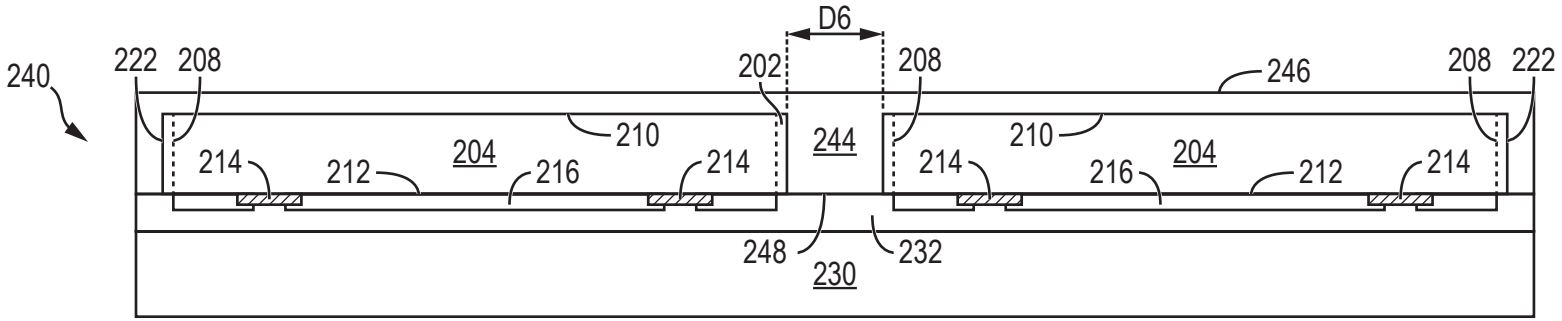

FIG. 7e

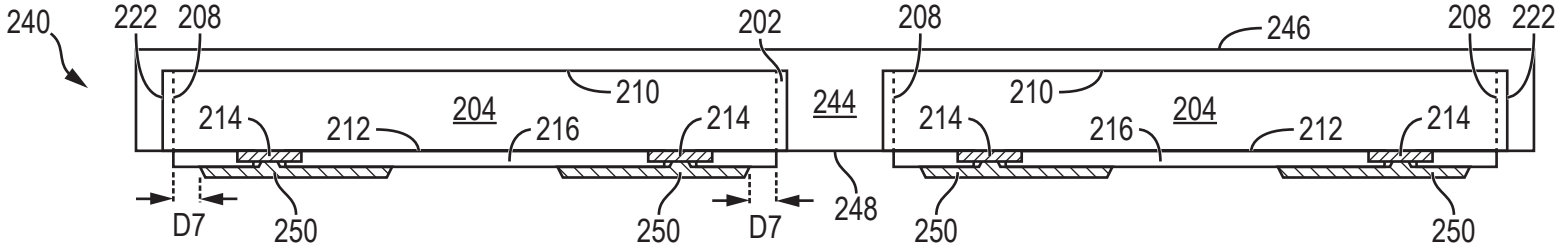

FIG. 7f

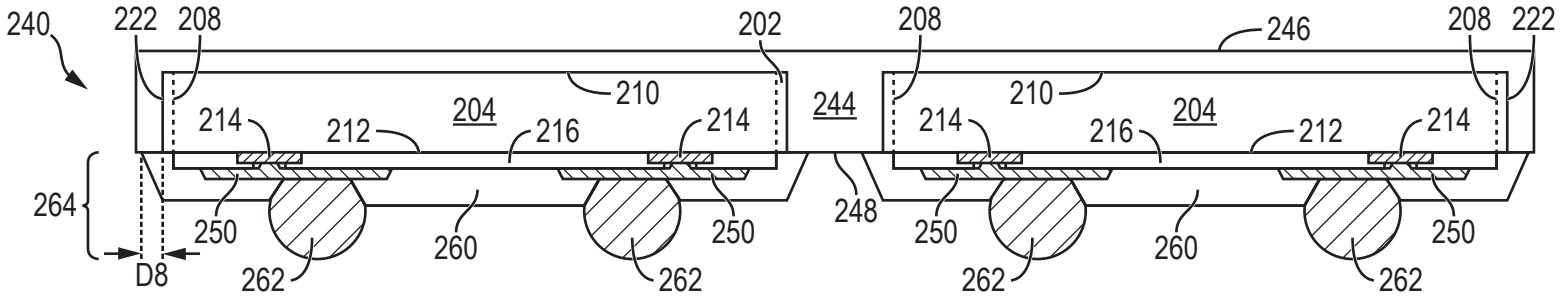

FIG. 7g

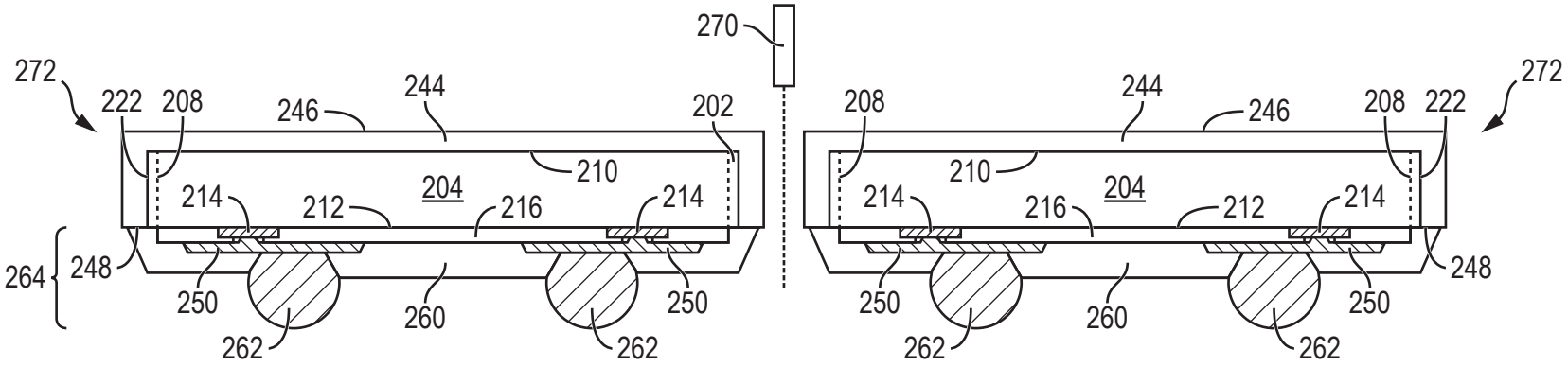

FIG. 7h

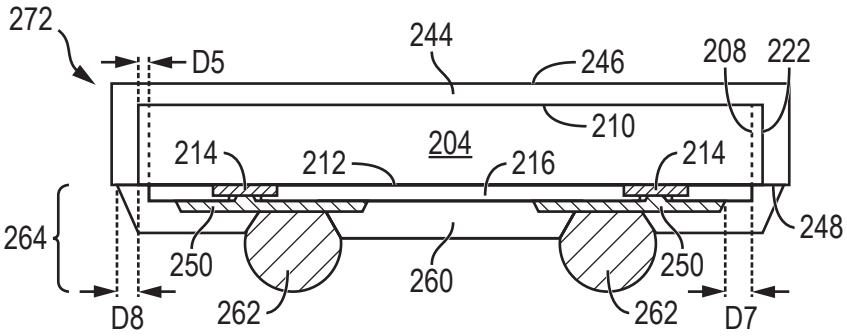

FIG. 7i

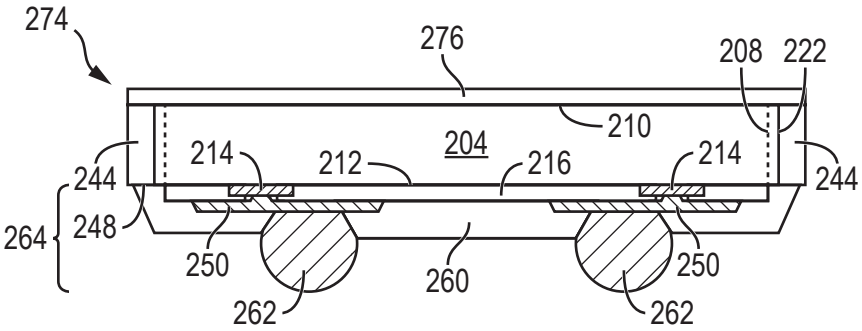

FIG. 8

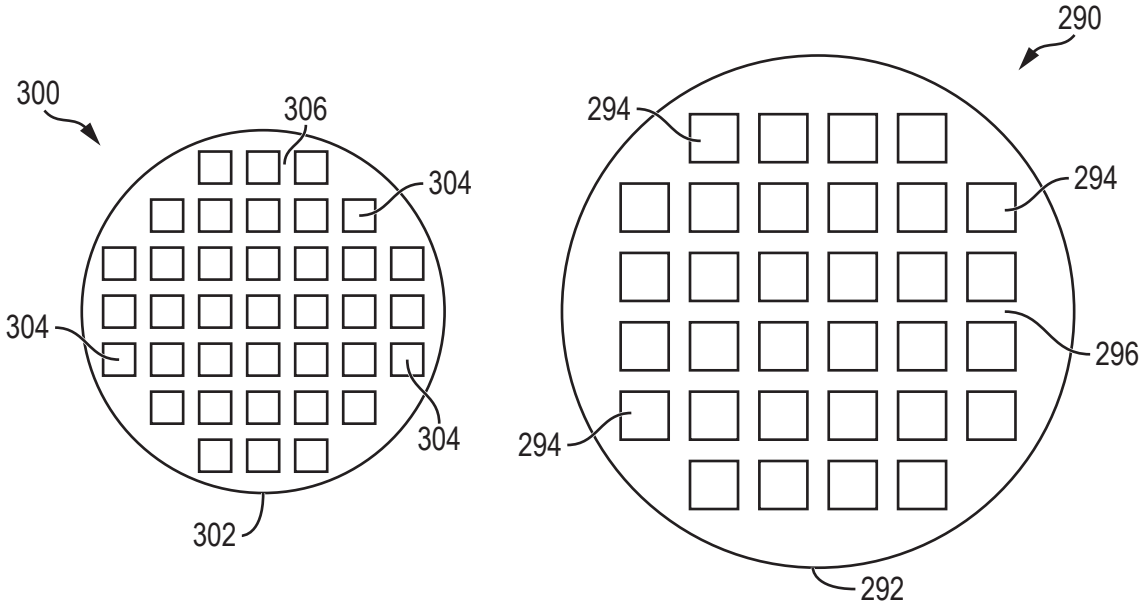

FIG. 9a

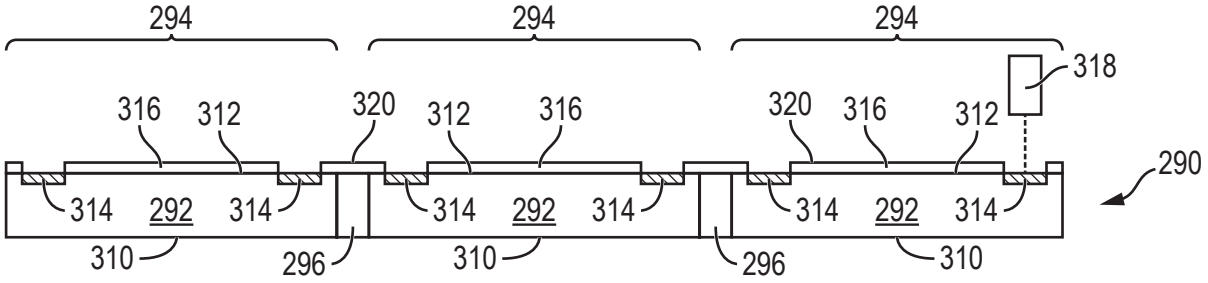

FIG. 9b

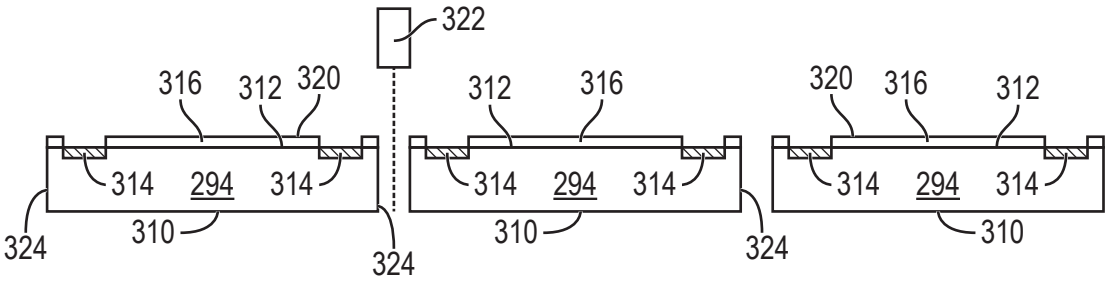

FIG. 9c

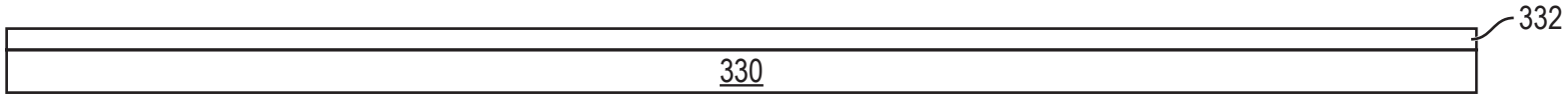

FIG. 9d

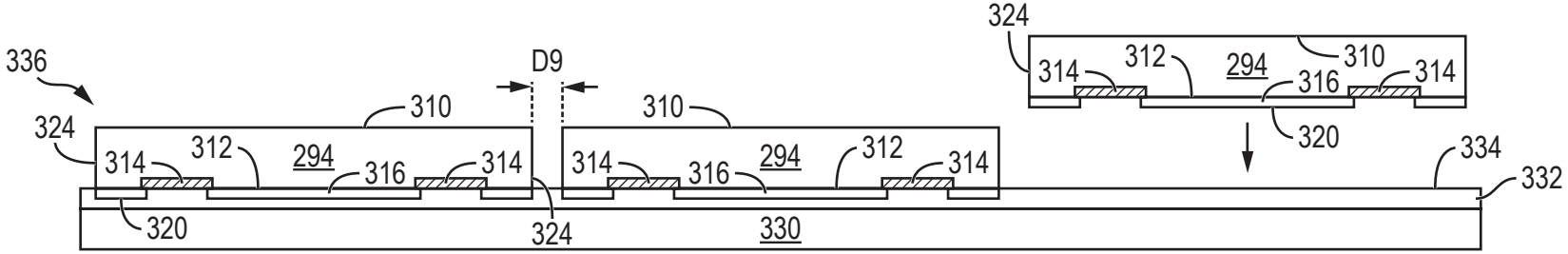

FIG. 9e

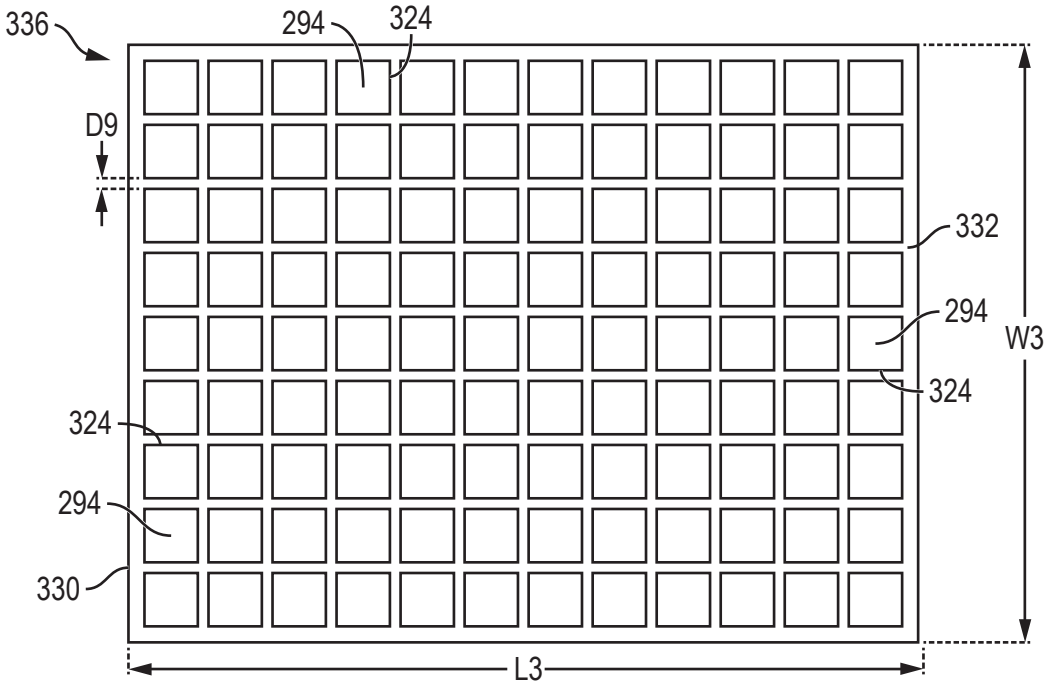

FIG. 9f

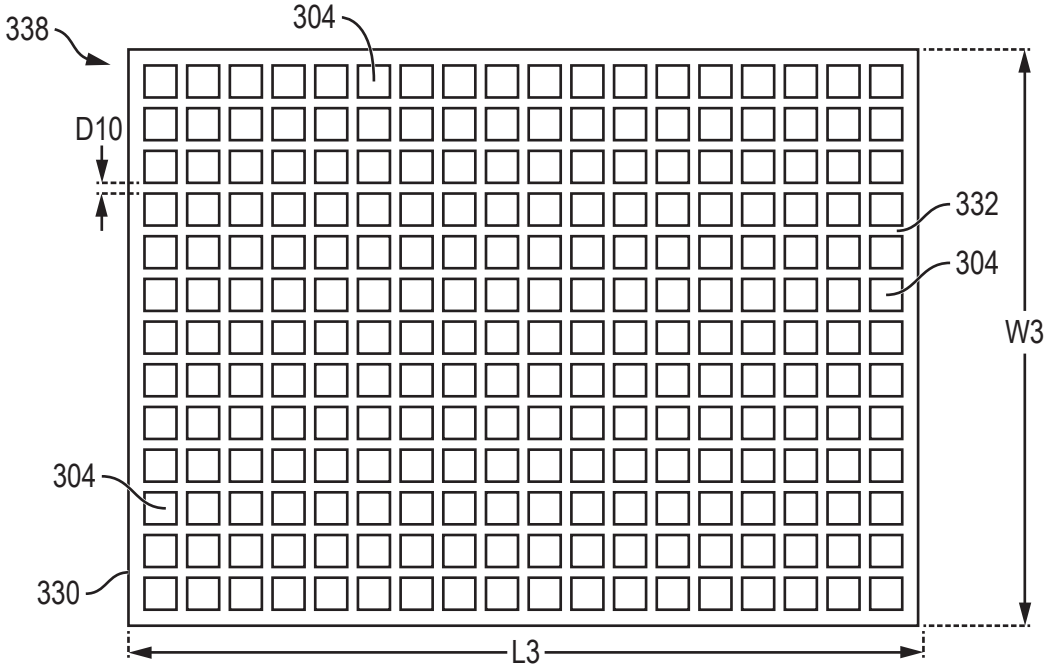
338
304
D10
332
304
W3
304
330
L3

FIG. 9g

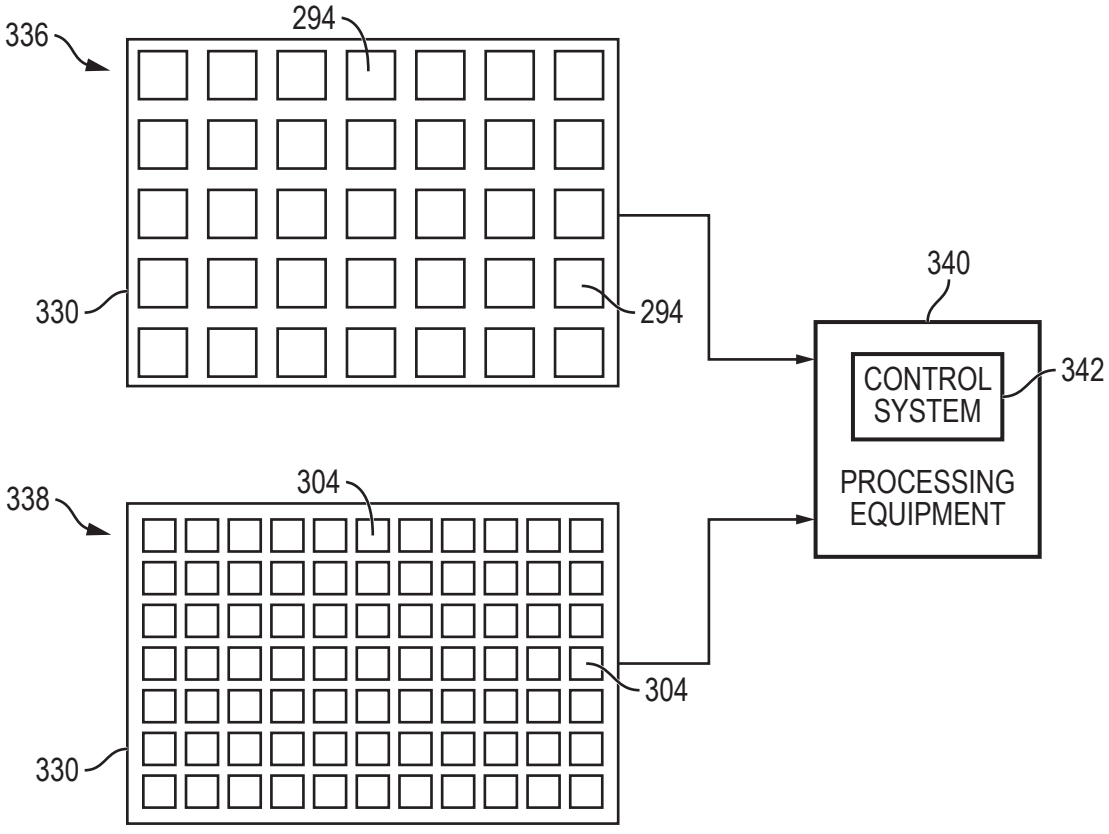
336
294
330
294
340
CONTROL SYSTEM
342
PROCESSING EQUIPMENT
338
304
304
330

FIG. 9h

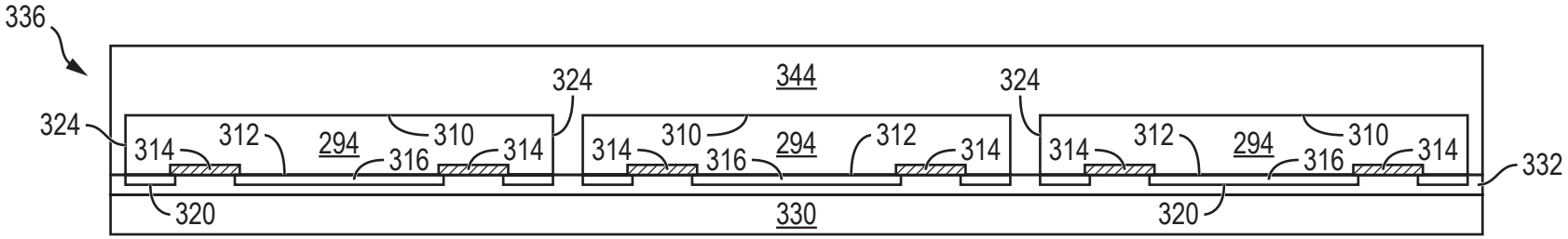

FIG. 9i

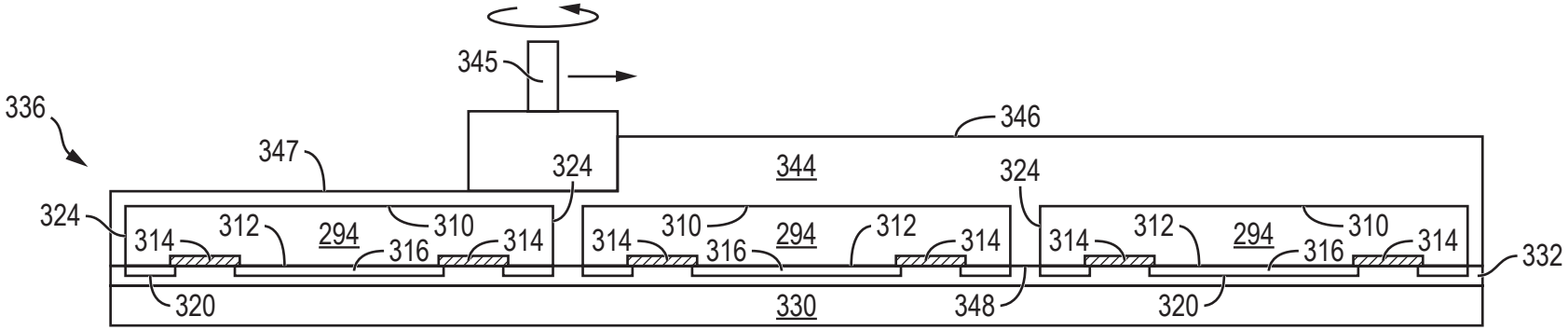

FIG. 9j

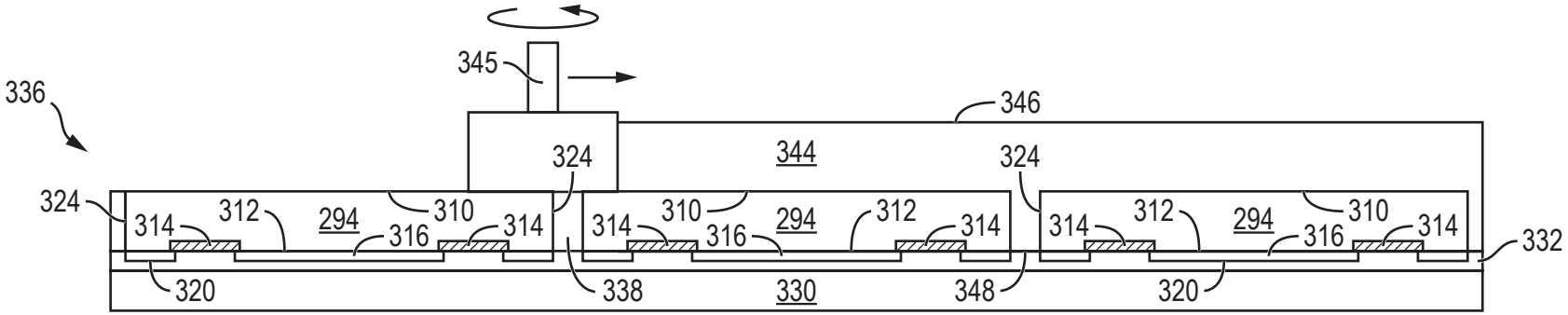

FIG. 9k

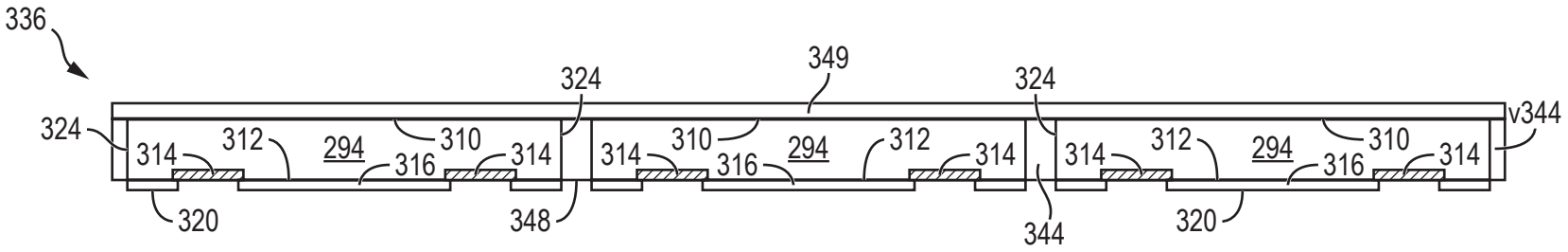

FIG. 9l

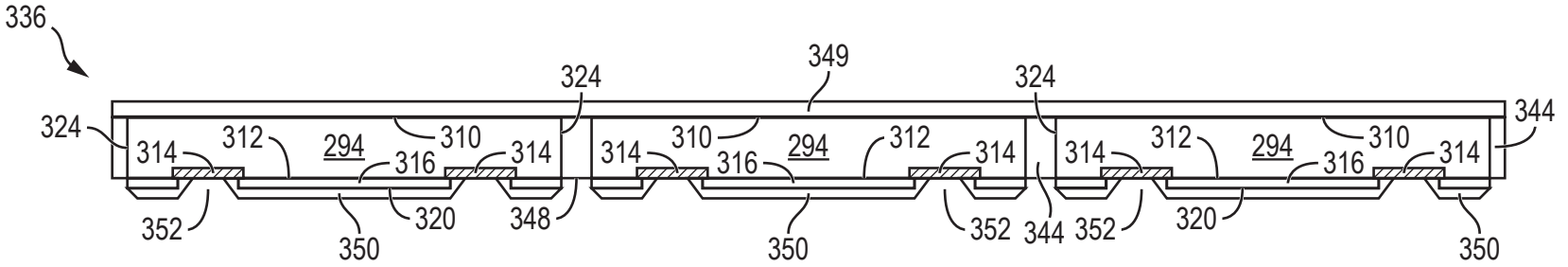

FIG. 9m

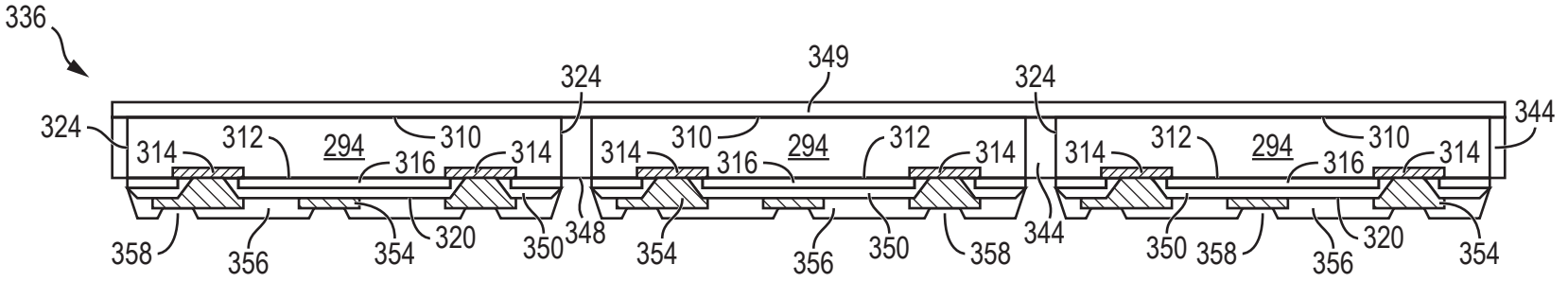

FIG. 9n

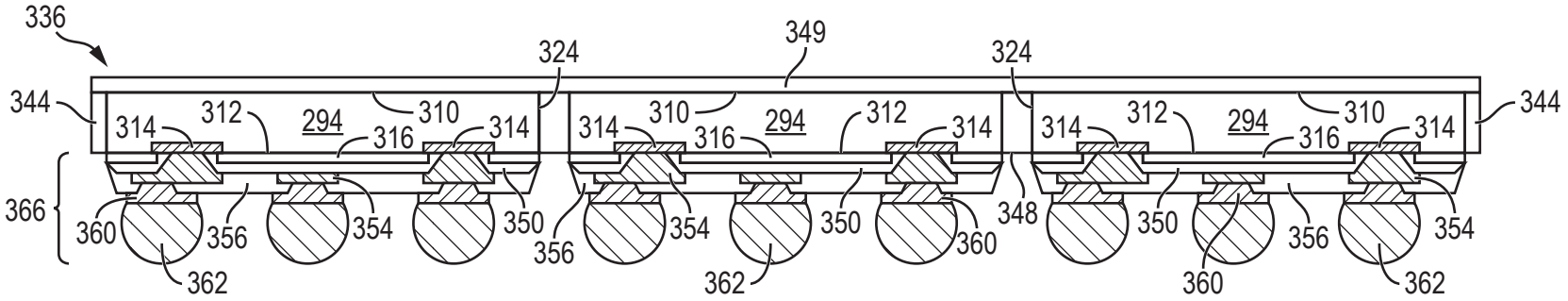

FIG. 9o

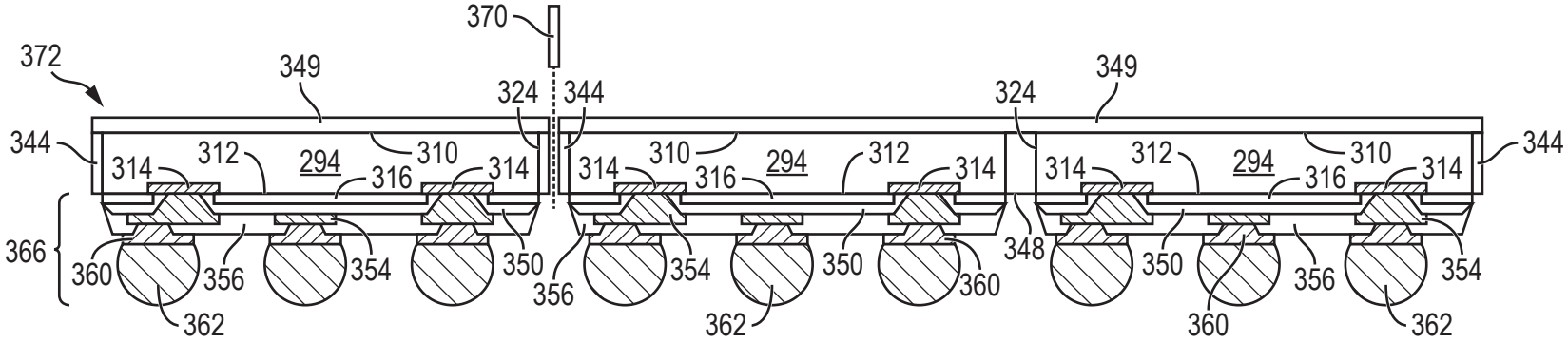

FIG. 9p

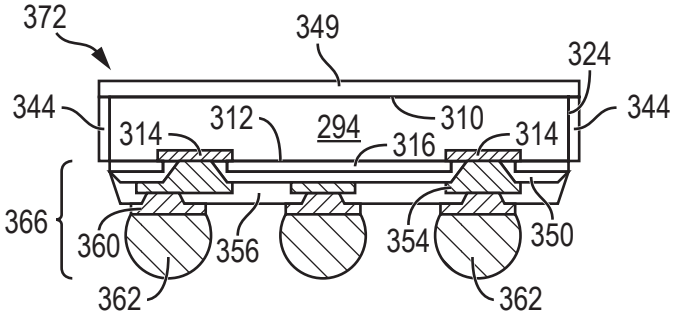

FIG. 10

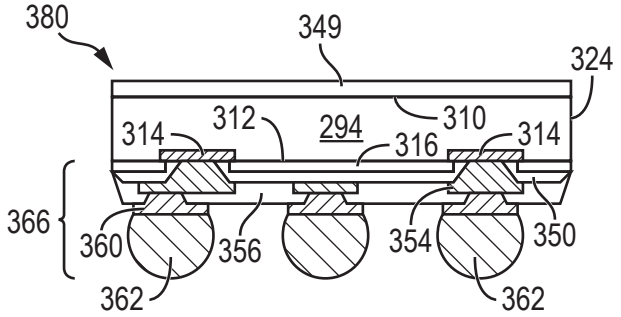

FIG. 11

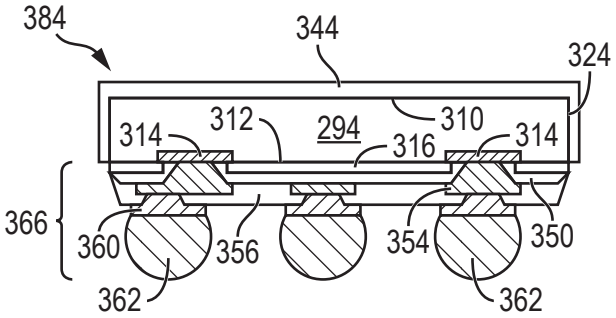

FIG. 12

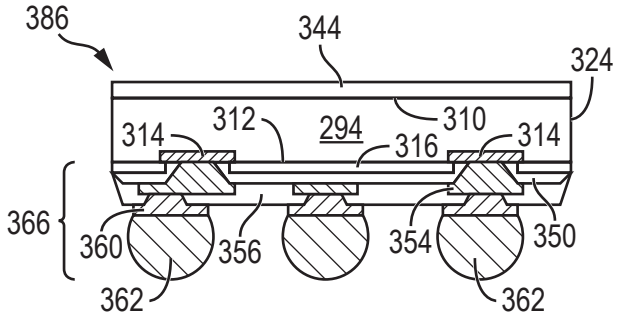

FIG. 13

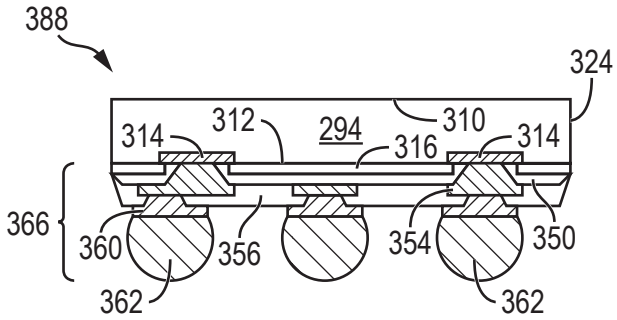

FIG. 14

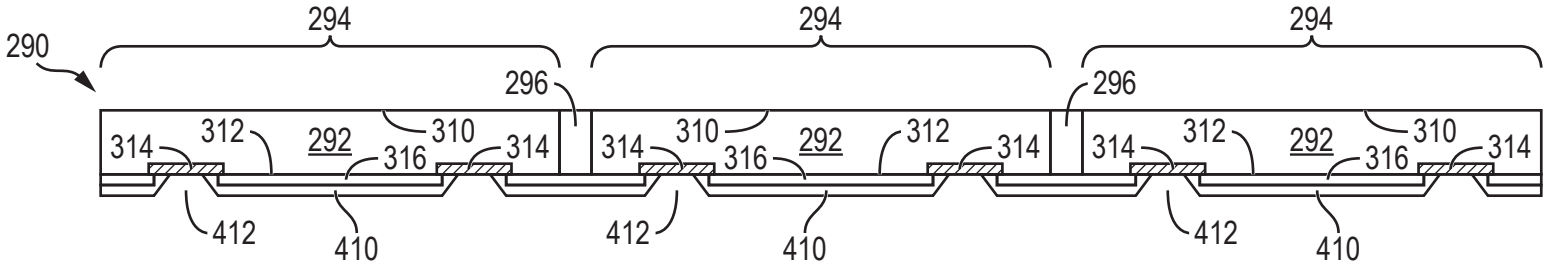

FIG. 15a

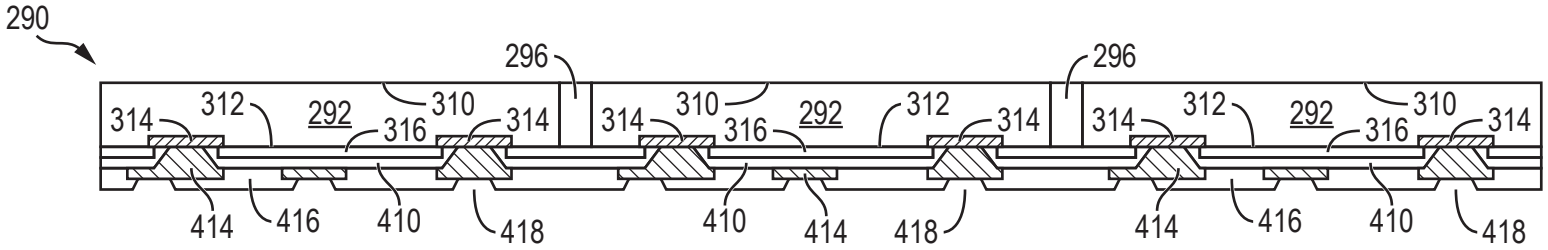

FIG. 15b

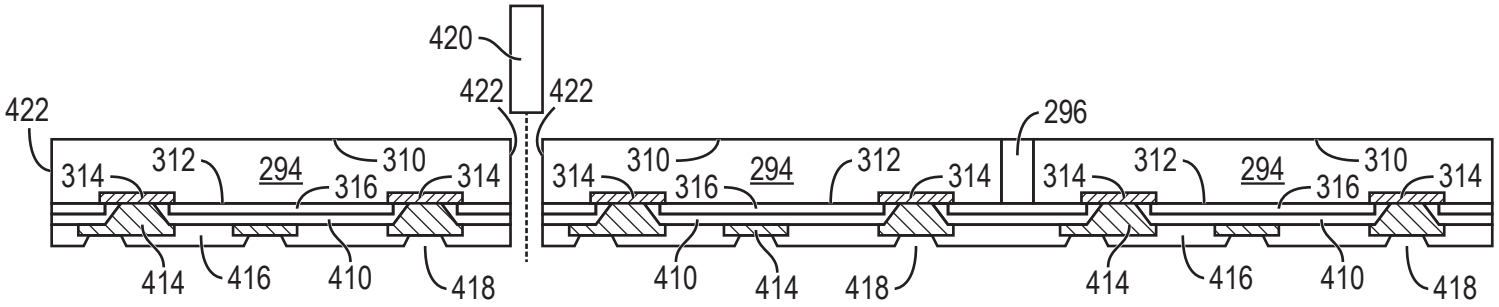

FIG. 15c

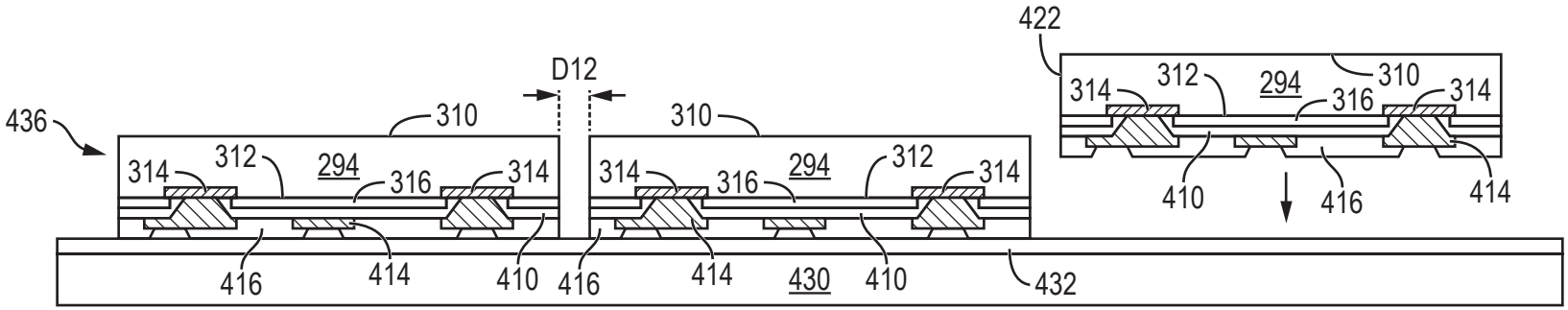

FIG. 15d

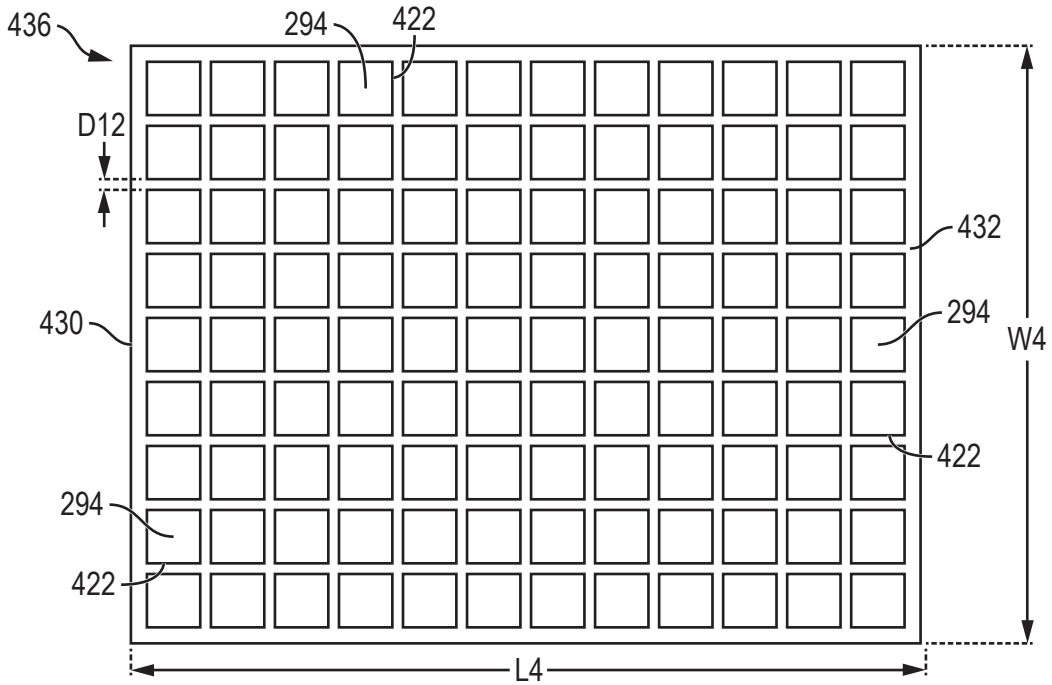

FIG. 15e

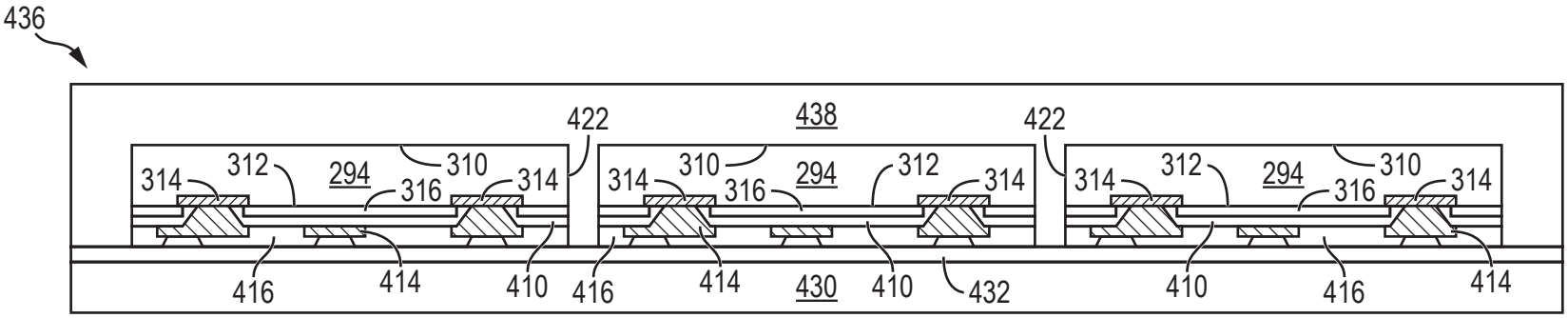

FIG. 15f

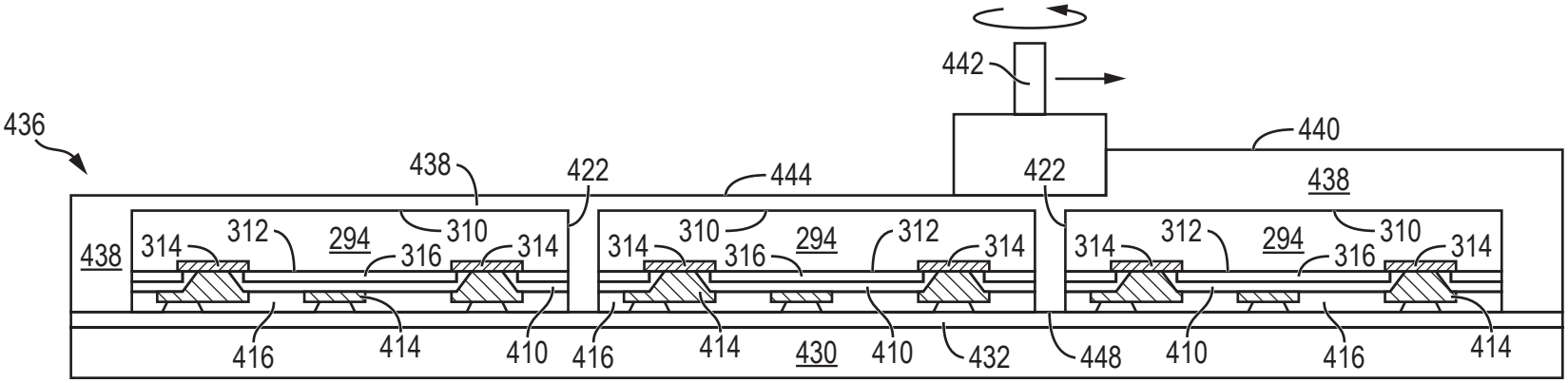

FIG. 15g

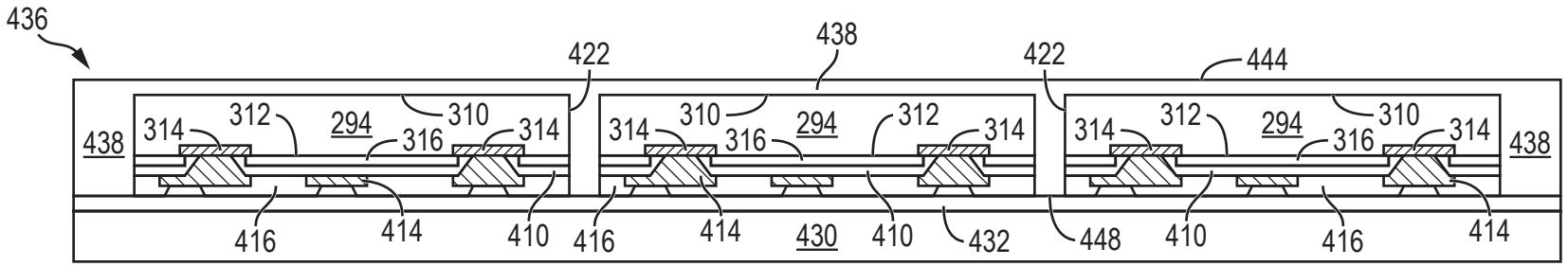

FIG. 15h

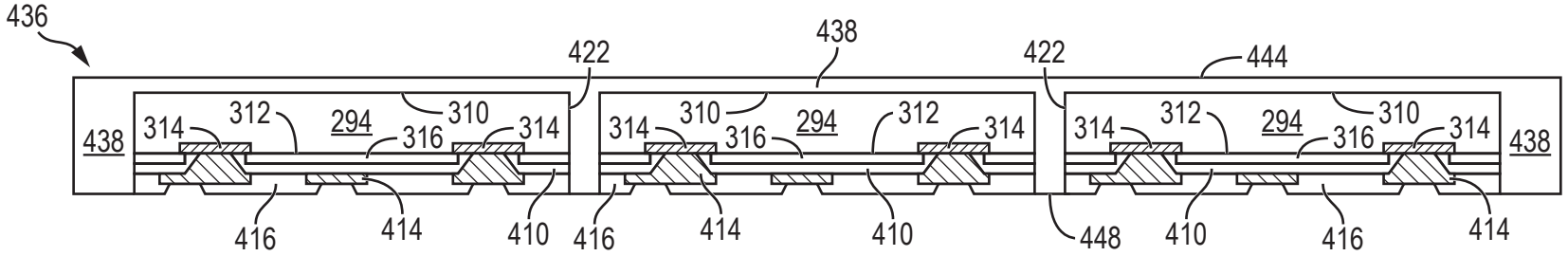

FIG. 15i

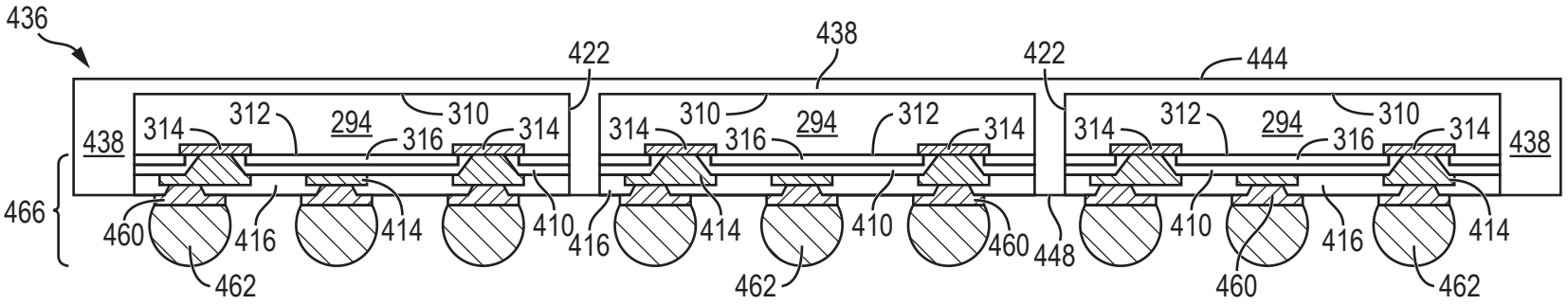

FIG. 15j

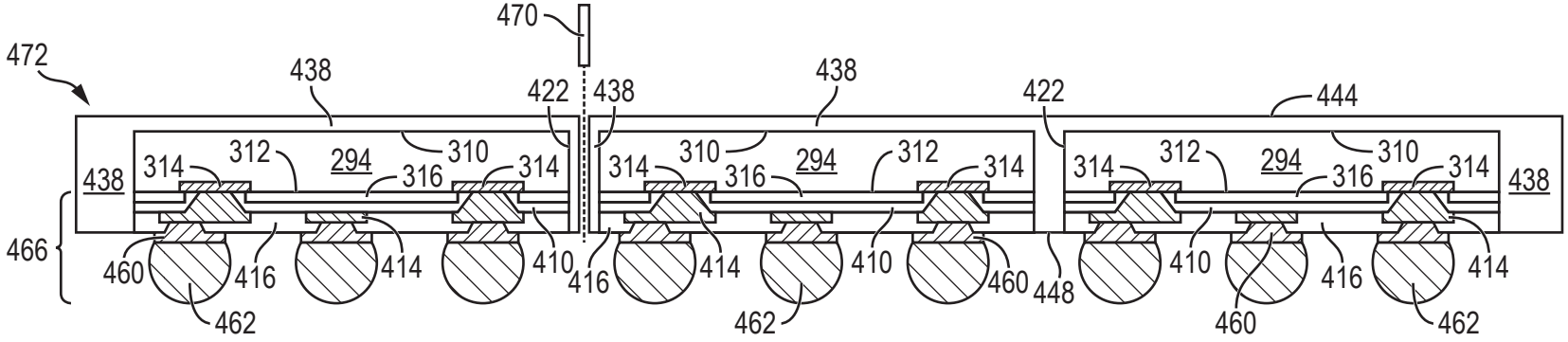

FIG. 15k

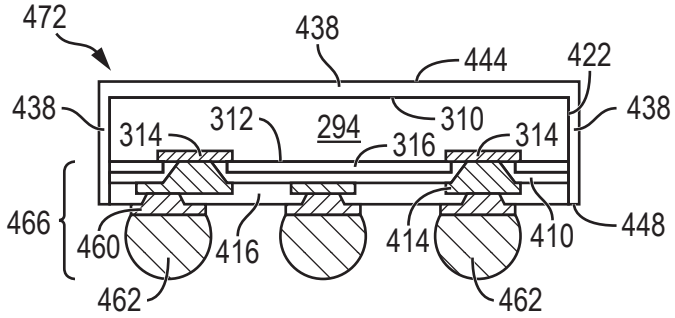

FIG. 16

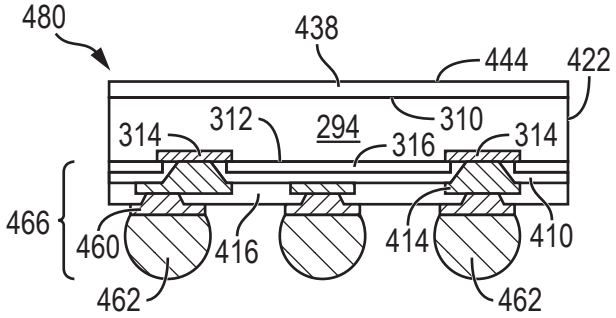

FIG. 17

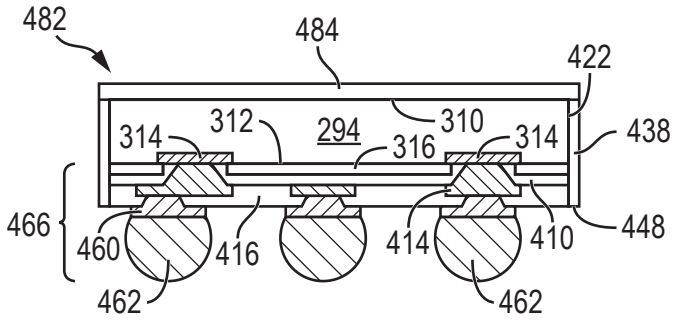

FIG. 18

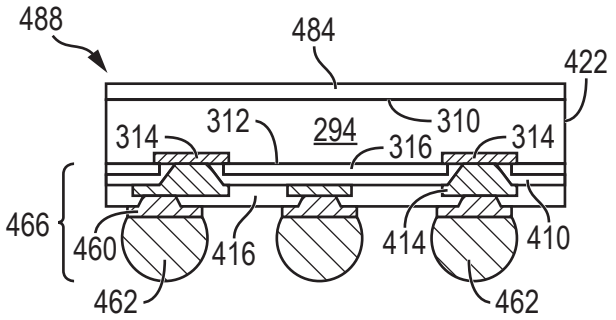

FIG. 19

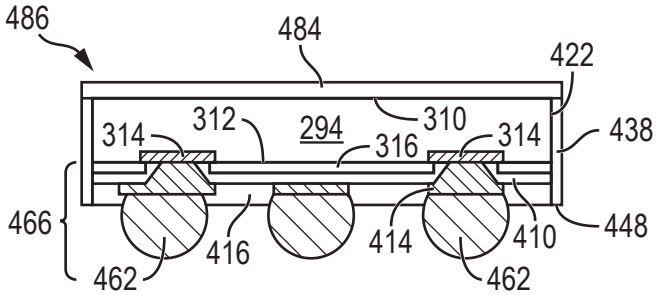

FIG. 20

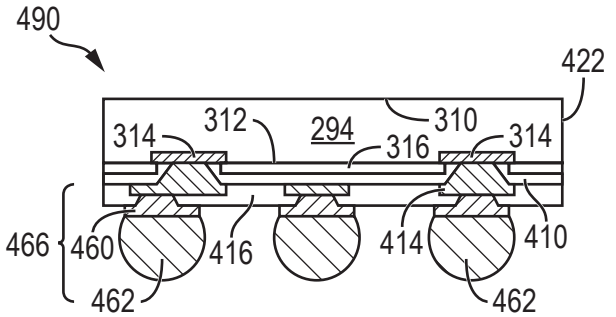

FIG. 21