[図1]

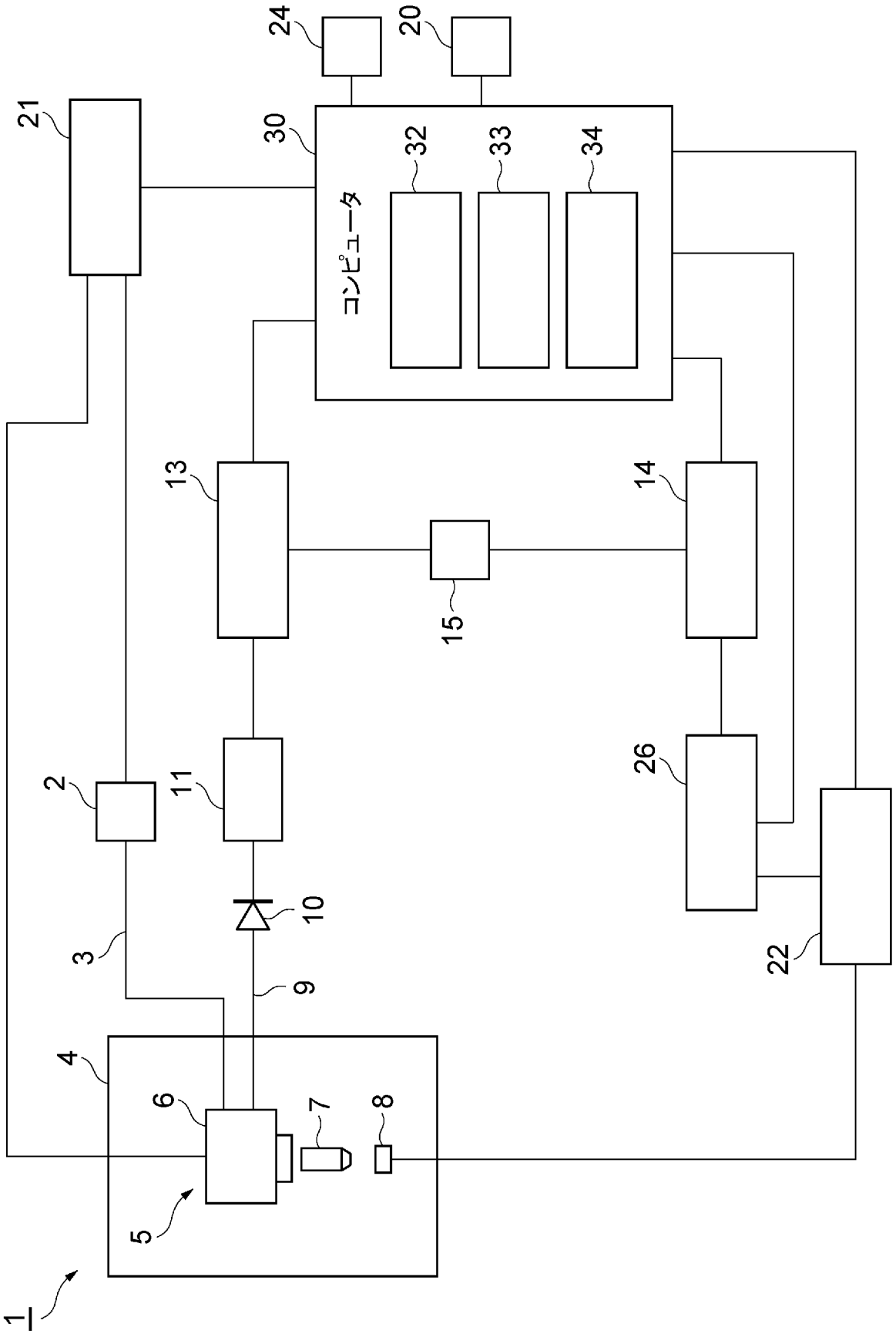

[図2]

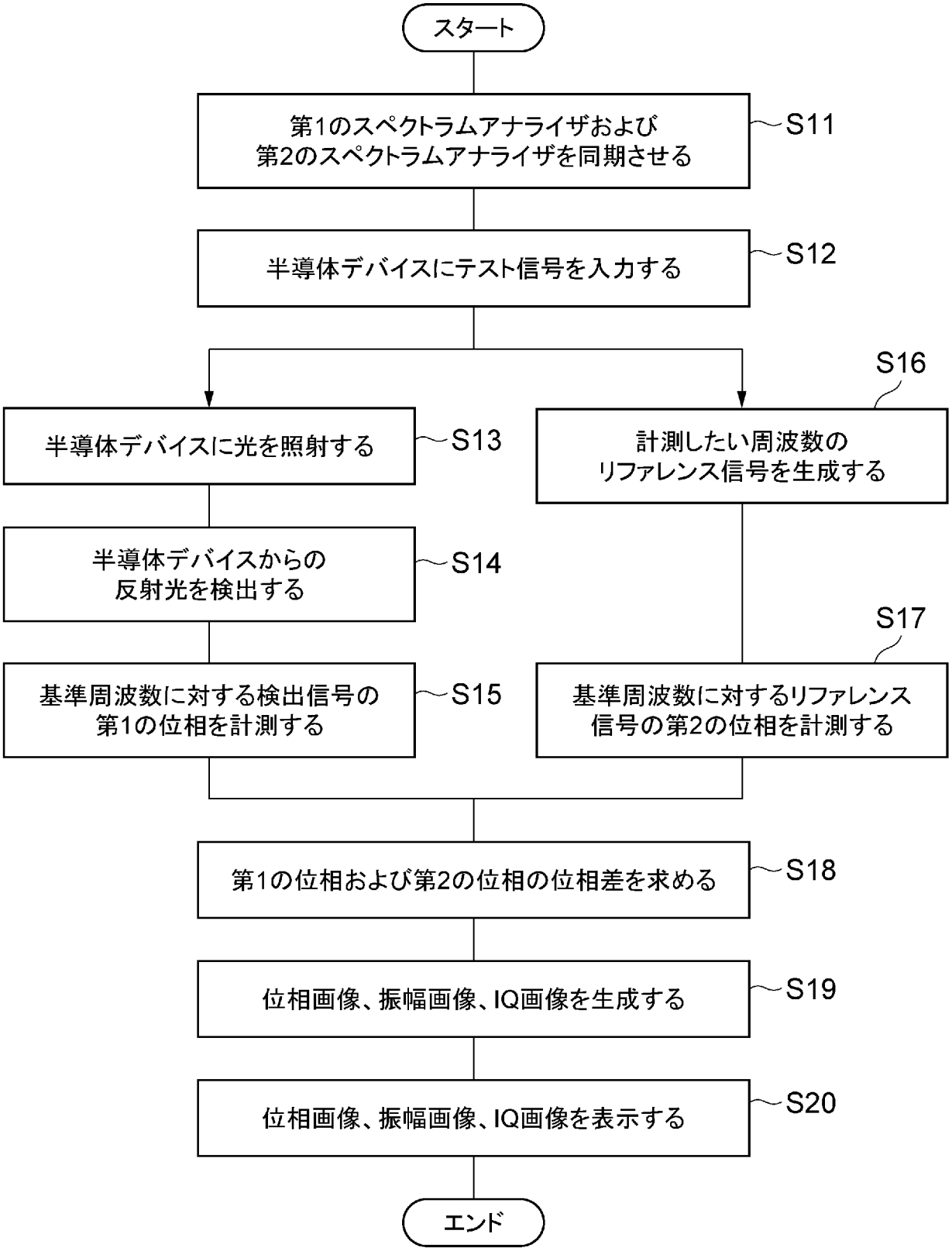
スタート
第1のスペクトラムアナライザおよび
第2のスペクトラムアナライザを同期させる
S11
半導体デバイスにテスト信号を入力する
S12
半導体デバイスに光を照射する
S13
半導体デバイスからの
反射光を検出する
S14
基準周波数に対する検出信号の
第1の位相を計測する
S15
S16
計測したい周波数の
リファレンス信号を生成する
S17
基準周波数に対するリファレンス
信号の第2の位相を計測する
第1の位相および第2の位相の位相差を求める
S18
位相画像、振幅画像、IQ画像を生成する
S19
位相画像、振幅画像、IQ画像を表示する
S20
エンド