[図1A]

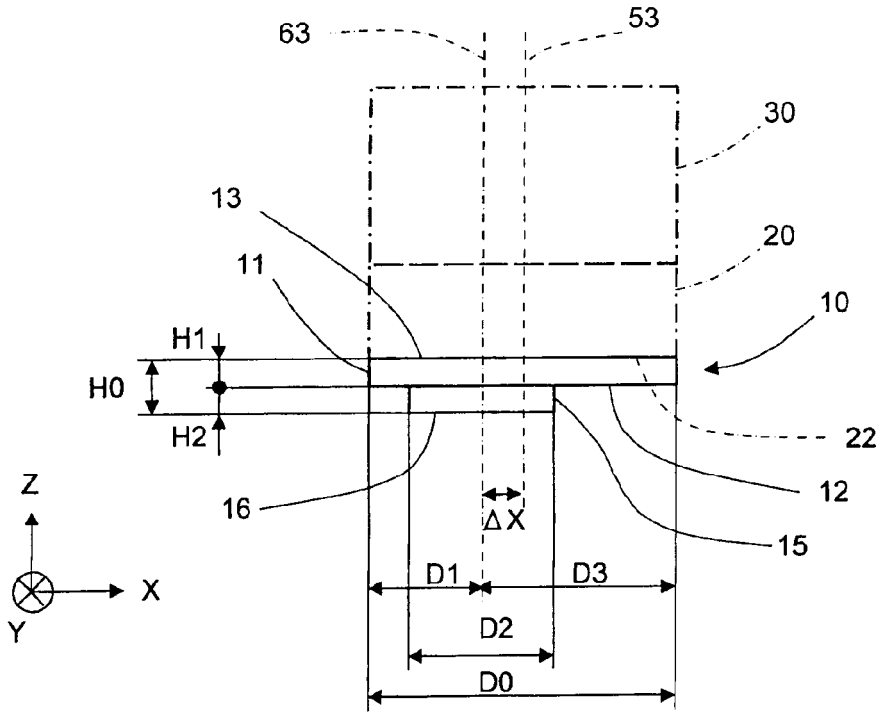
63
53
30
13
20
11
10
H1
H0
H2
22
12
16
ΔX
15
Z
X
Y
D1
D3
D2
D0

[図1B]

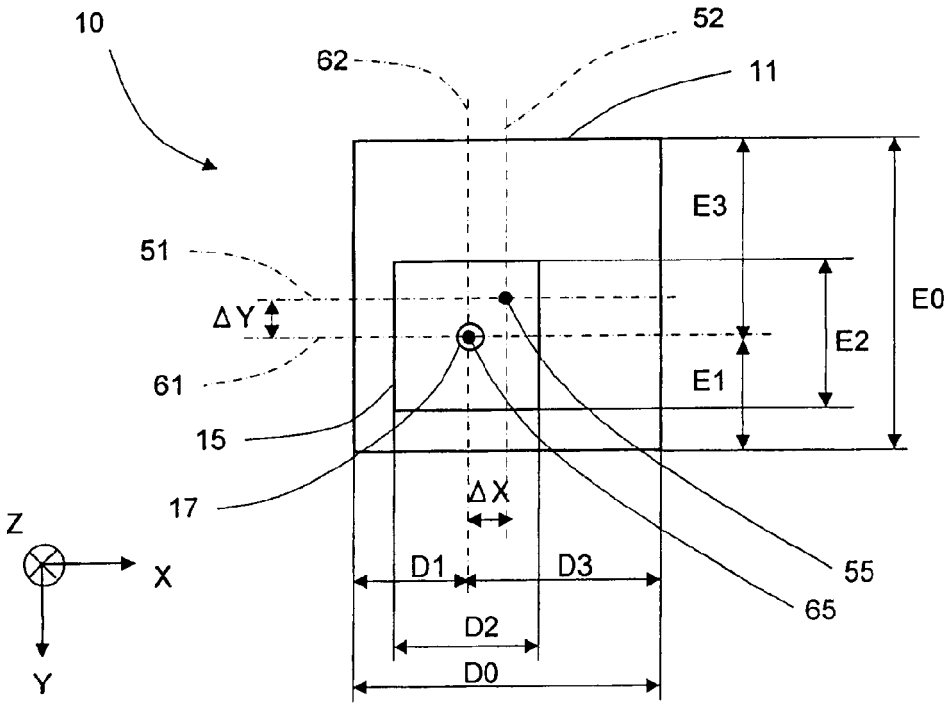
10
52
62
11
E3
51
E0
ΔY
E2
61
E1
15
17
ΔX
55
Z
X
D1
D3
65
D2
Y
D0

[図2]

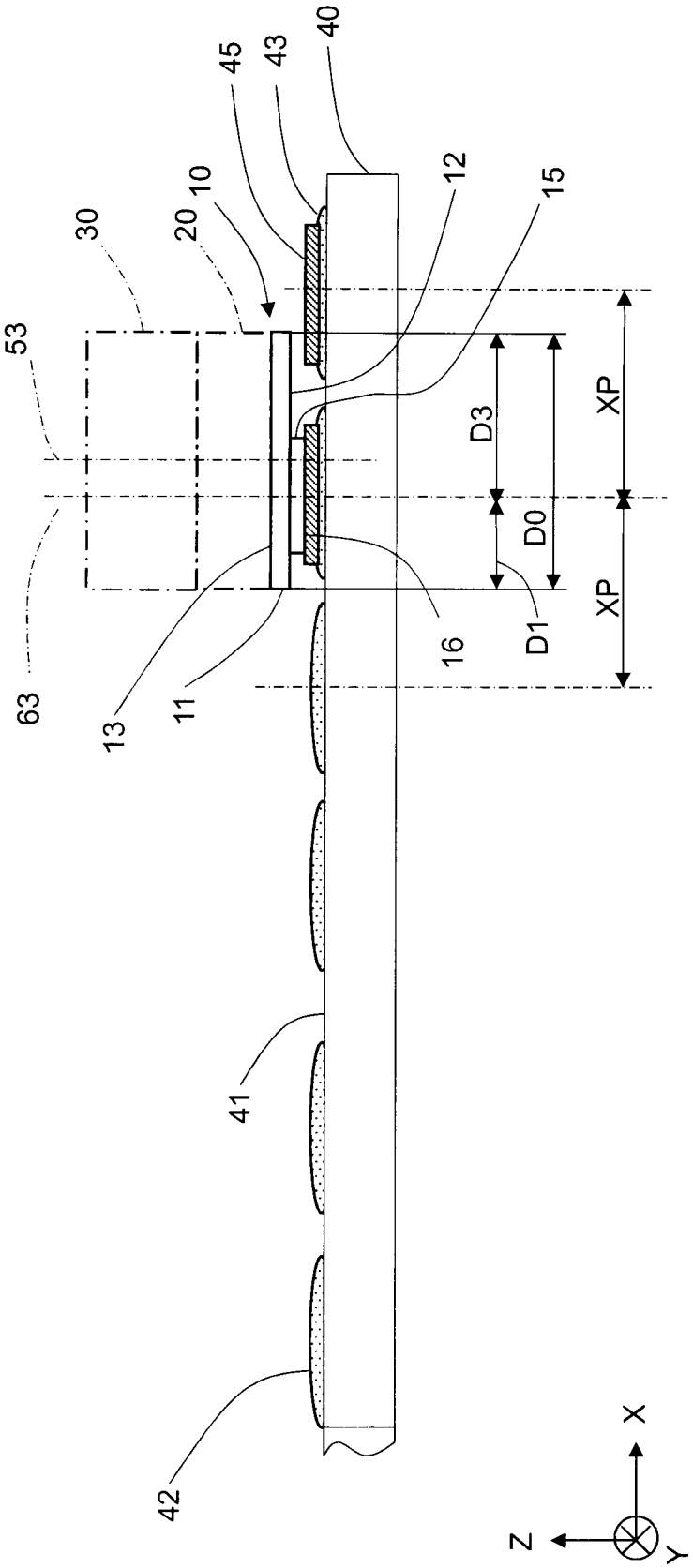

[図3]

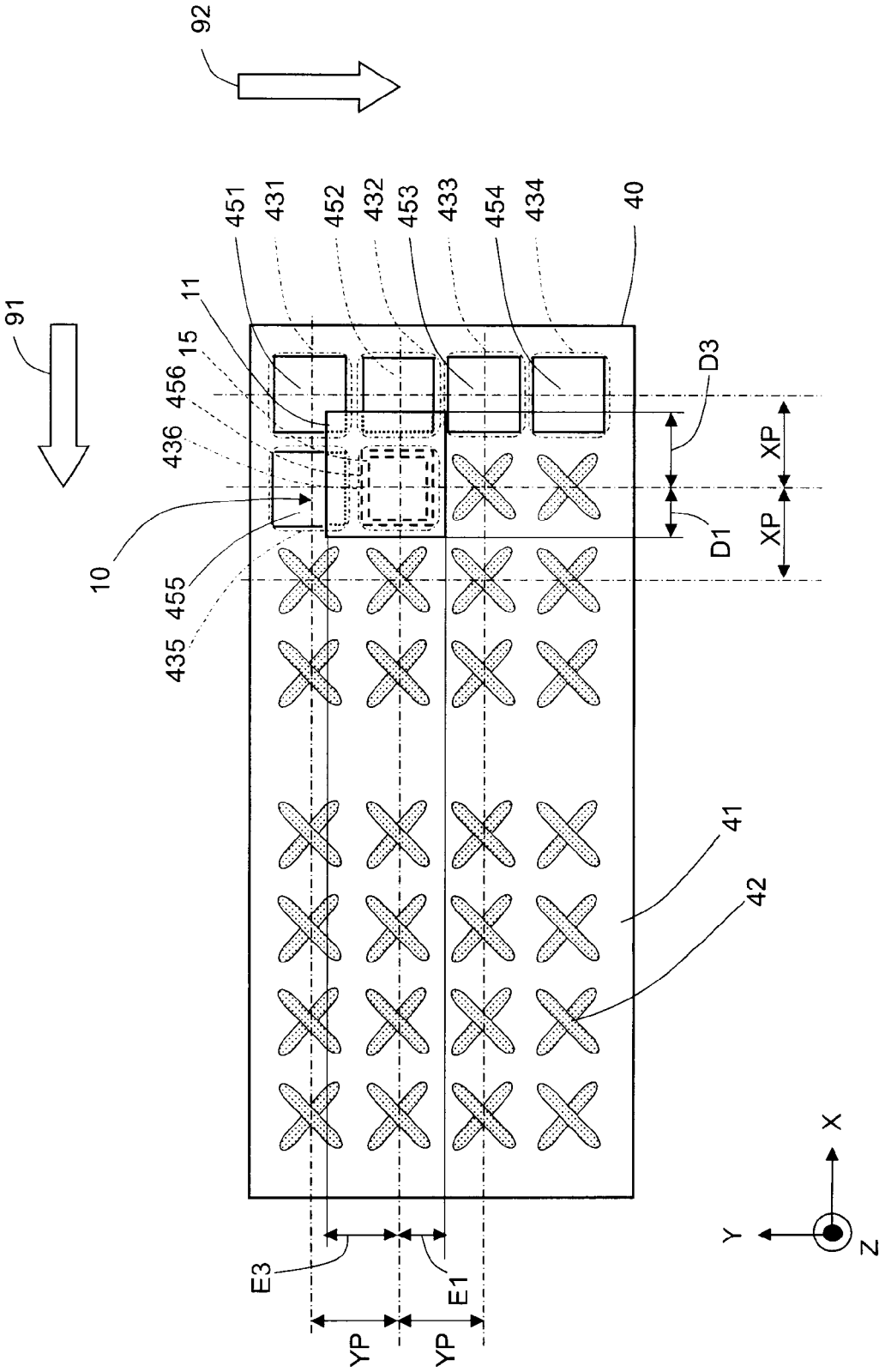
92
91
451
431
452
432
453
433
454
434
40
11
15
456
436
10
455
435
D3
D1
XP
XP
41
42
E3
E1
YP
YP
X
Y
Z

[図4]

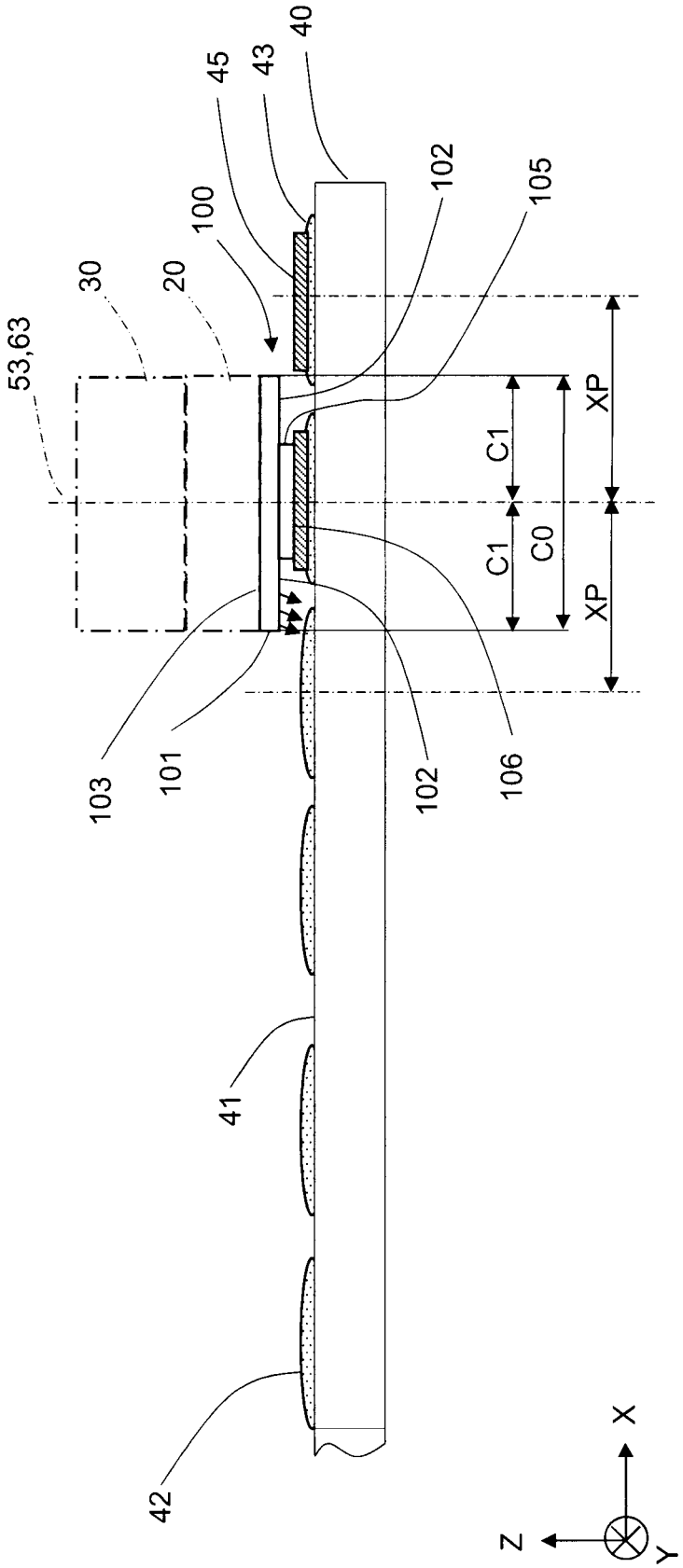
40
45
43
102
105
100
30
20
53,63
XP
C1
C1
C0
XP
103
101
102
106
41
42
X
Z
Y