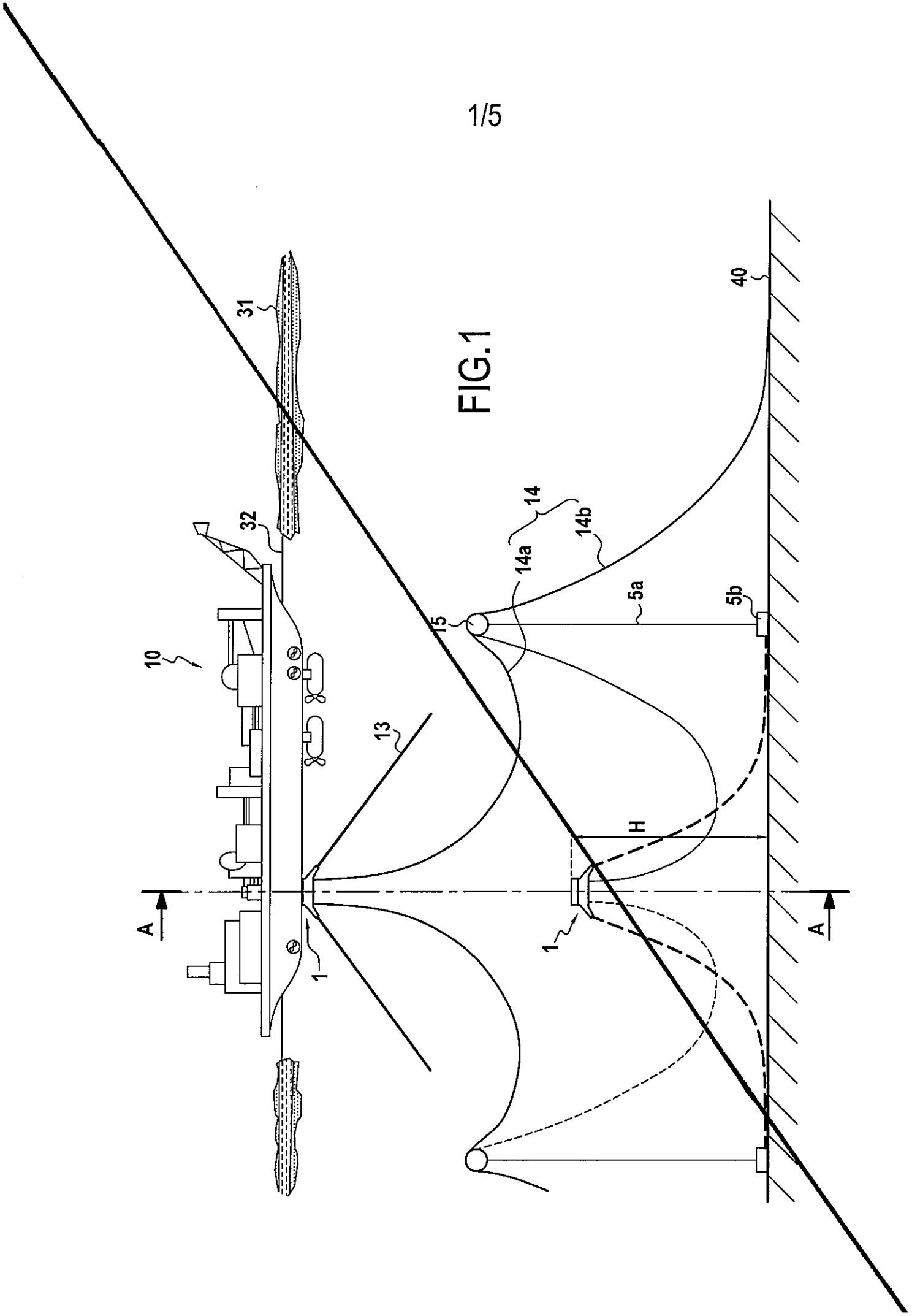

FIG.1

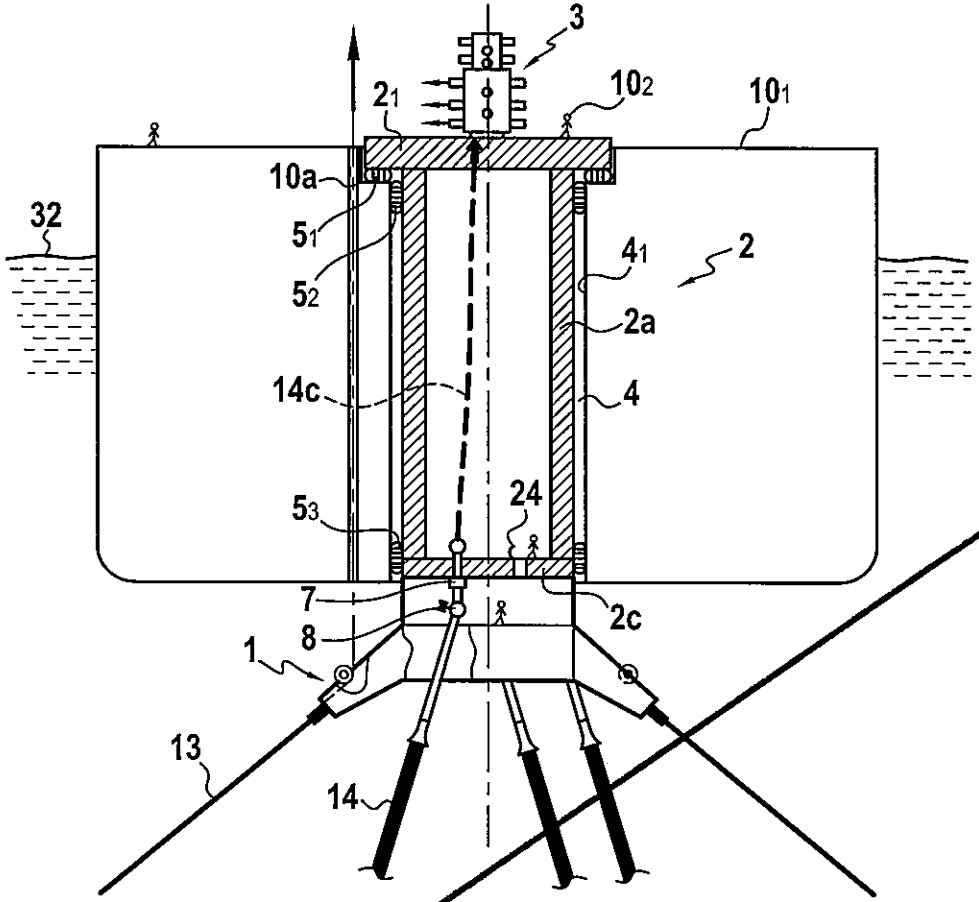

FIG.2

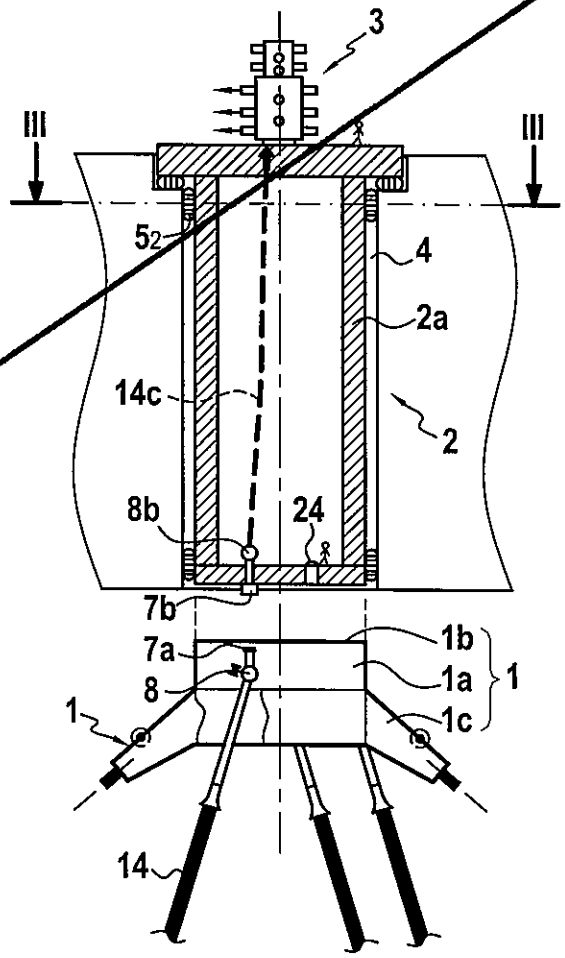

FIG.2A

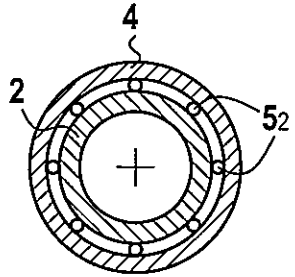

FIG.3

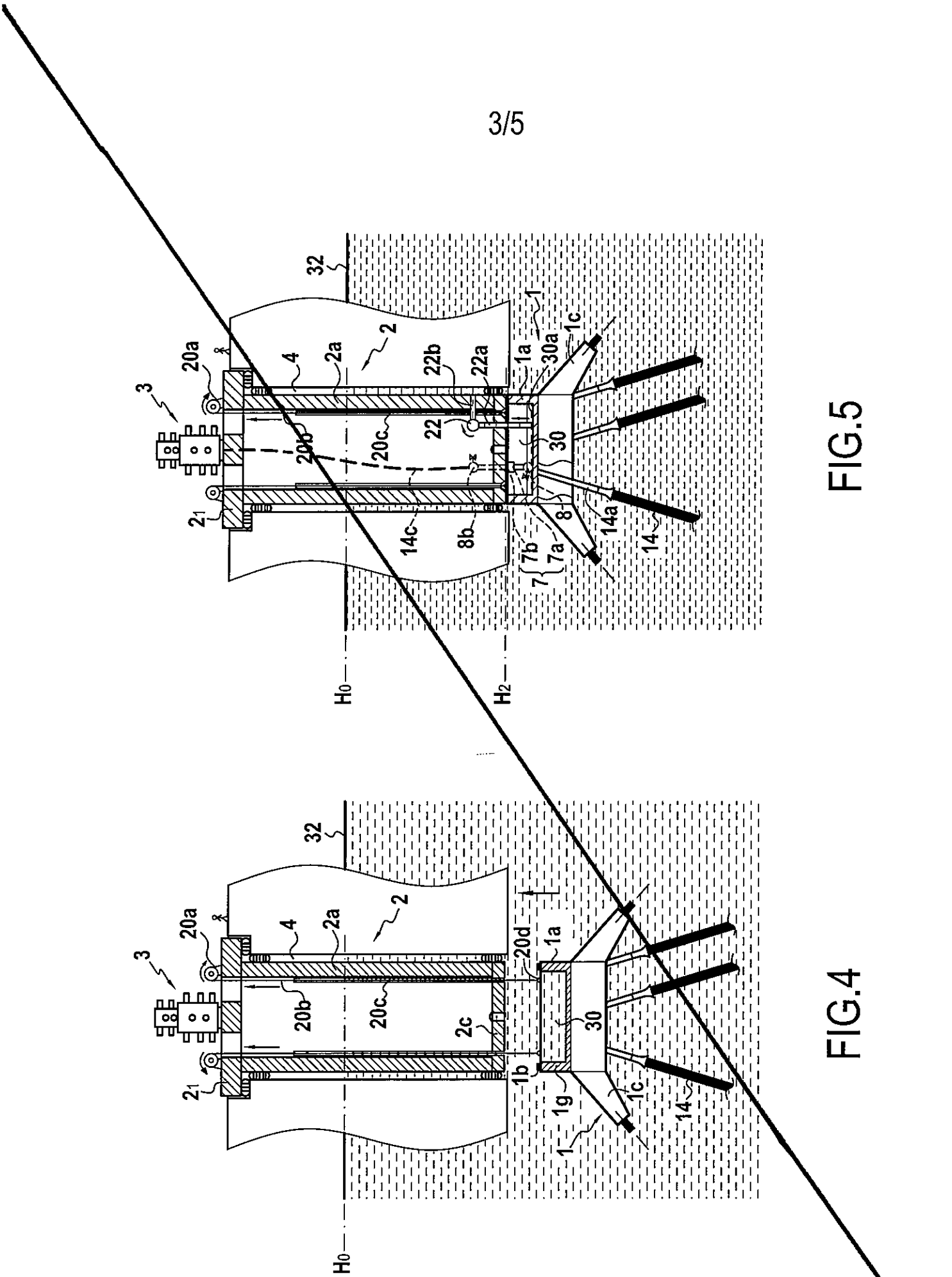
32
2
20a
4
2a
22b
22a
1a
30a
1c
1
3
20b
20c
22
30
2₁
14c
8b
8
14a
14
7b
7a
7
H0
H2

FIG.5

32
2
20a
4
2a
20d
1a
3
20b
20c
2c
30
2₁
1b
1g
1
1c
14
H0

FIG.4

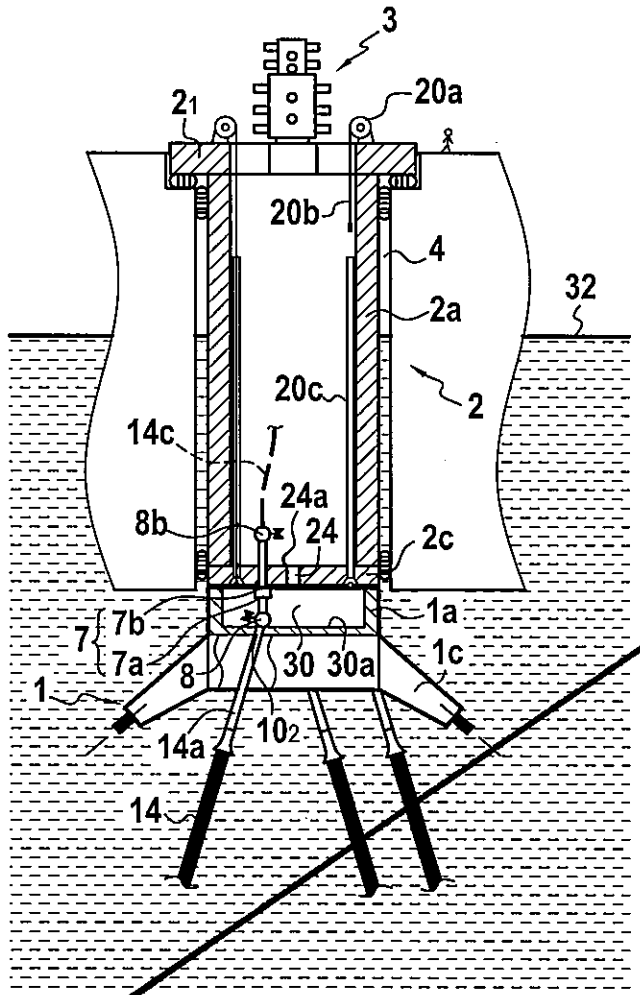
3
20a
2_1
20b
4
2a
32
20c
2
14c
24a
8b
24
2c
7b
1a
7
7a
8
30
30a
1c
1
10_2
14a
14

FIG.6

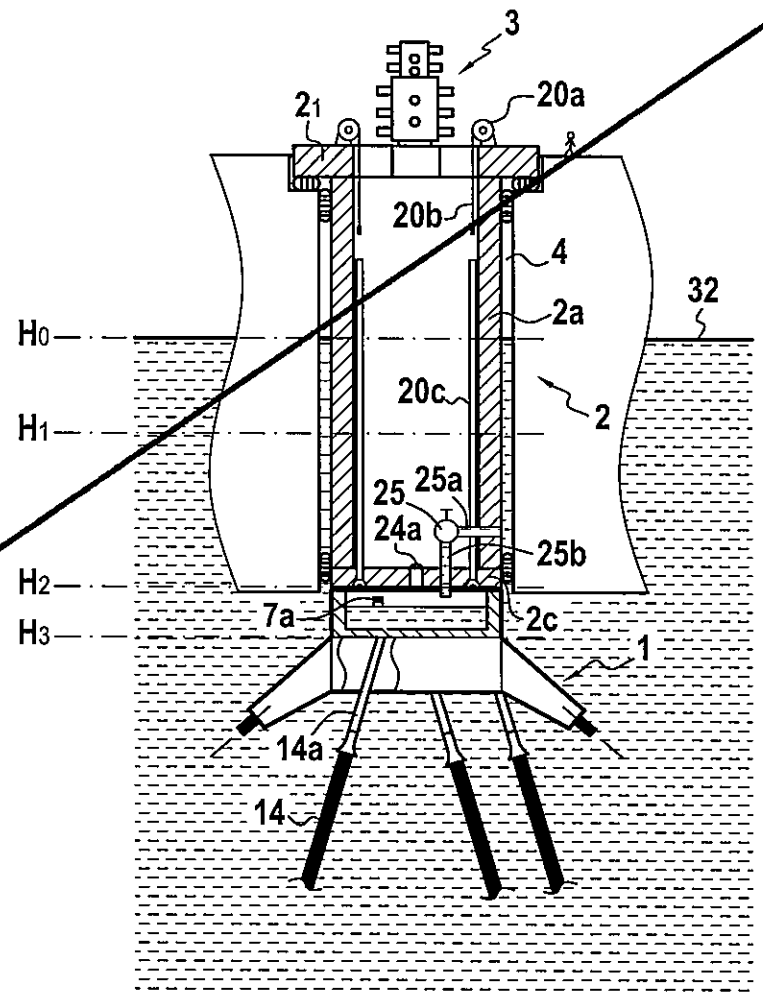
3
20a
2_1
20b
4
2a
32
H_0
20c
2
H_1
25
25a
24a
25b
H_2
7a
2c
H_3
1
14a
14

FIG.7

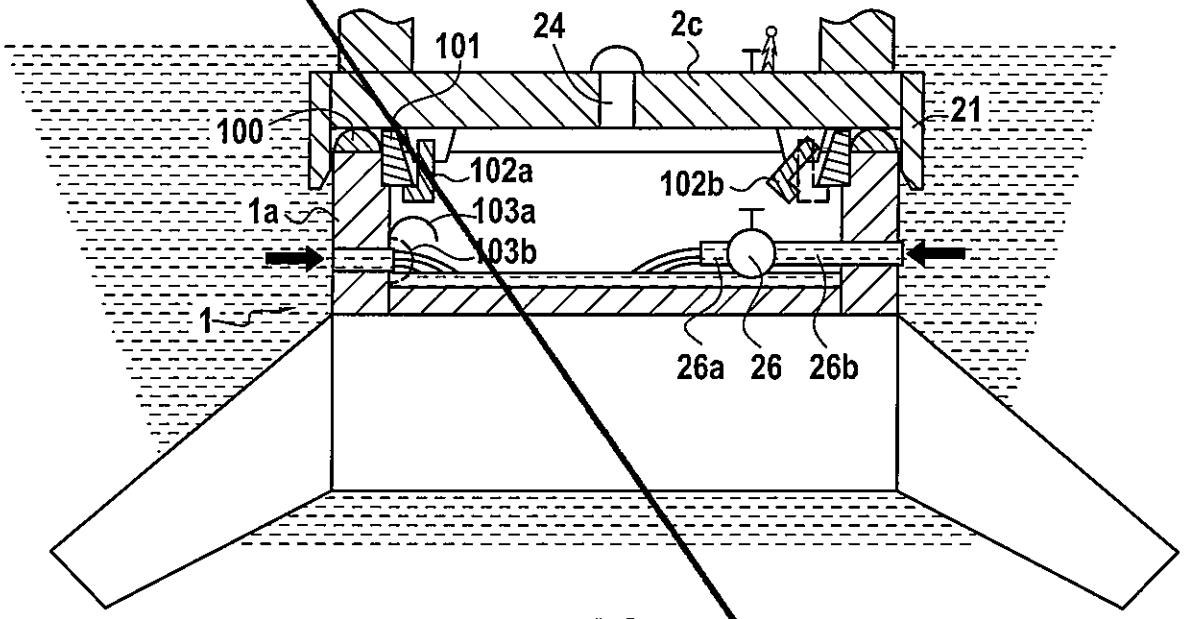

FIG.8

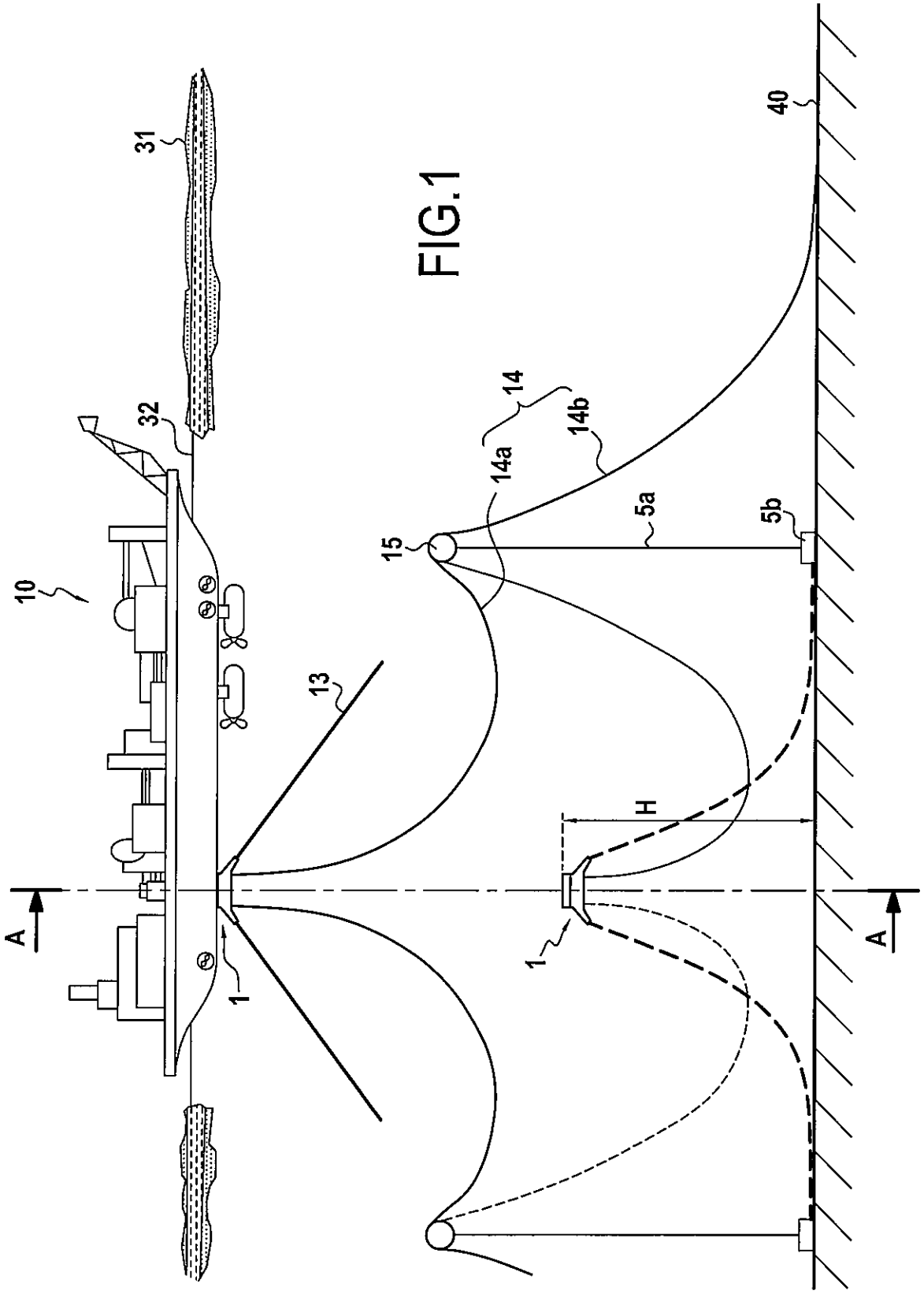

FIG.1

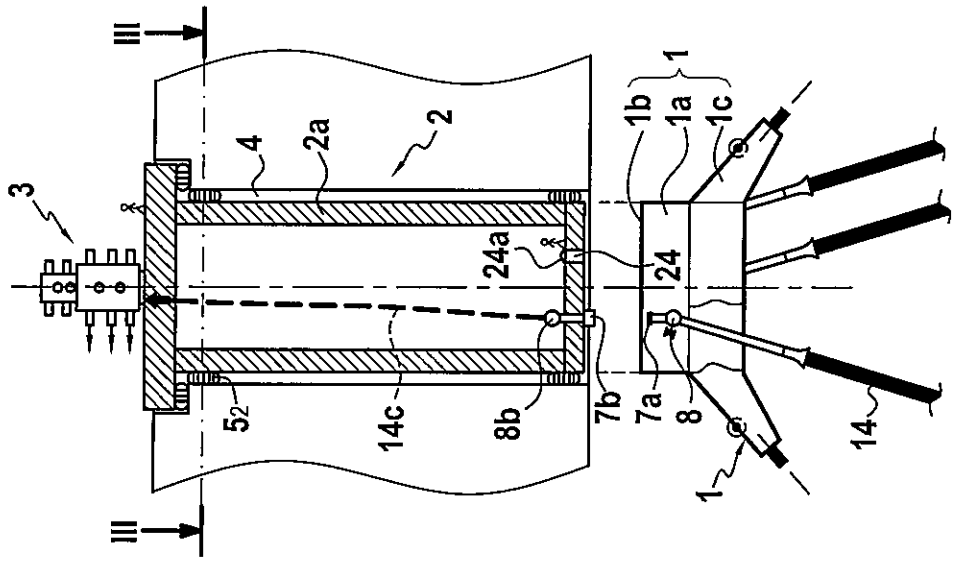

FIG.2A

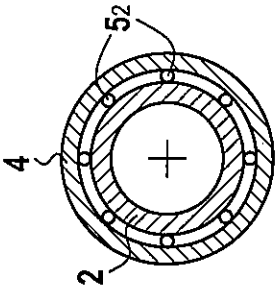

FIG.3

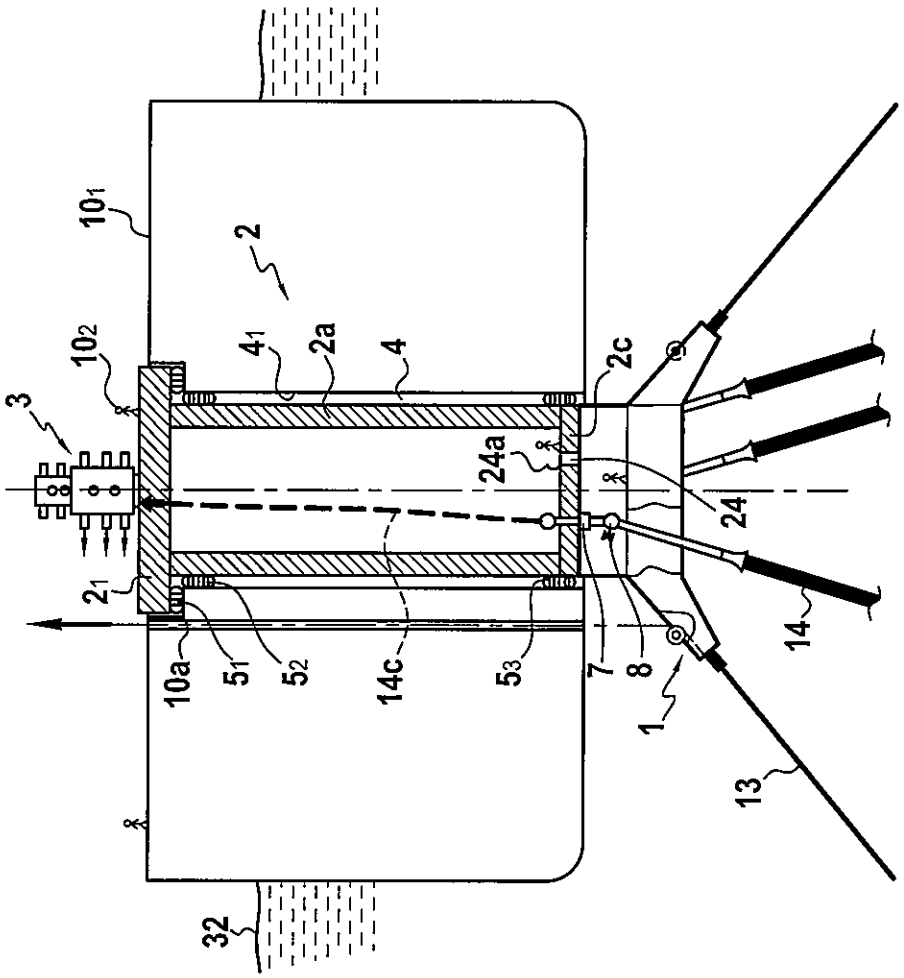

FIG.2

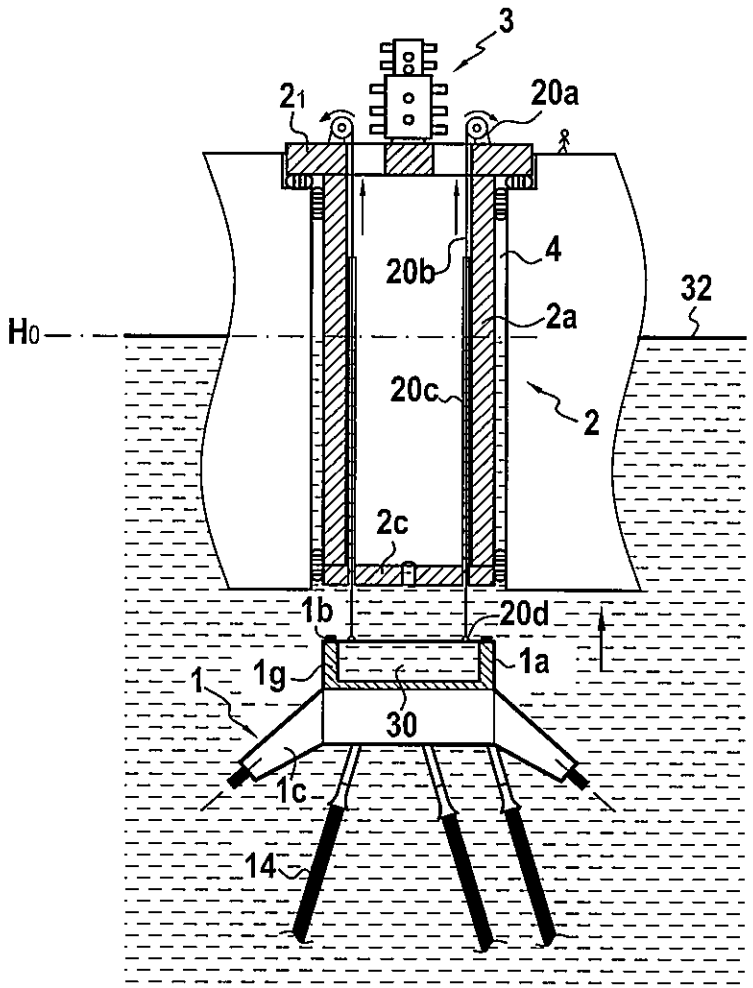
3
21
20a
20b
4
2a
32
H0
20c
2
2c
1b
20d
1a
1g
1
30
1c
14

FIG.4

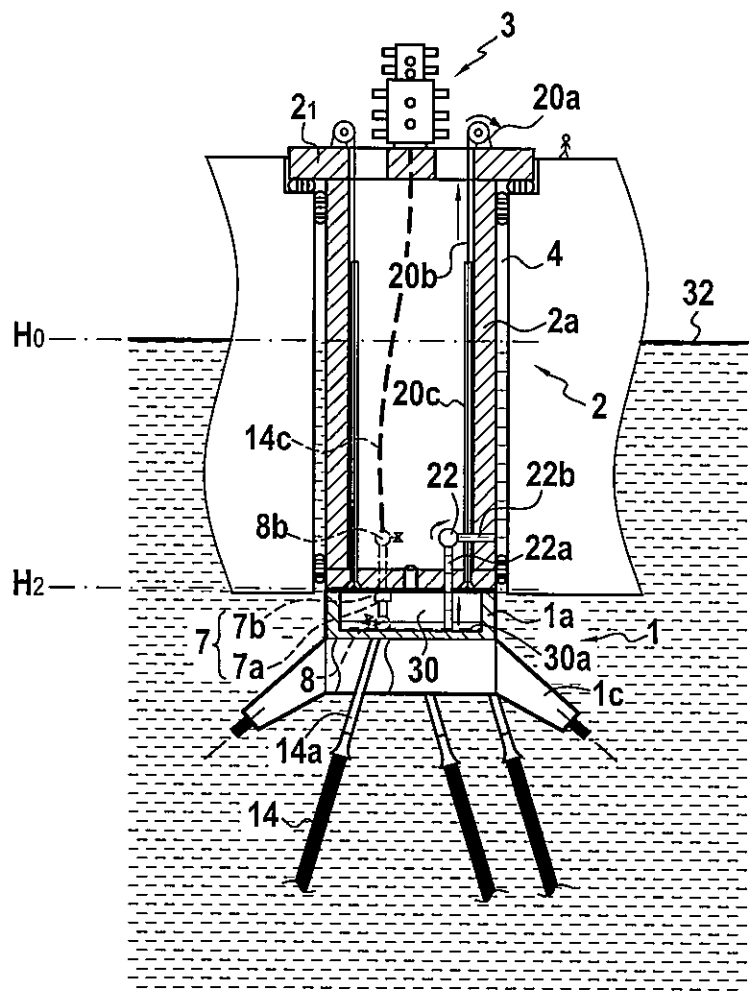
3
21
20a
20b
4
2a
32
H0
20c
2
14c
22
22b
8b
22a
H2
7b
1a
1
7
7a
8
30
30a
1c
14a
14

FIG.5

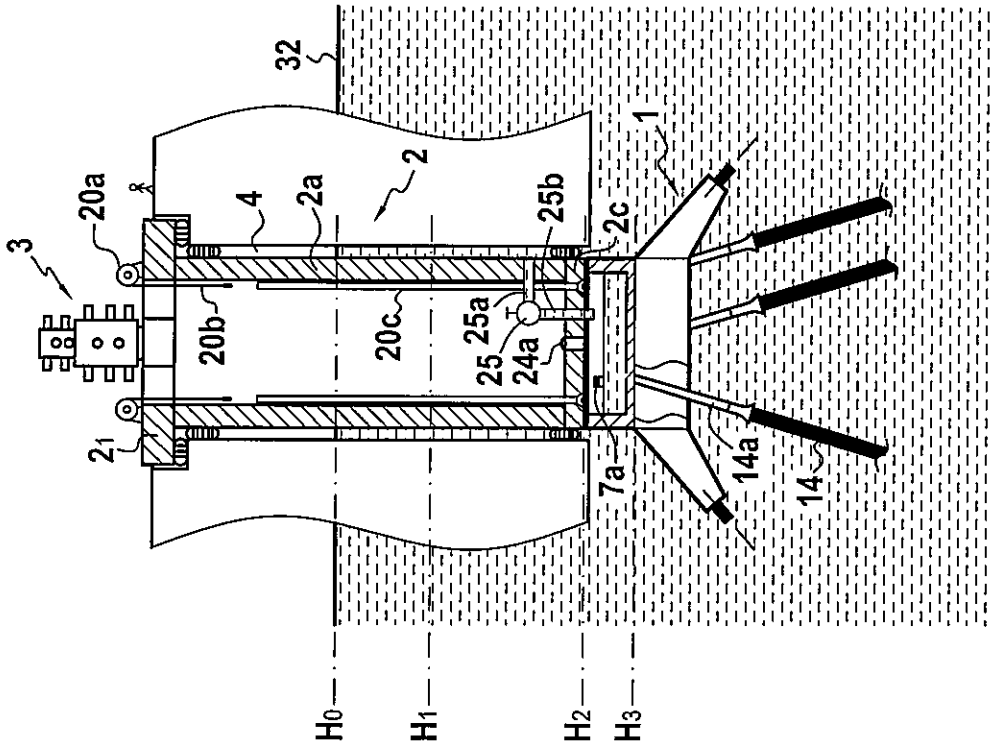
32
20a
3
4
2a
2
25b
2c
1
20b
20c
25a
25
24a
21
7a
14a
14
H0
H1
H2
H3

FIG.7

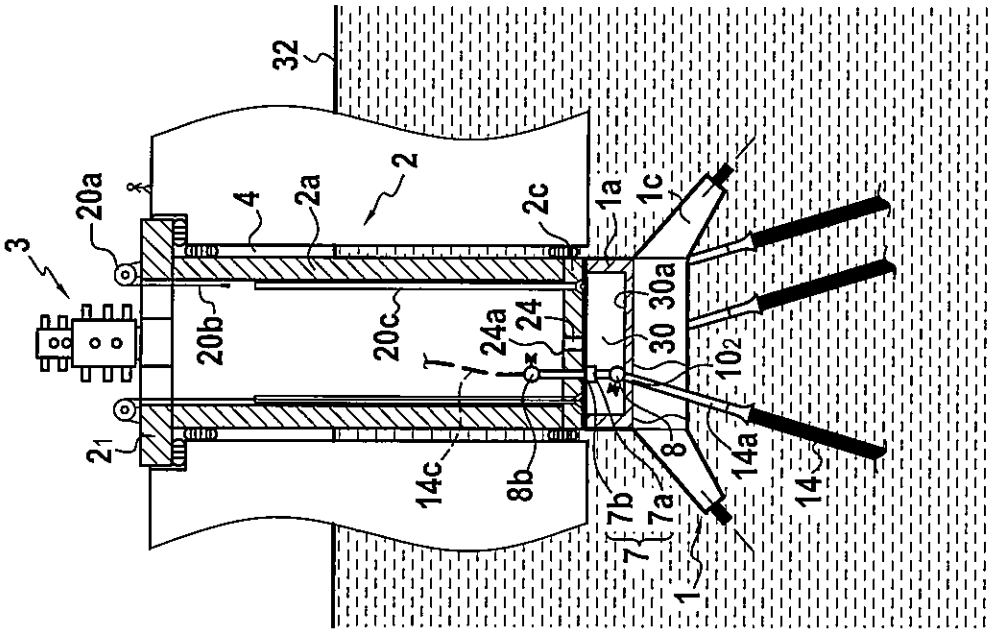
32
20a
3
4
2a
2
2c
1a
1c
20b
20c
24a
24
30
30a
10₂
21
14c
8b
8
14a
14
7b
7a
7
1

FIG.6

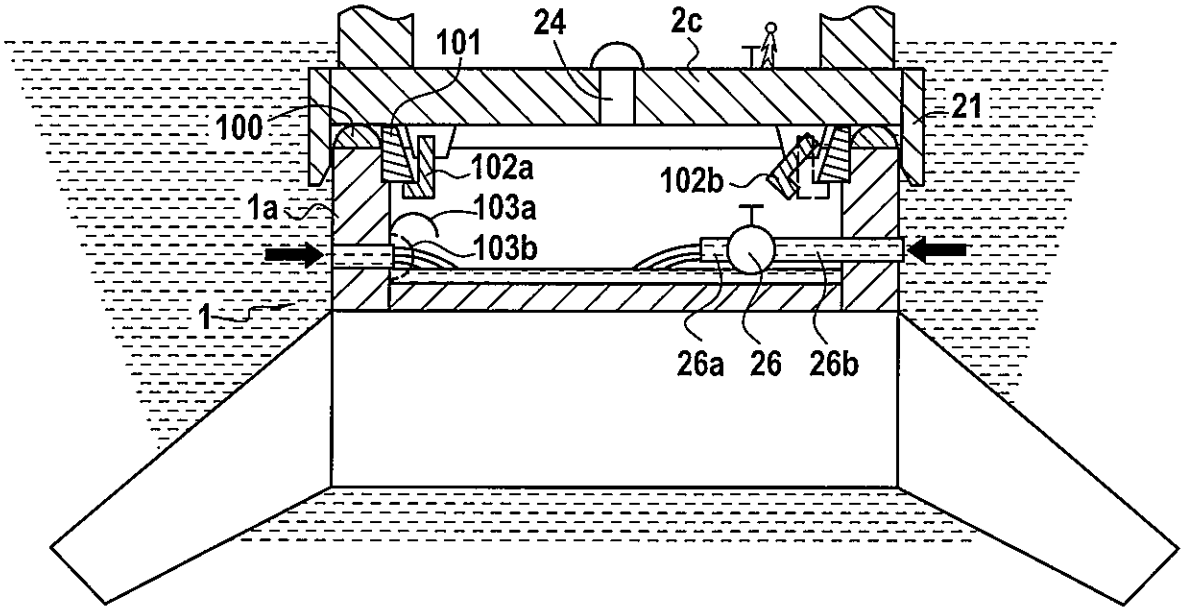

FIG.8