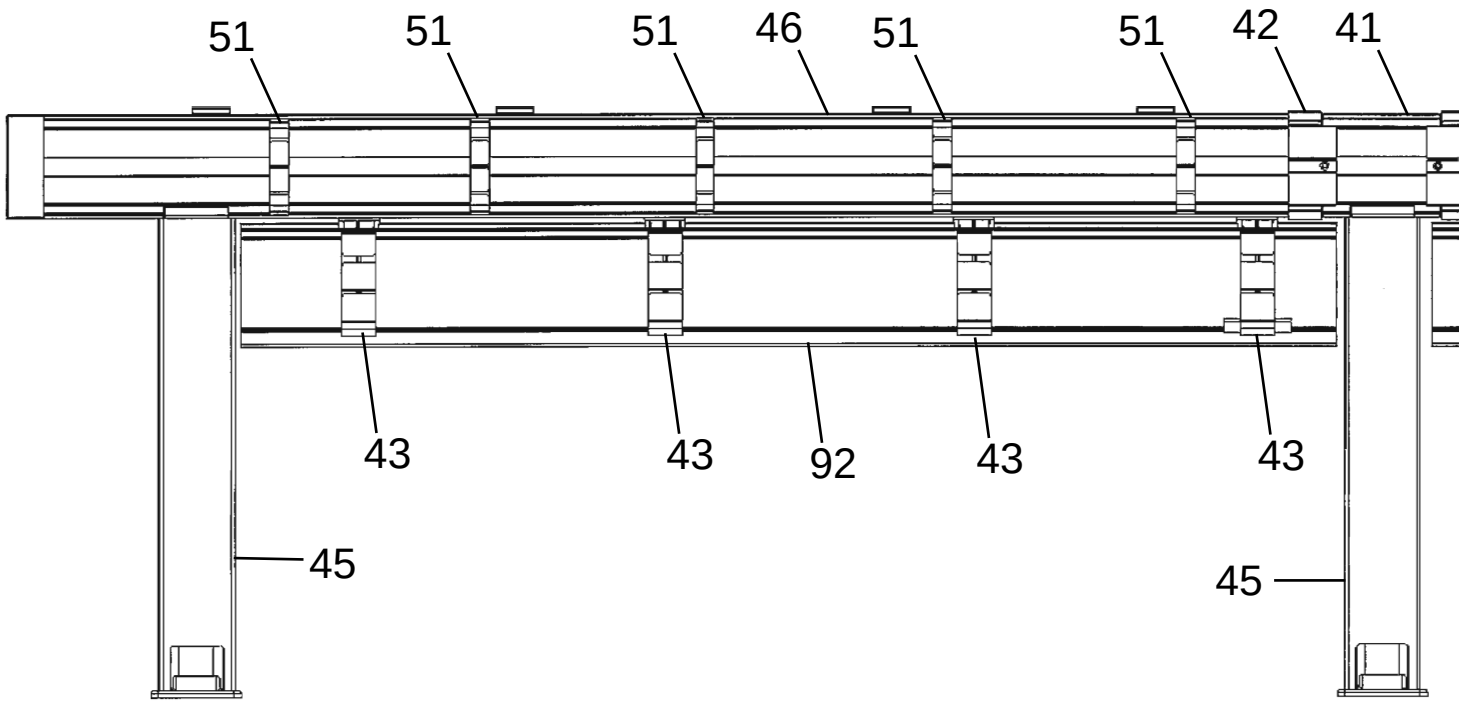

Fig. 1

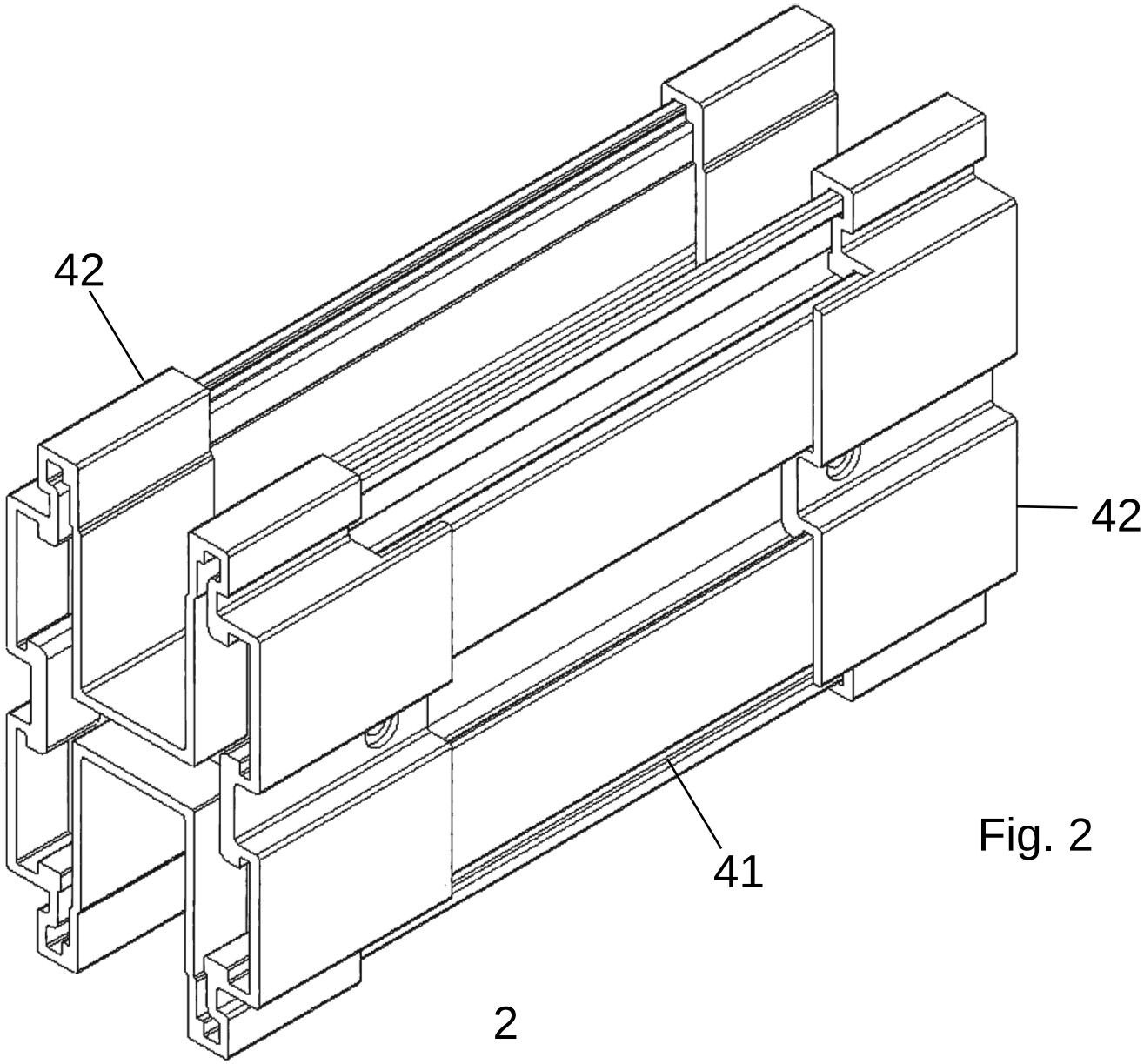

Fig. 2

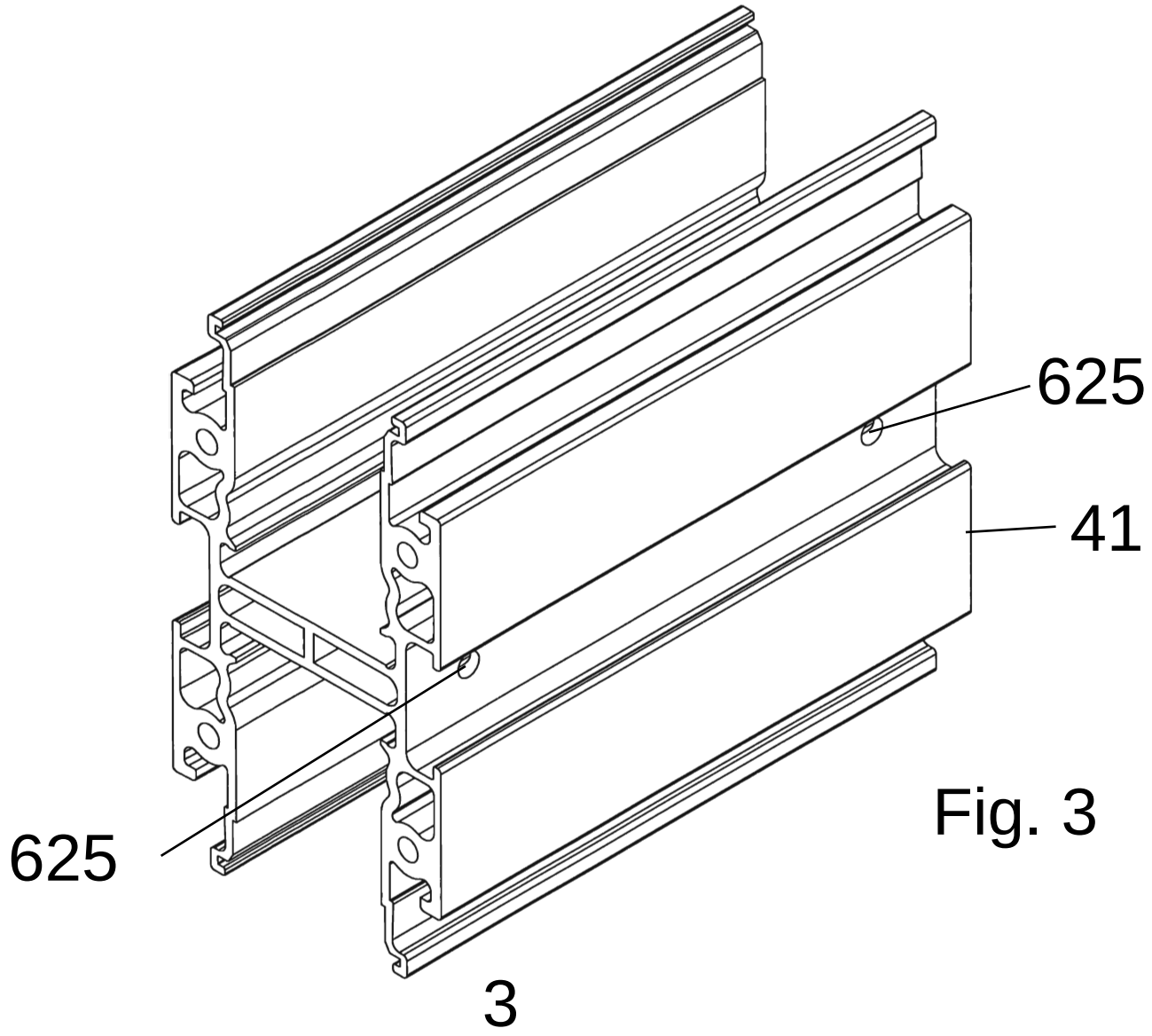

Fig. 3

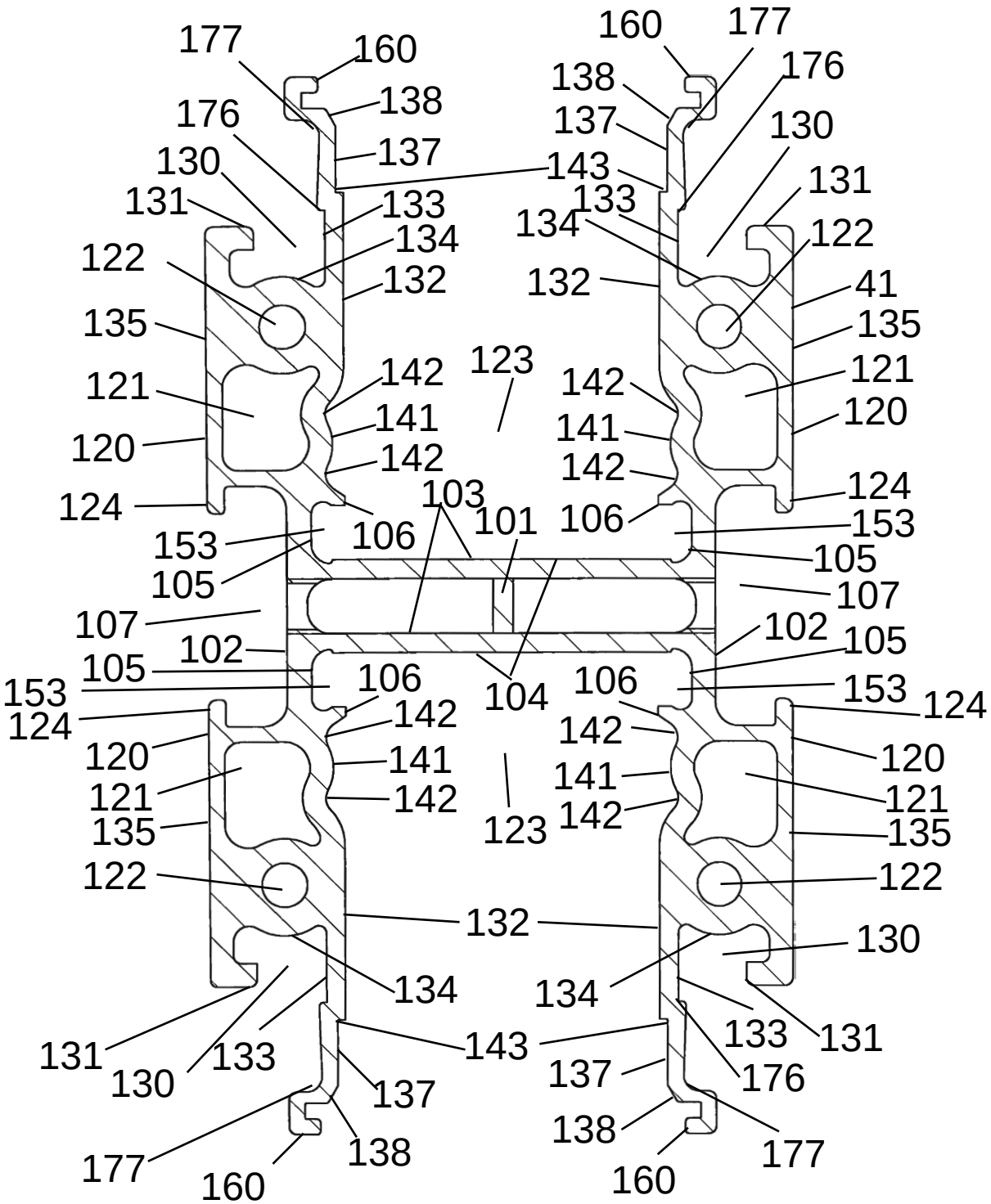
177
160
138
176
137
130
143
131
133
134
122
132
135
123
142
121
141
120
142
124
103
101
106
153
105
107
102
104
153
124
120
121
135
122
132
130
134
131
133
143
137
176
138
177
160

Fig. 4

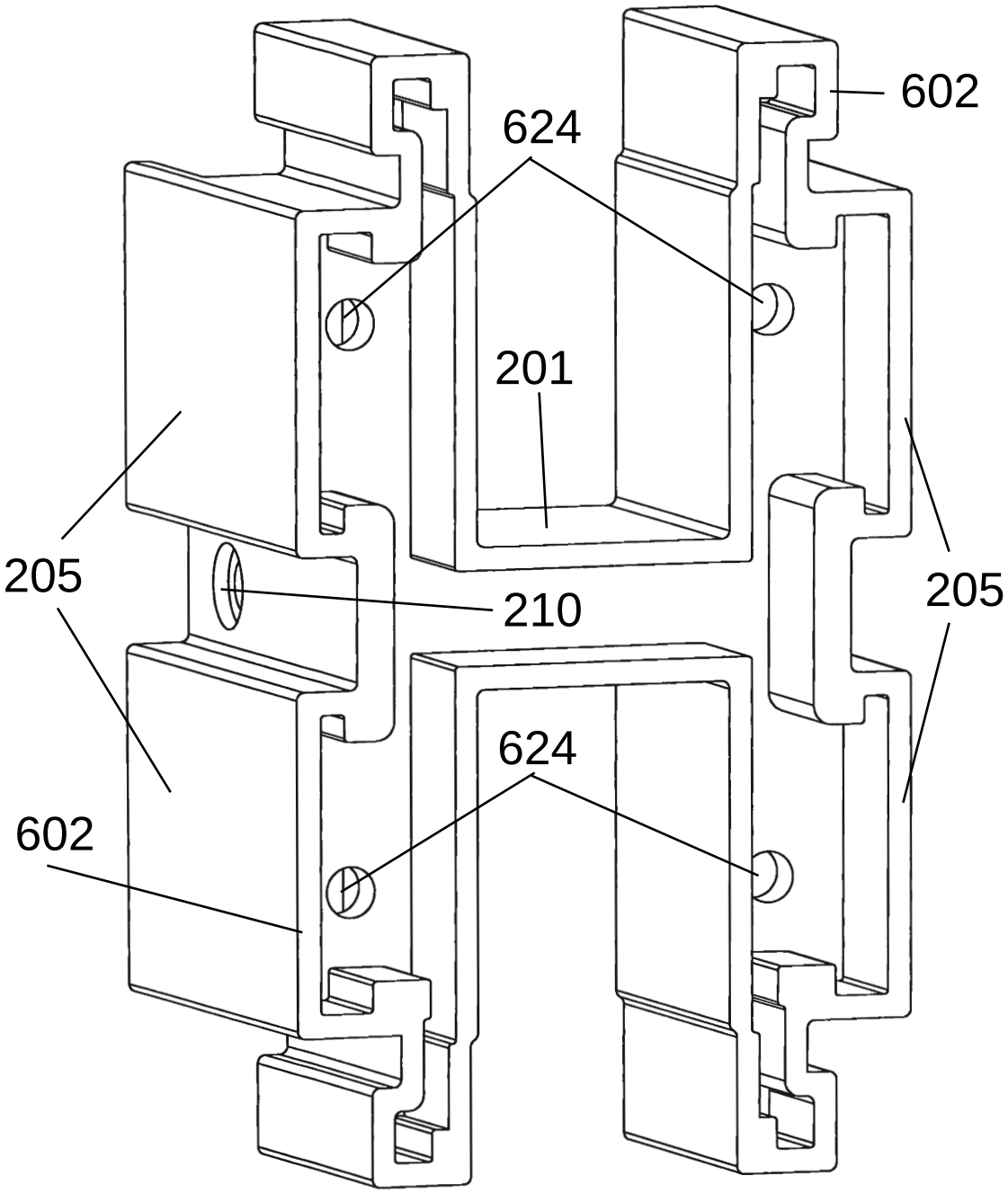

Fig. 5

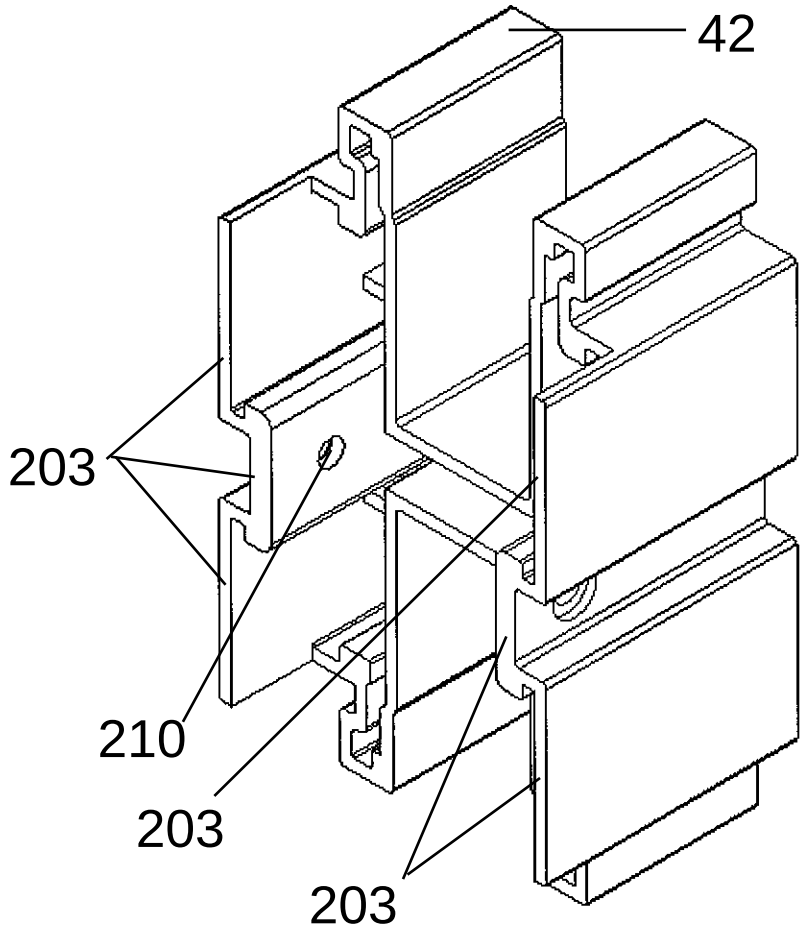

Fig. 6

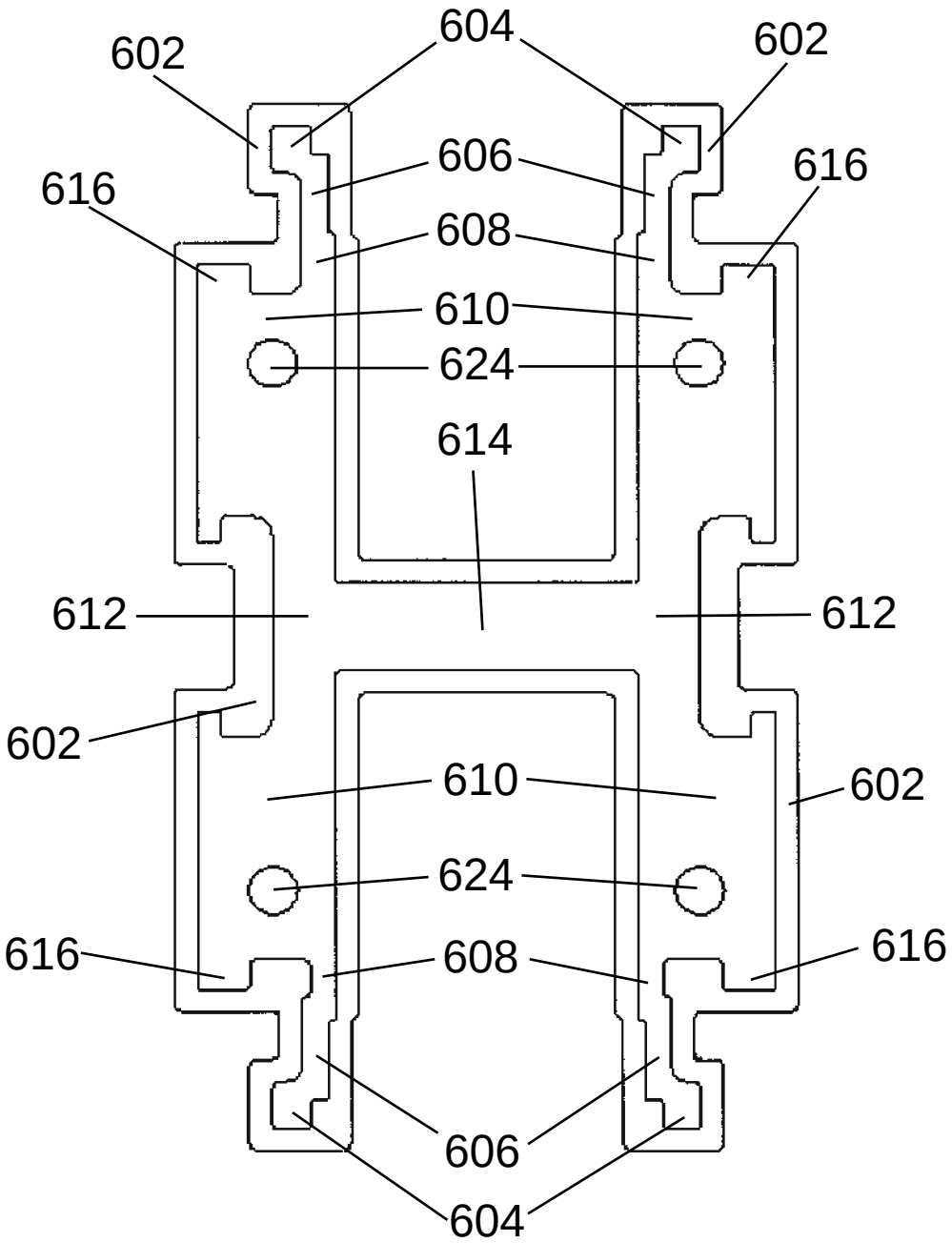
602
604
602
606
616
616
608
610
624
614
612
612
602
610
602
624
616
608
616
606
604

Fig. 7

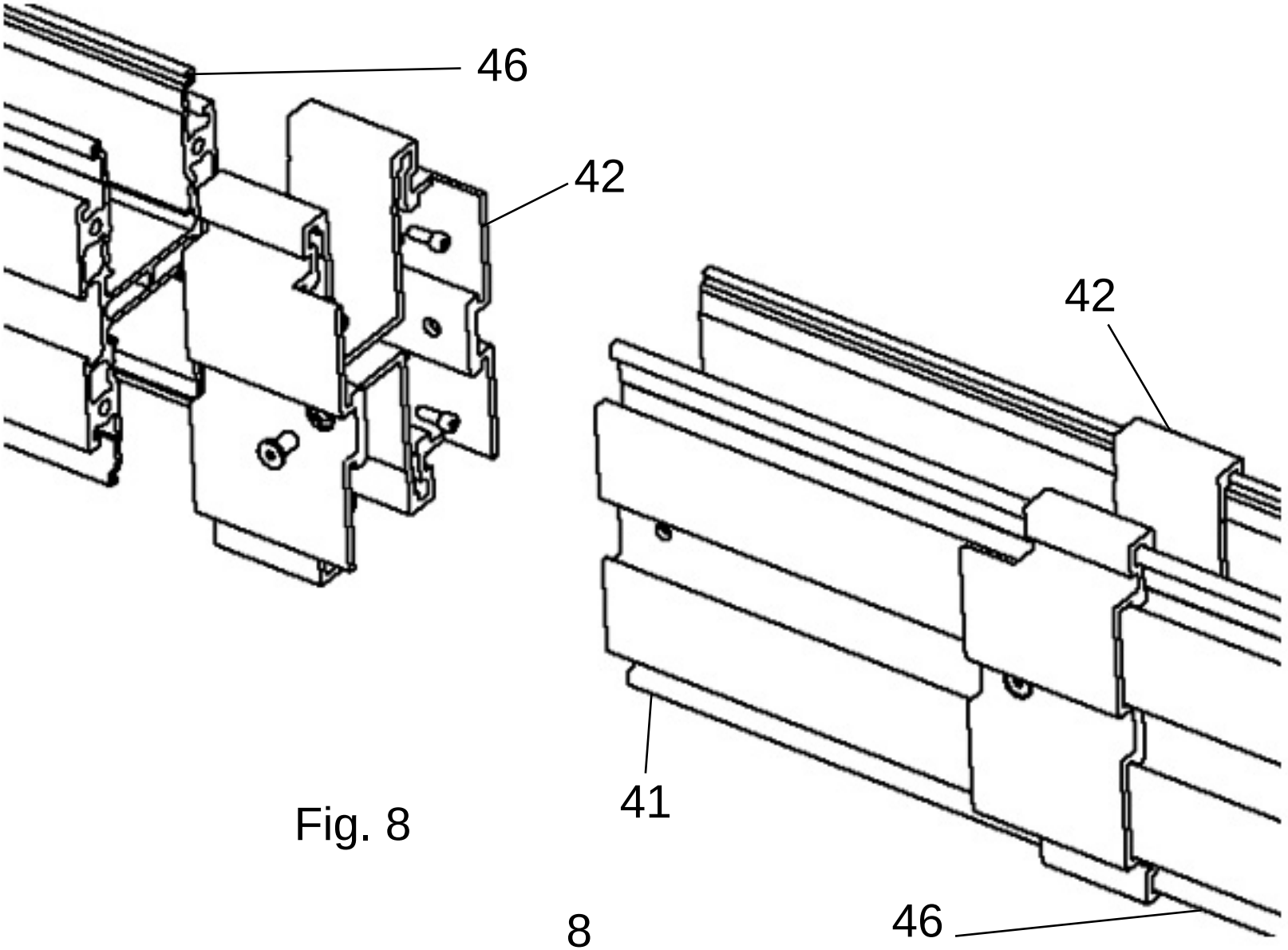

Fig. 8

Fig. 9

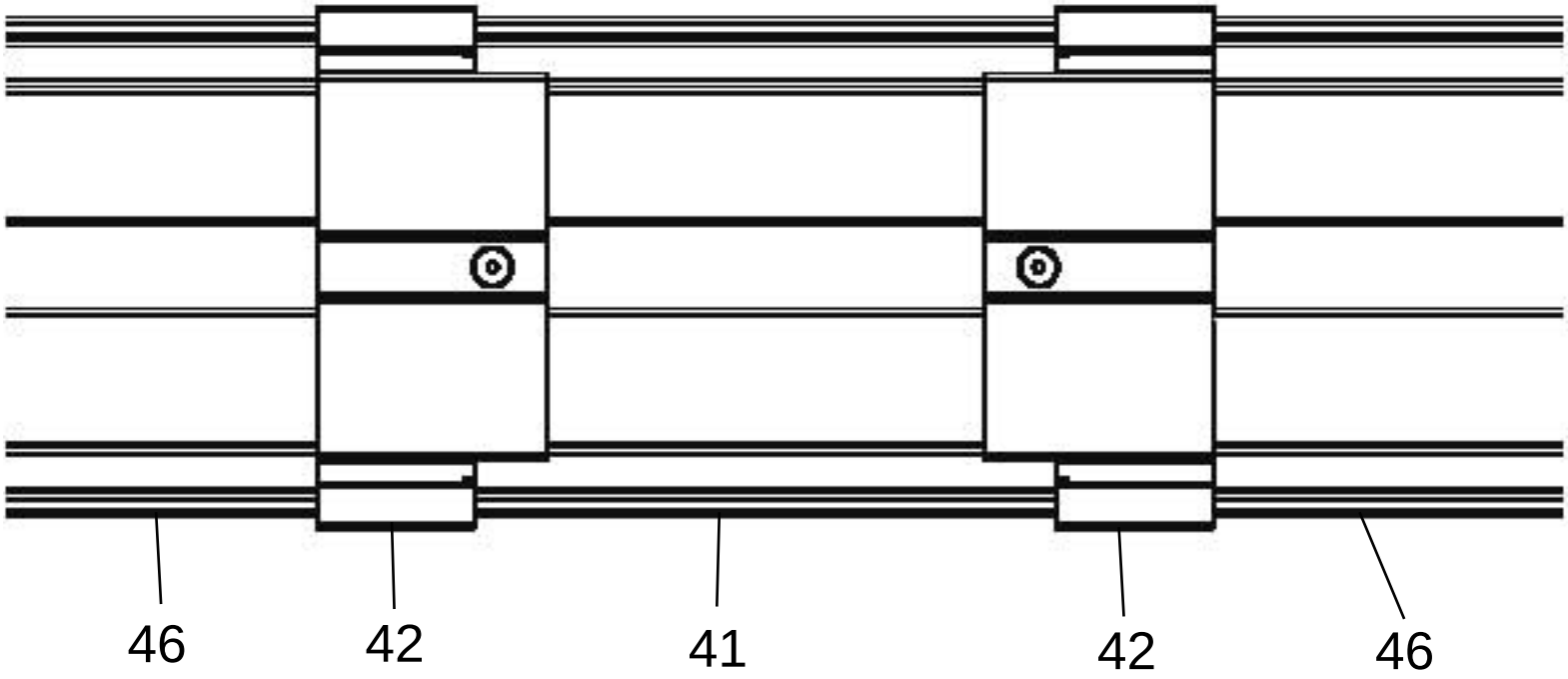

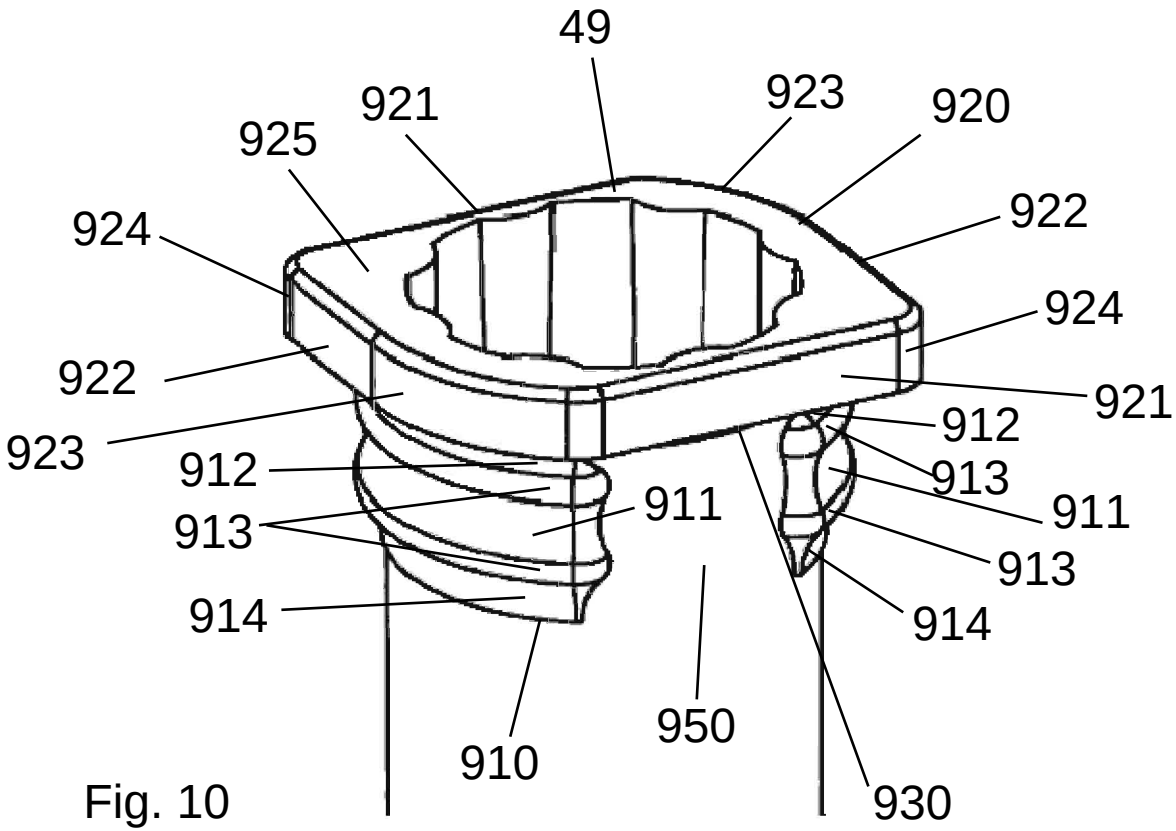
49
921
923
920
925
922
924
924
922
921
912
923
912
913
911
911
913
913
914
914
950
910
930

Fig. 10

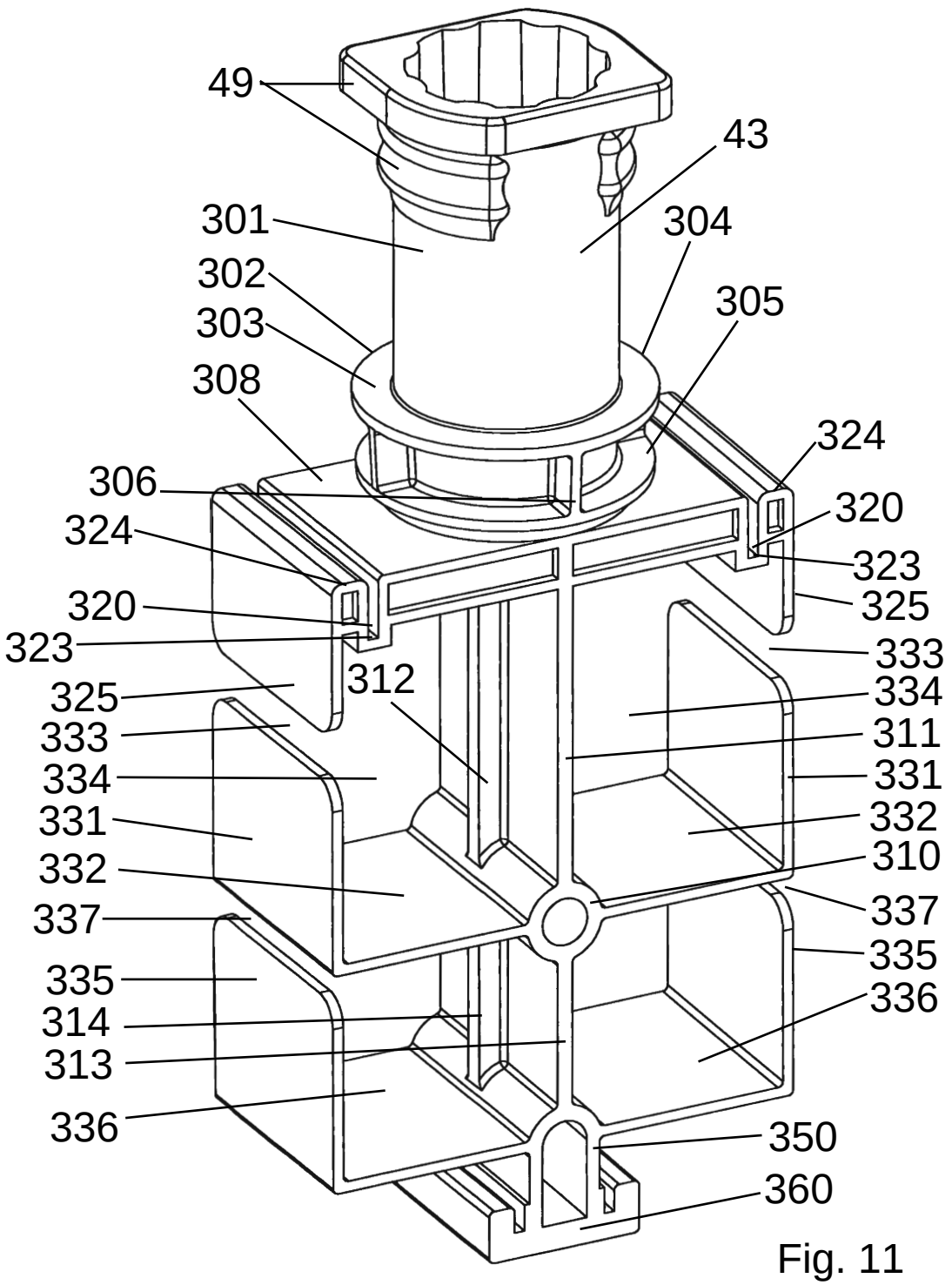
49
43
301
304
302
305
303
308
324
306
320
324
323
320
325
323
333
325
312
334
333
311
334
331
331
332
332
310
337
337
335
335
336
314
313
336
350
360

Fig. 11

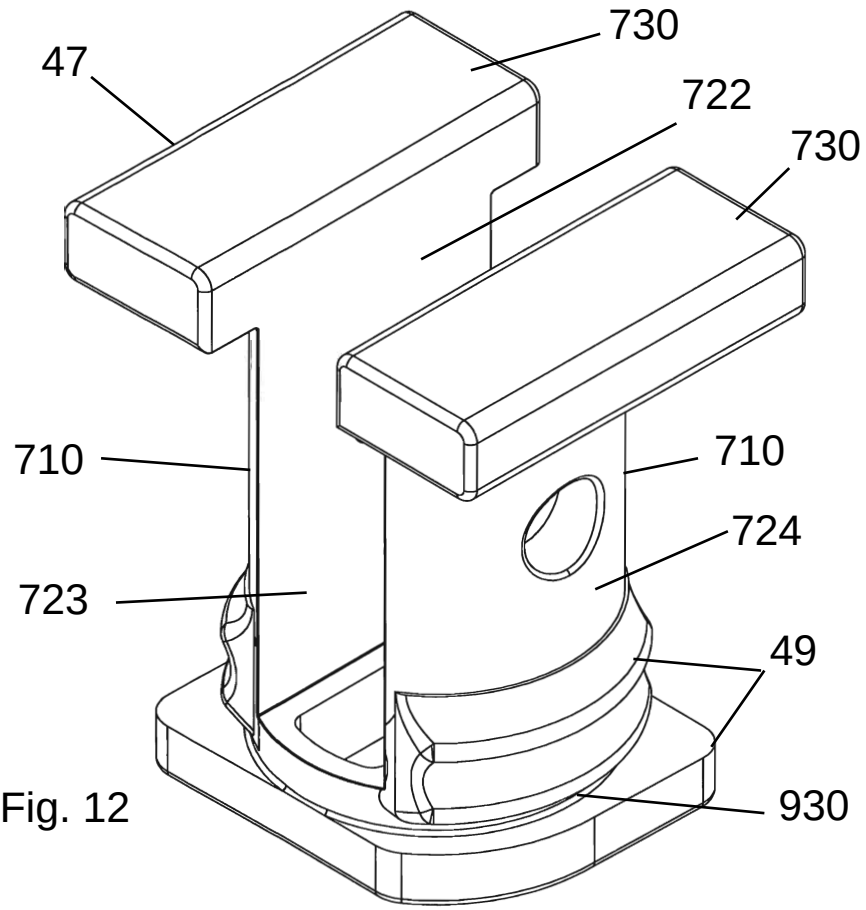

Fig. 12

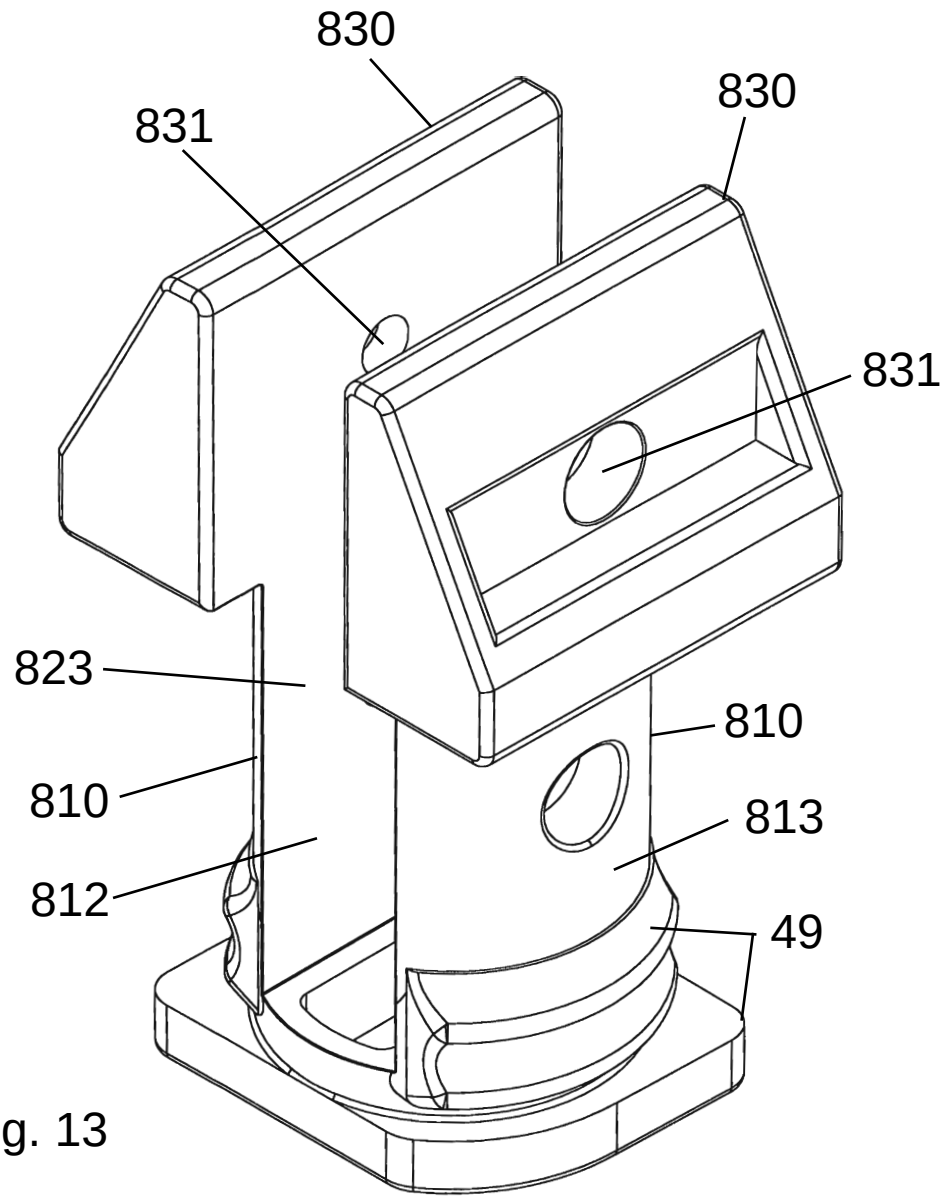

Fig. 13

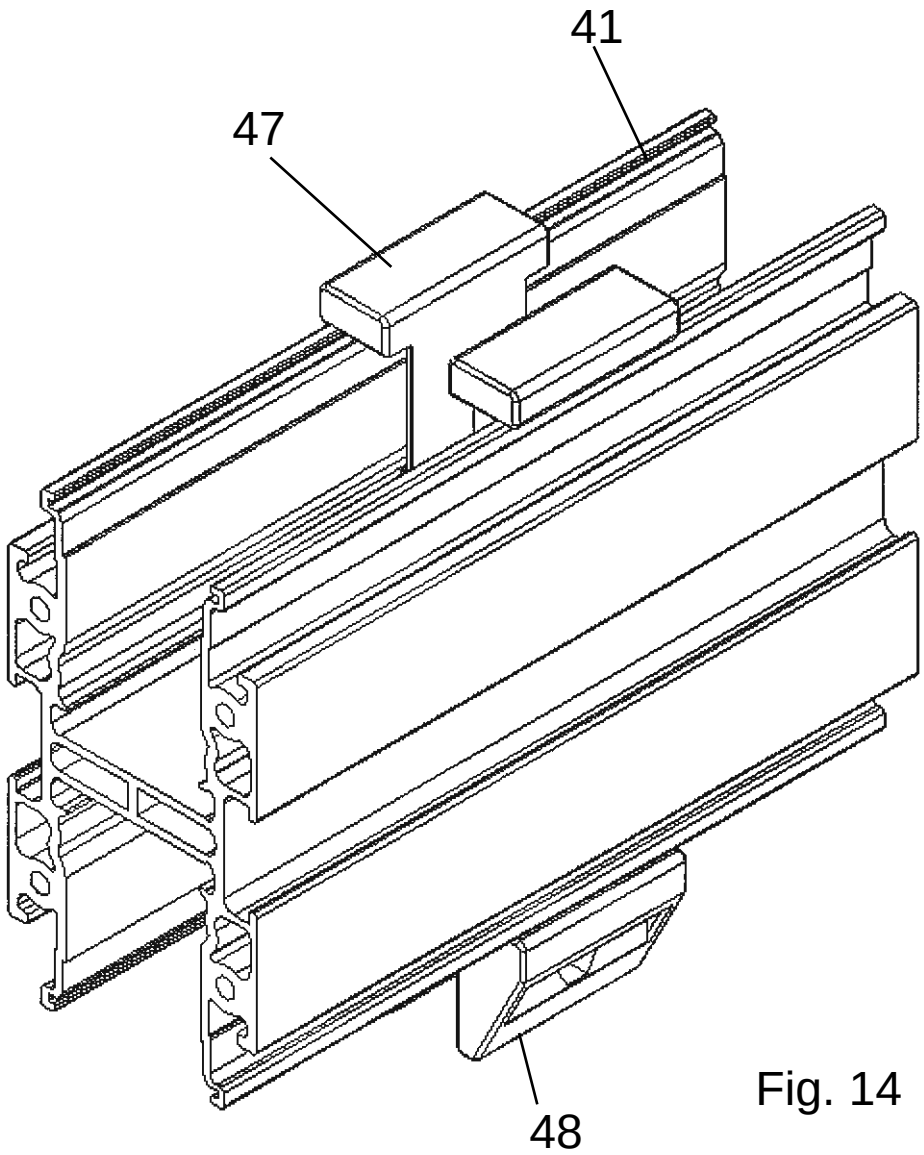

Fig. 14

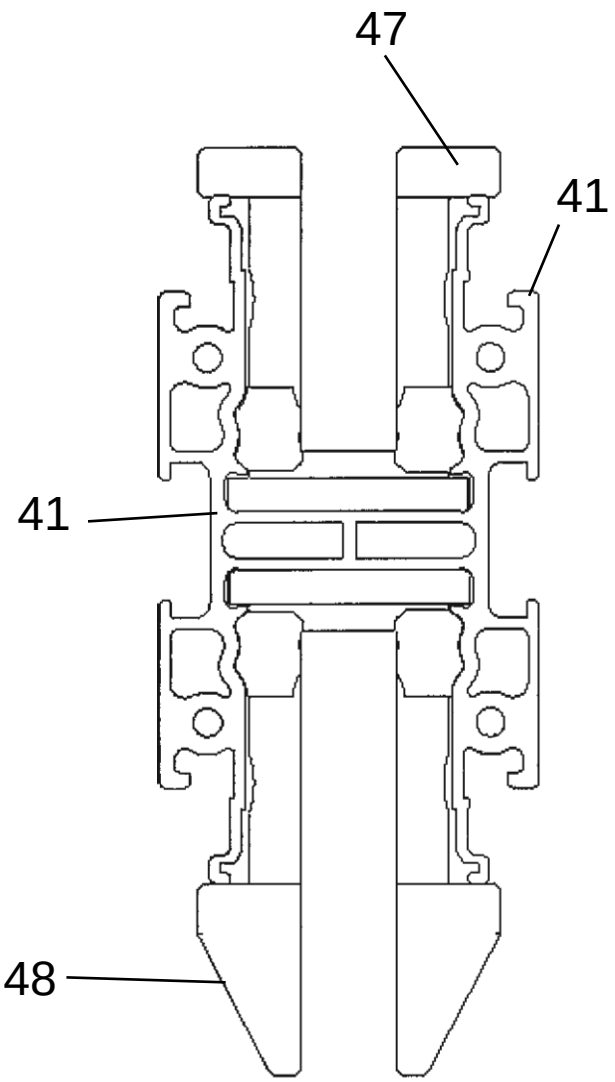

Fig. 15

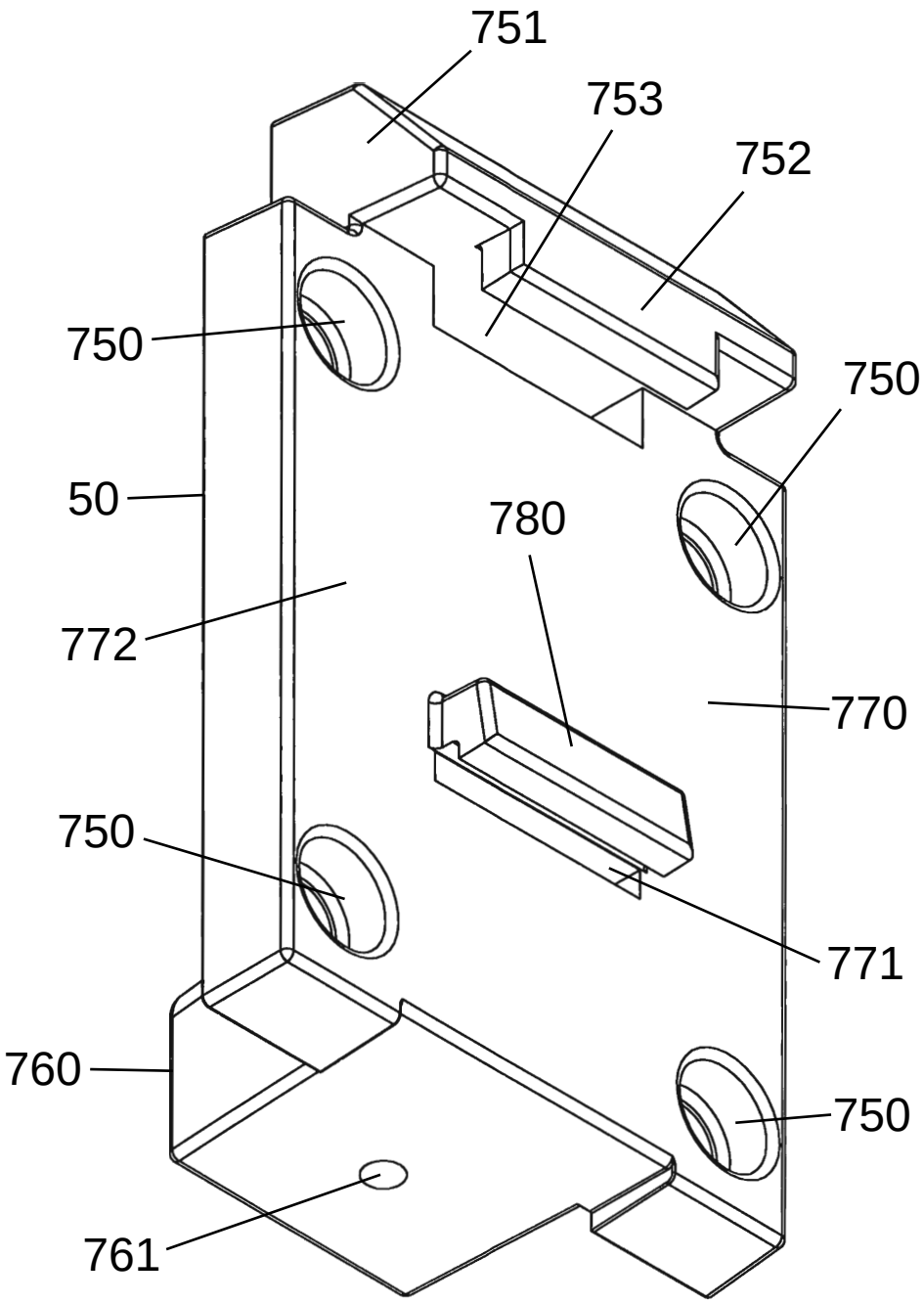

Fig. 16

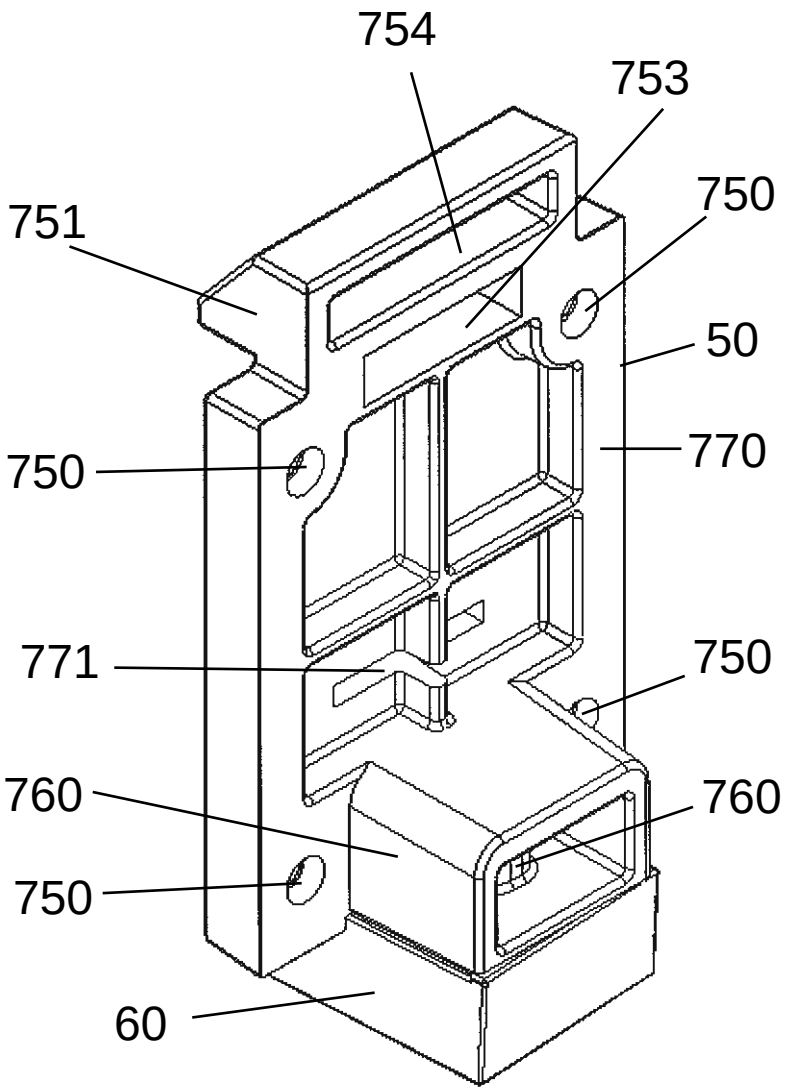

Fig. 17

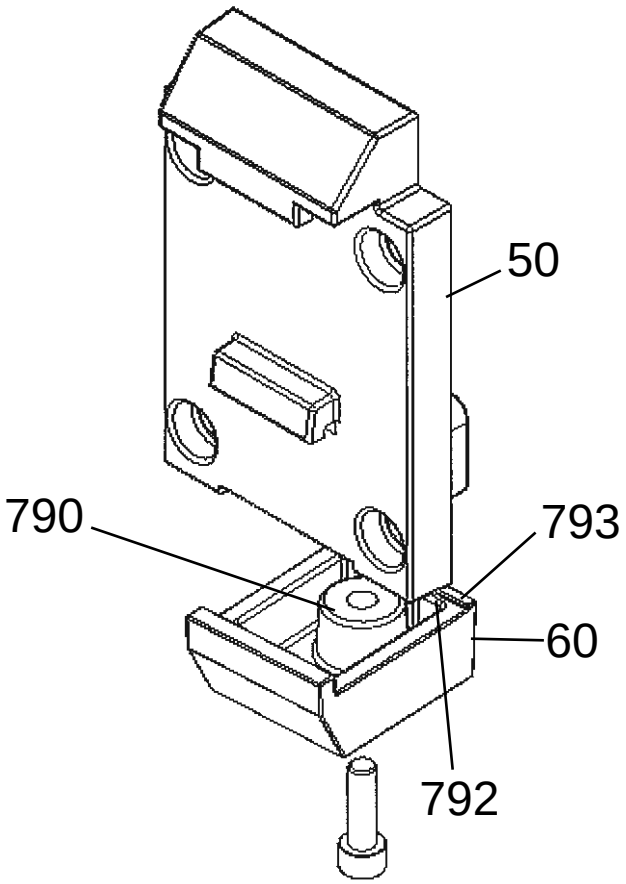

Fig. 18

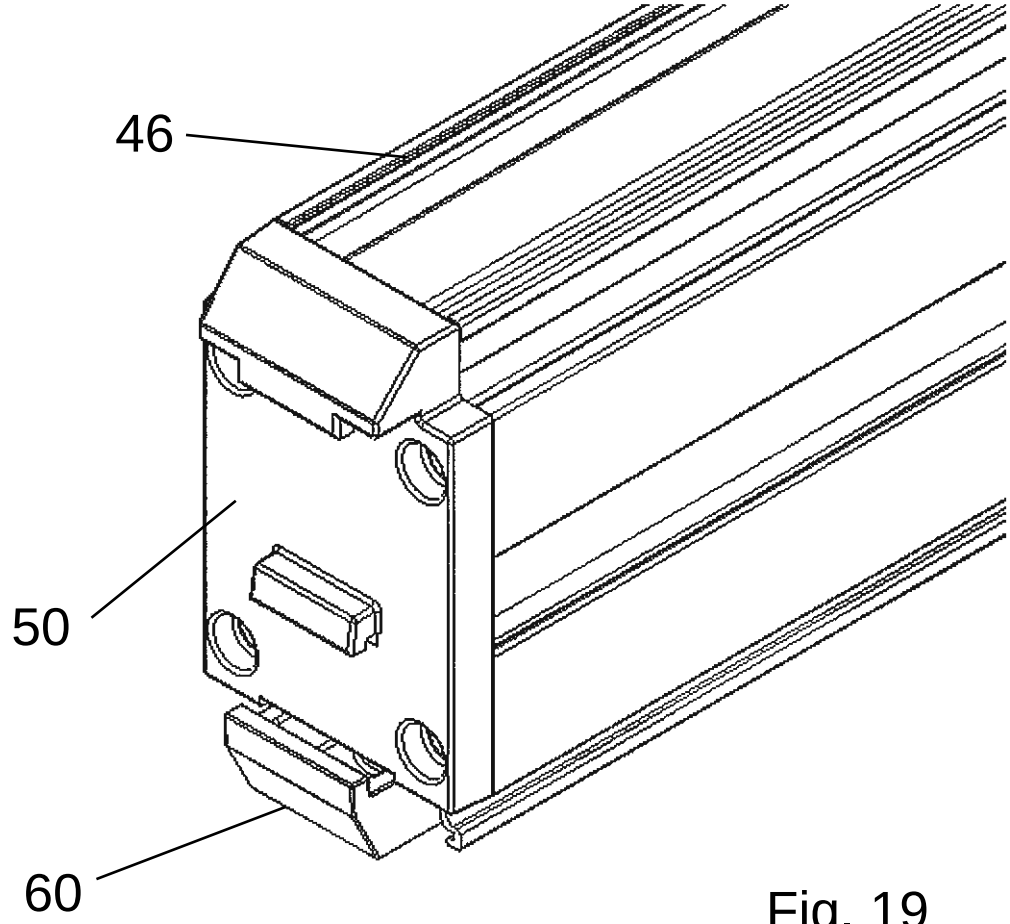

Fig. 19

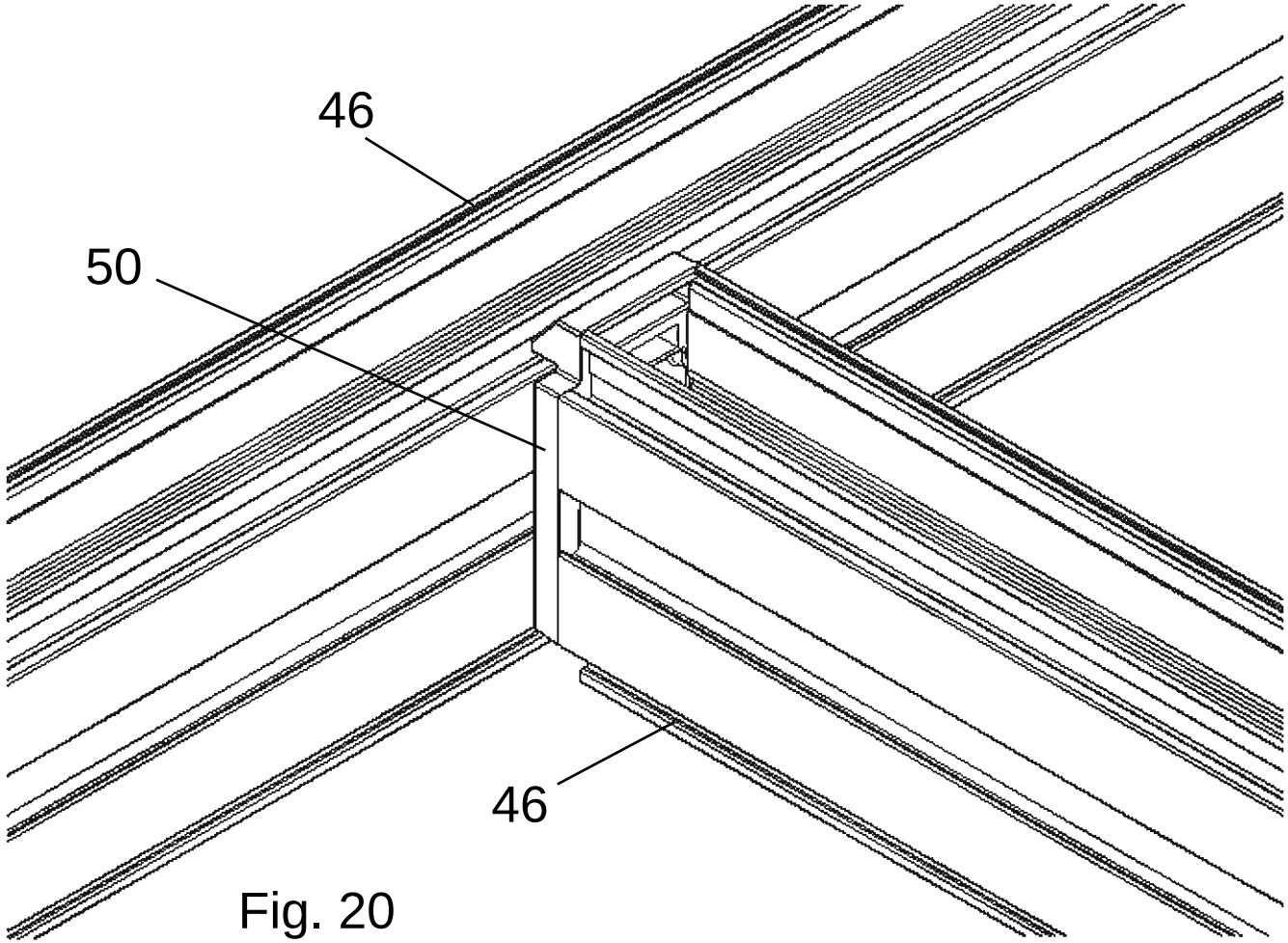

Fig. 20

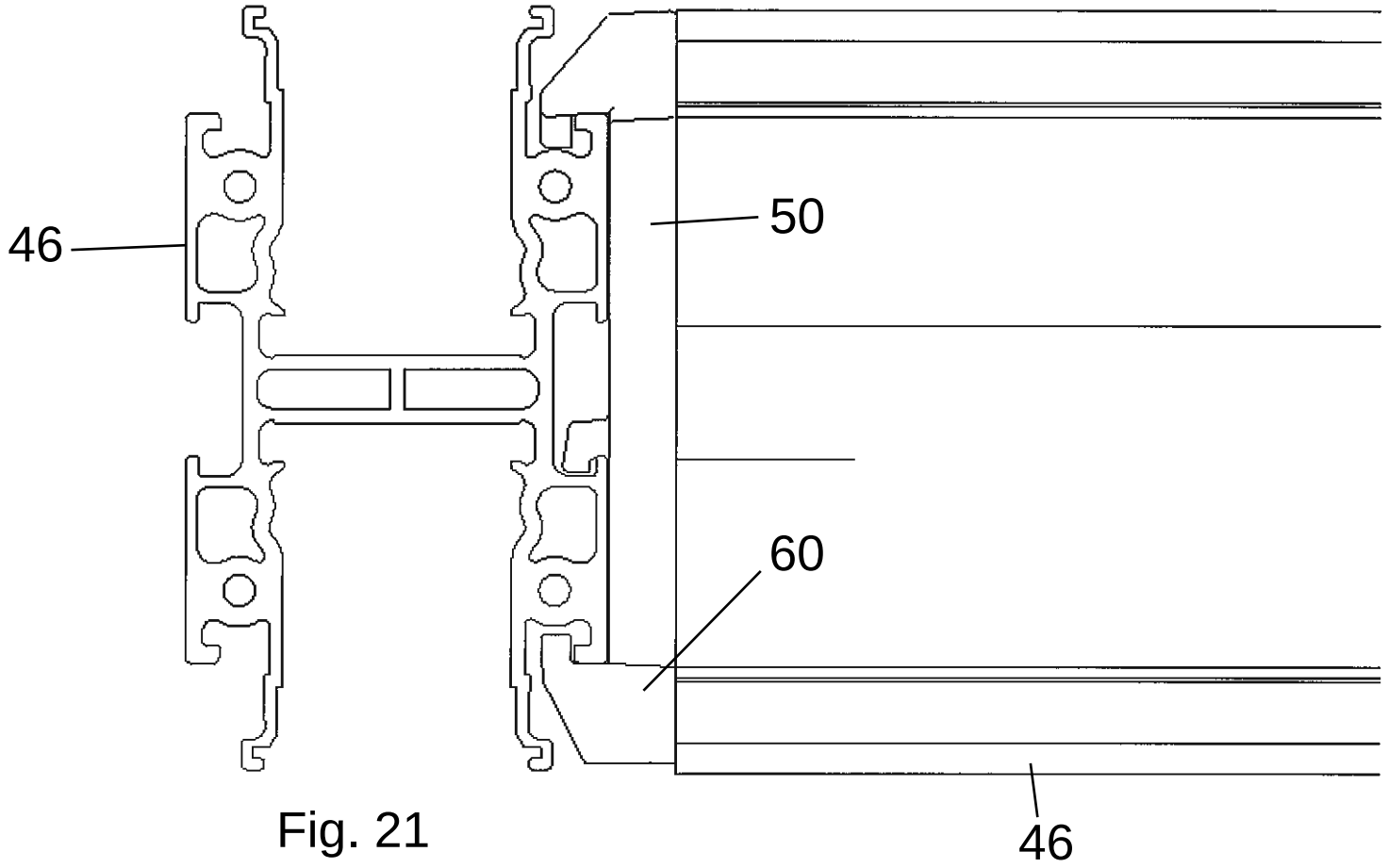

Fig. 21

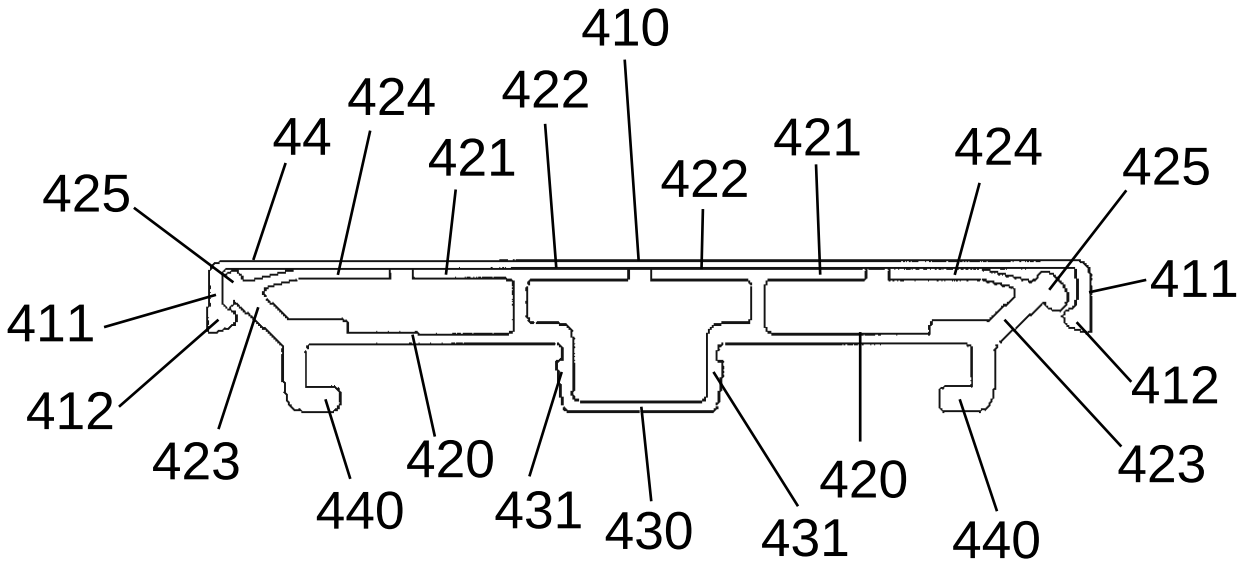
410
424
422
44
421
421
424
425
425
422
411
411
412
412
423
420
440
431
430
431
420
440
423

Fig. 22

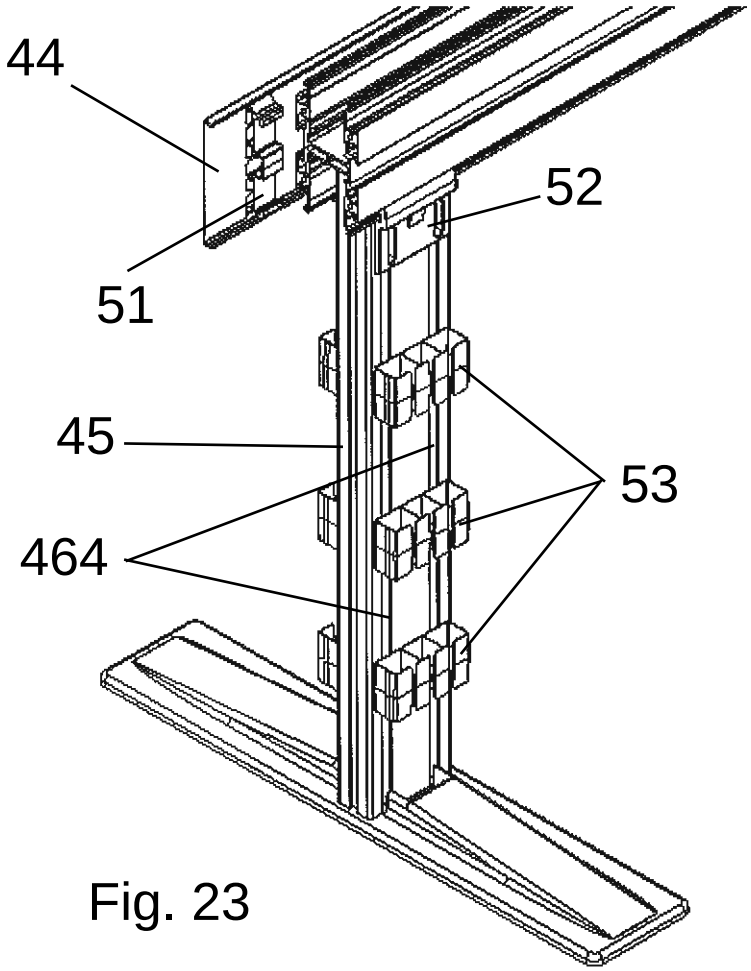

Fig. 23

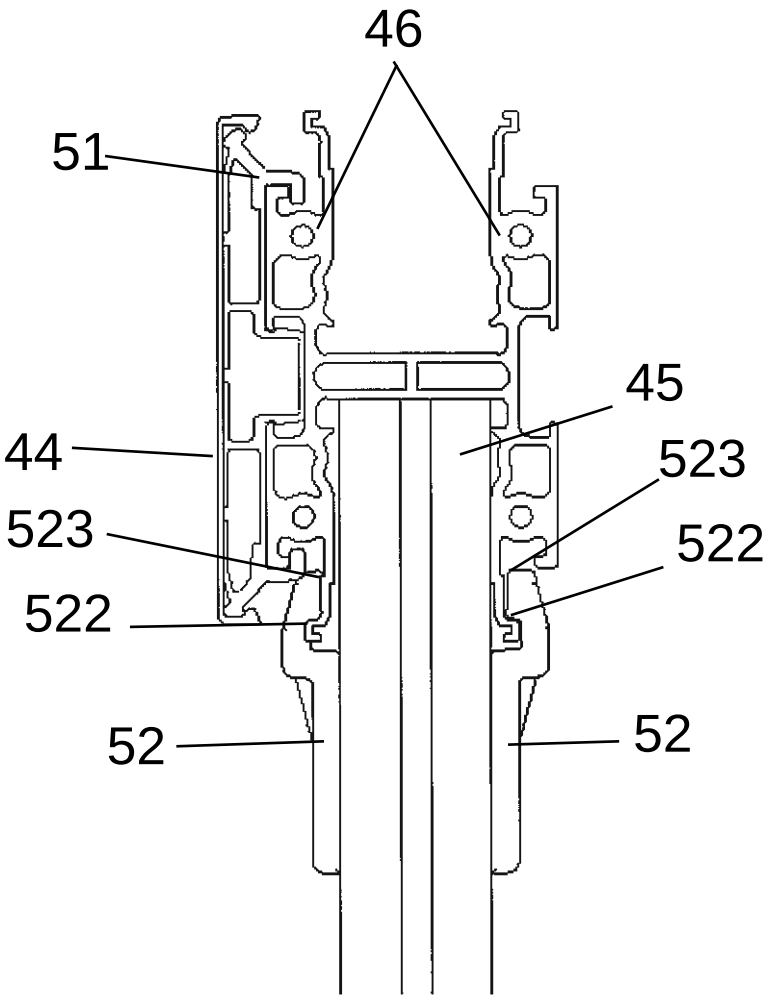

Fig. 24

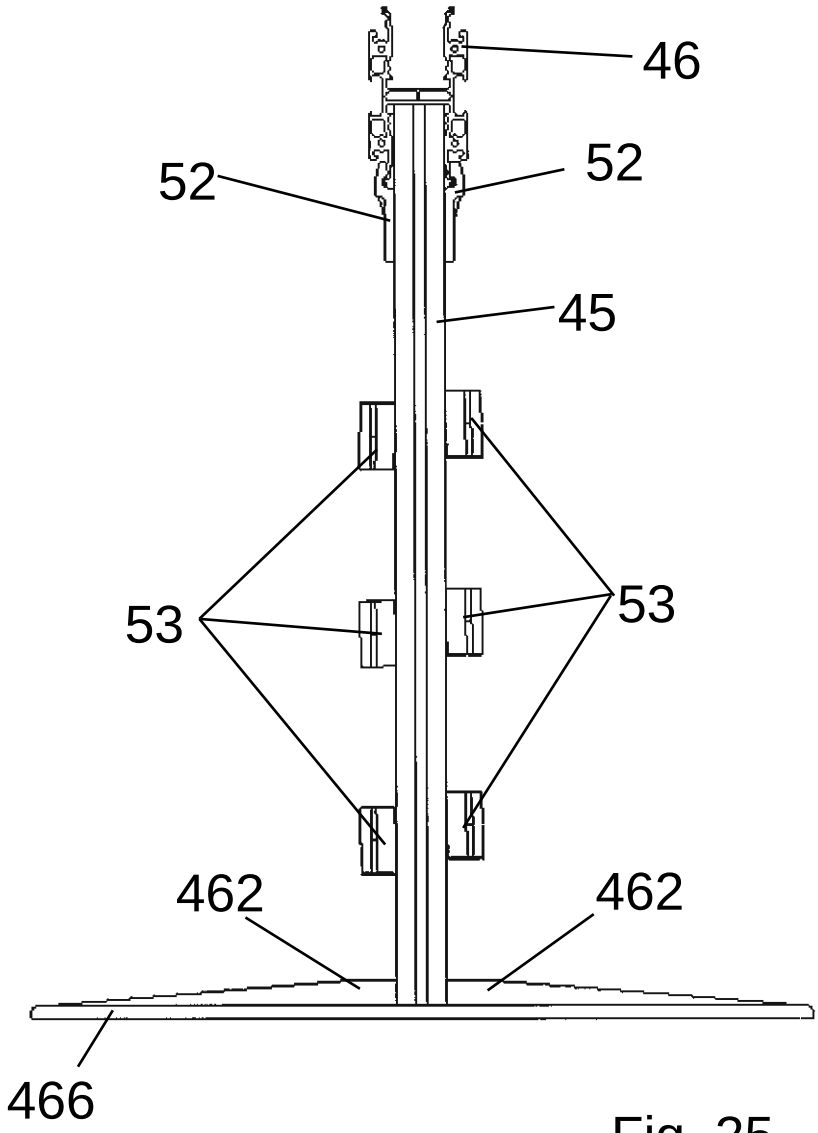

Fig. 25

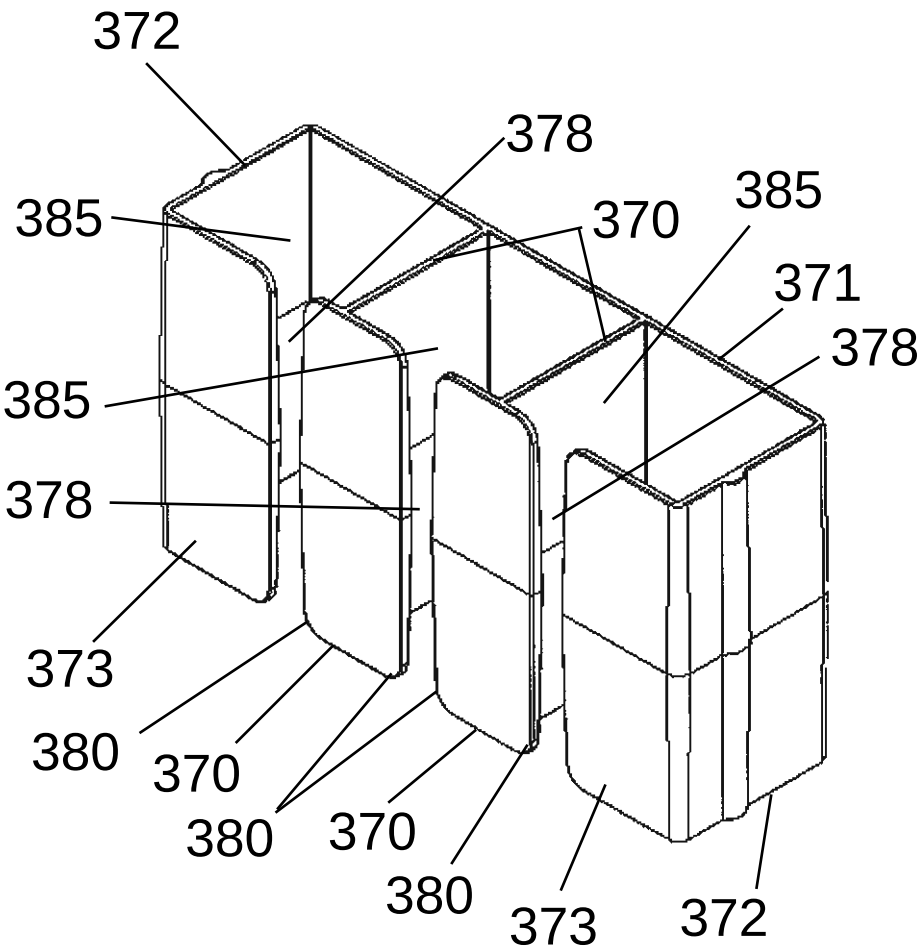
372
378
385
370
385
371
378
385
378
373
380
370
380
370
380
373
372

Fig. 26

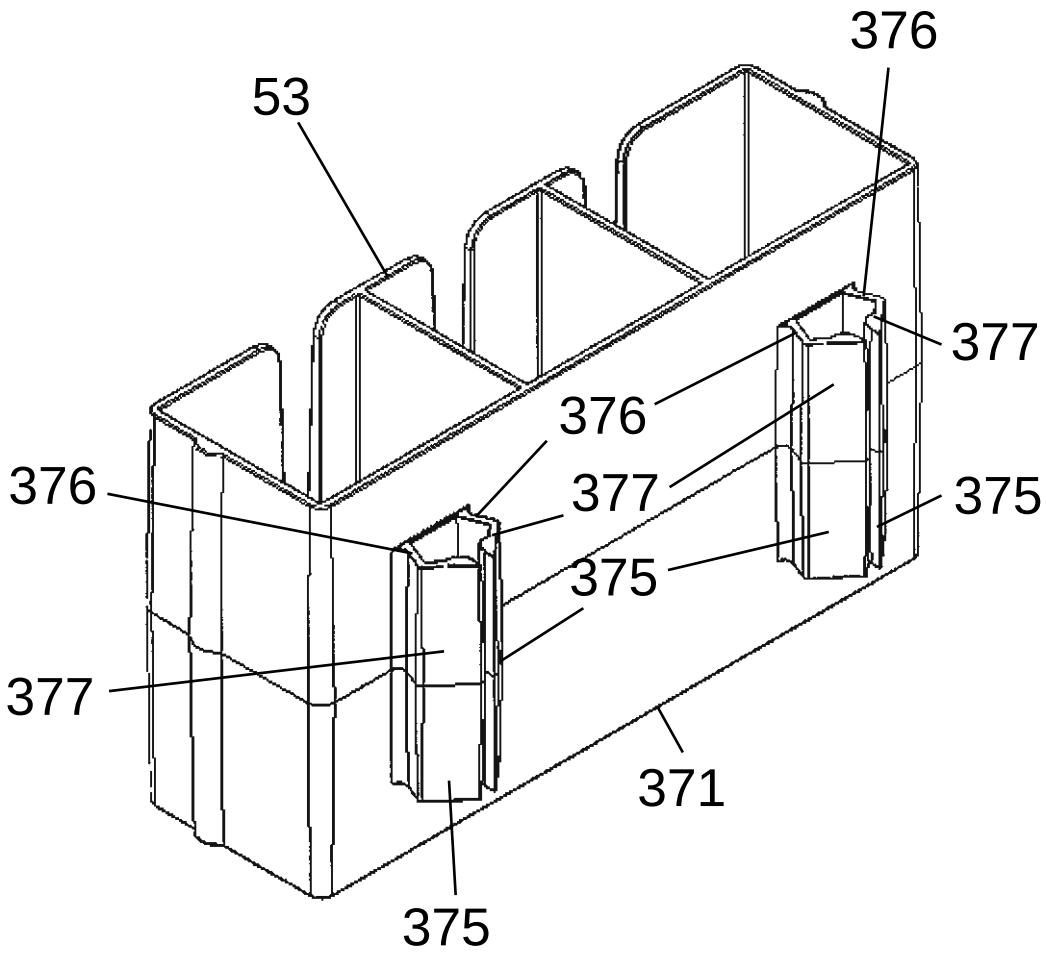

Fig. 27

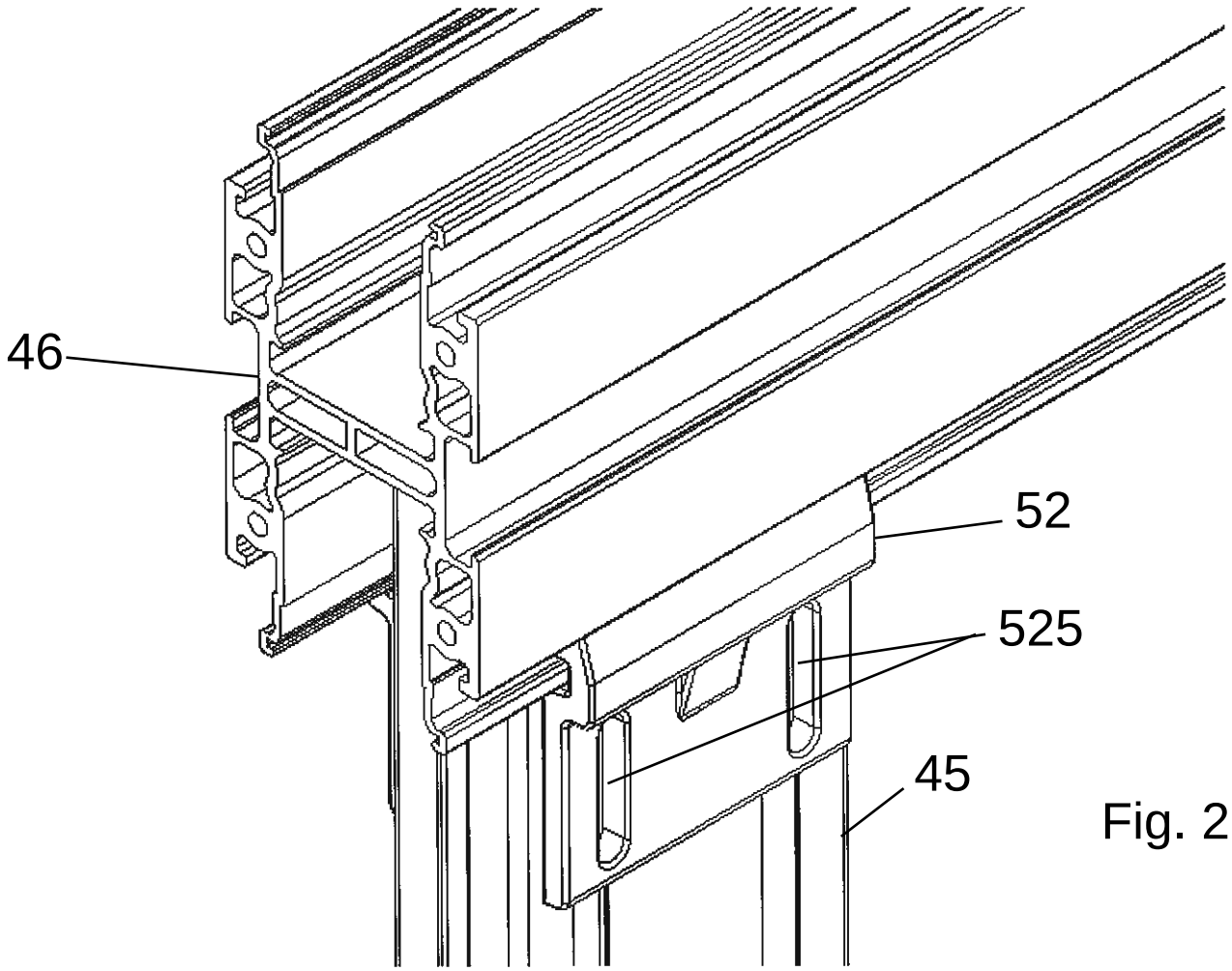

Fig. 28