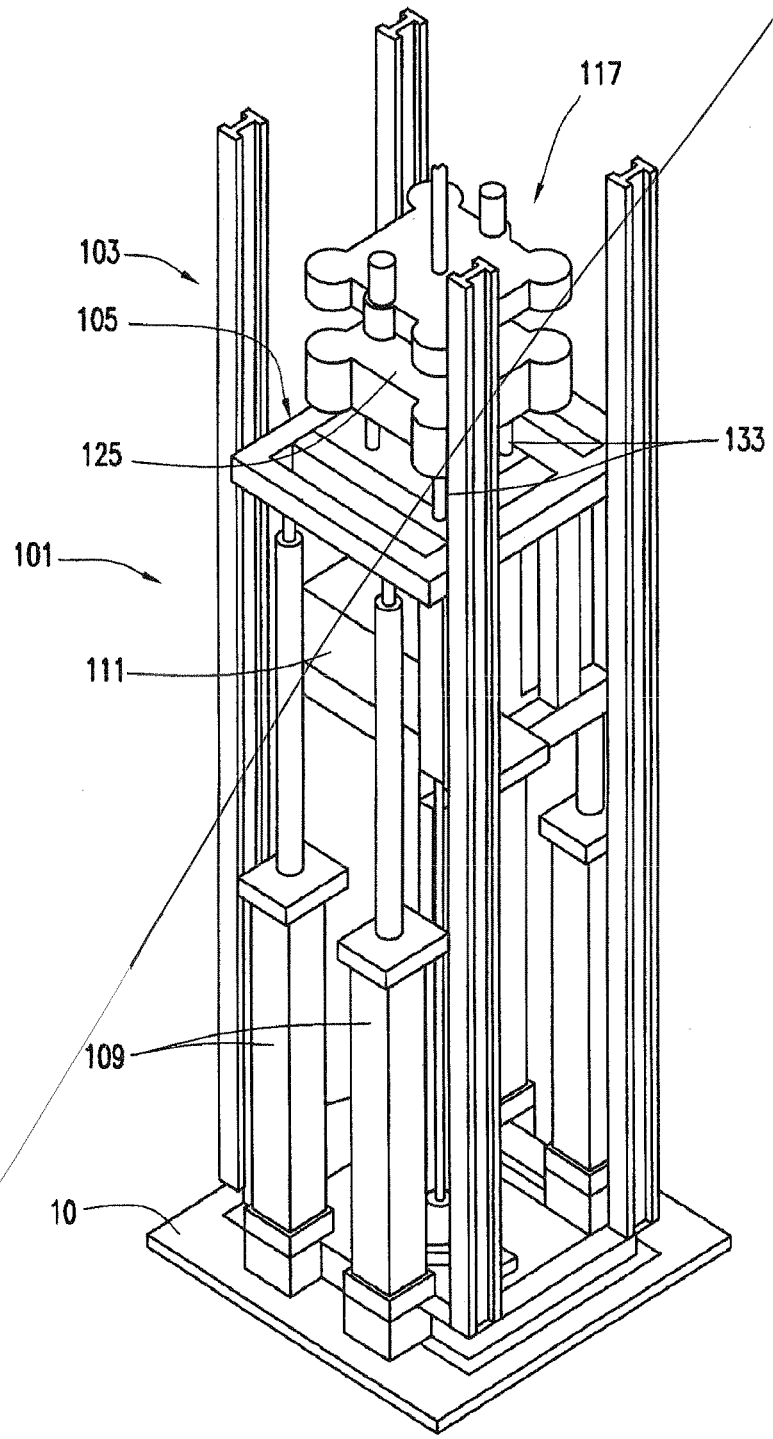

FIG. 3A

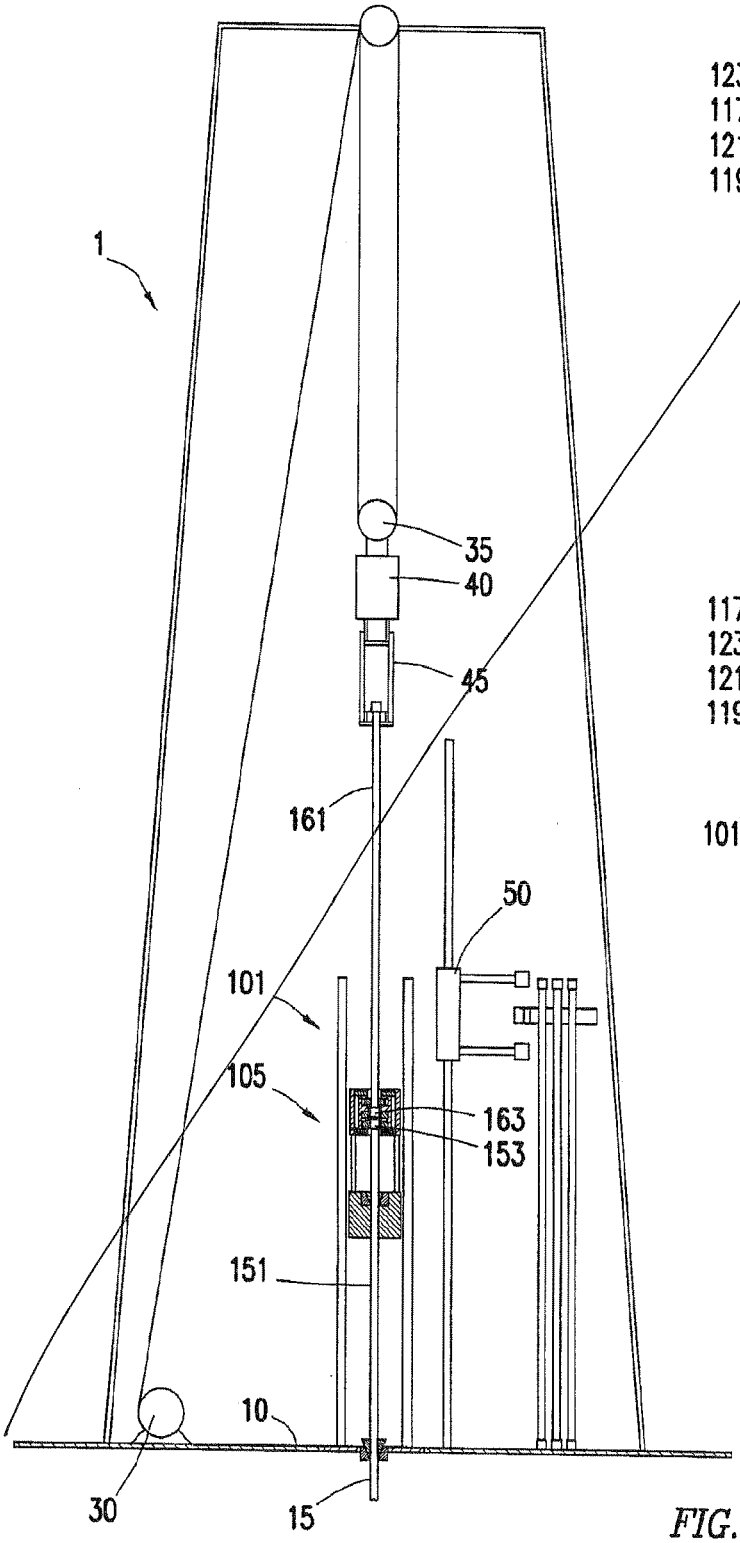

FIG. 6

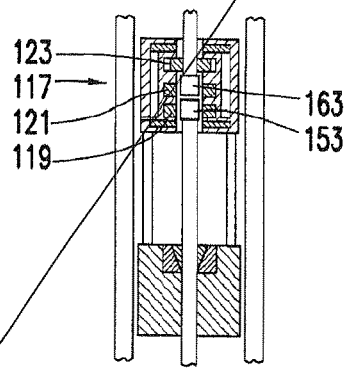

FIG. 6A

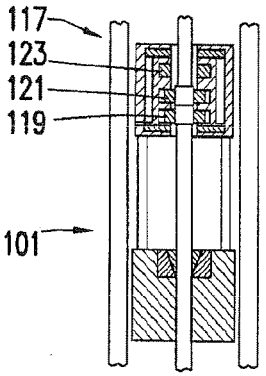

FIG. 6B

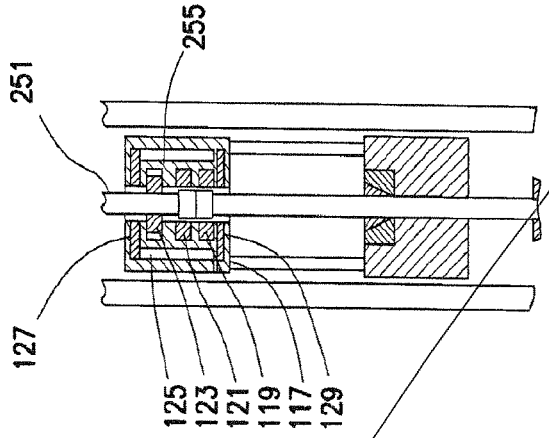

FIG. 11C

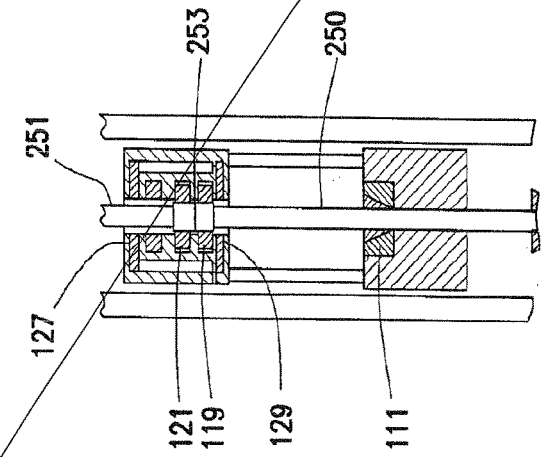

FIG. 11B

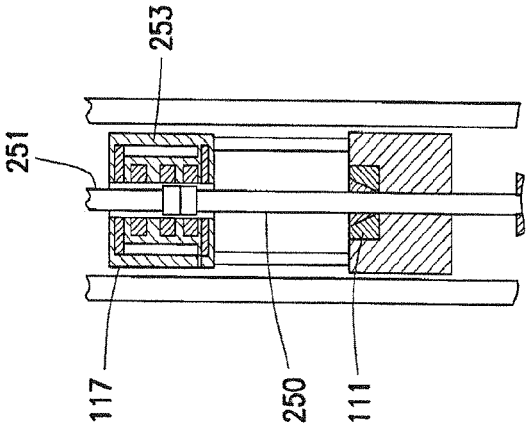

FIG. 11A

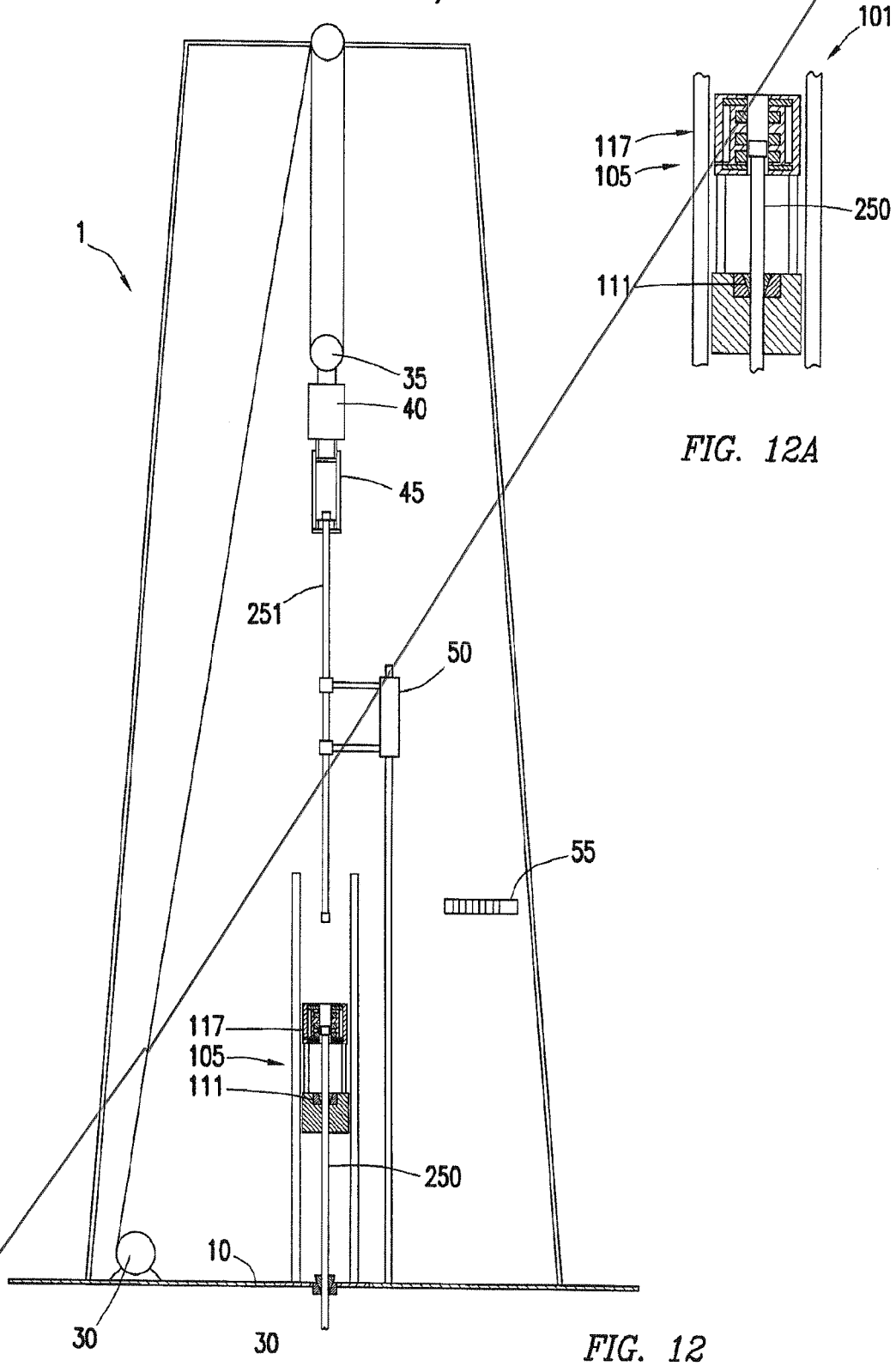

FIG. 12

FIG. 12A

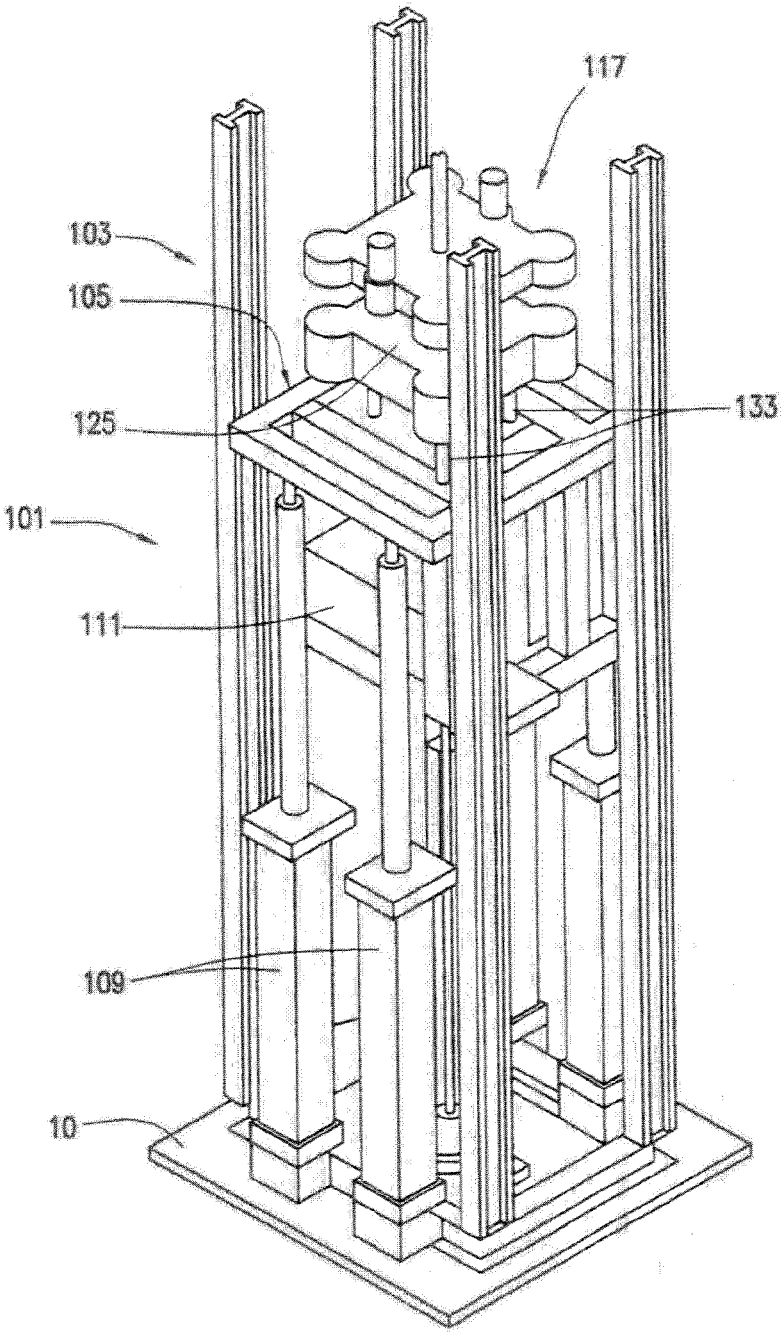

FIG. 1

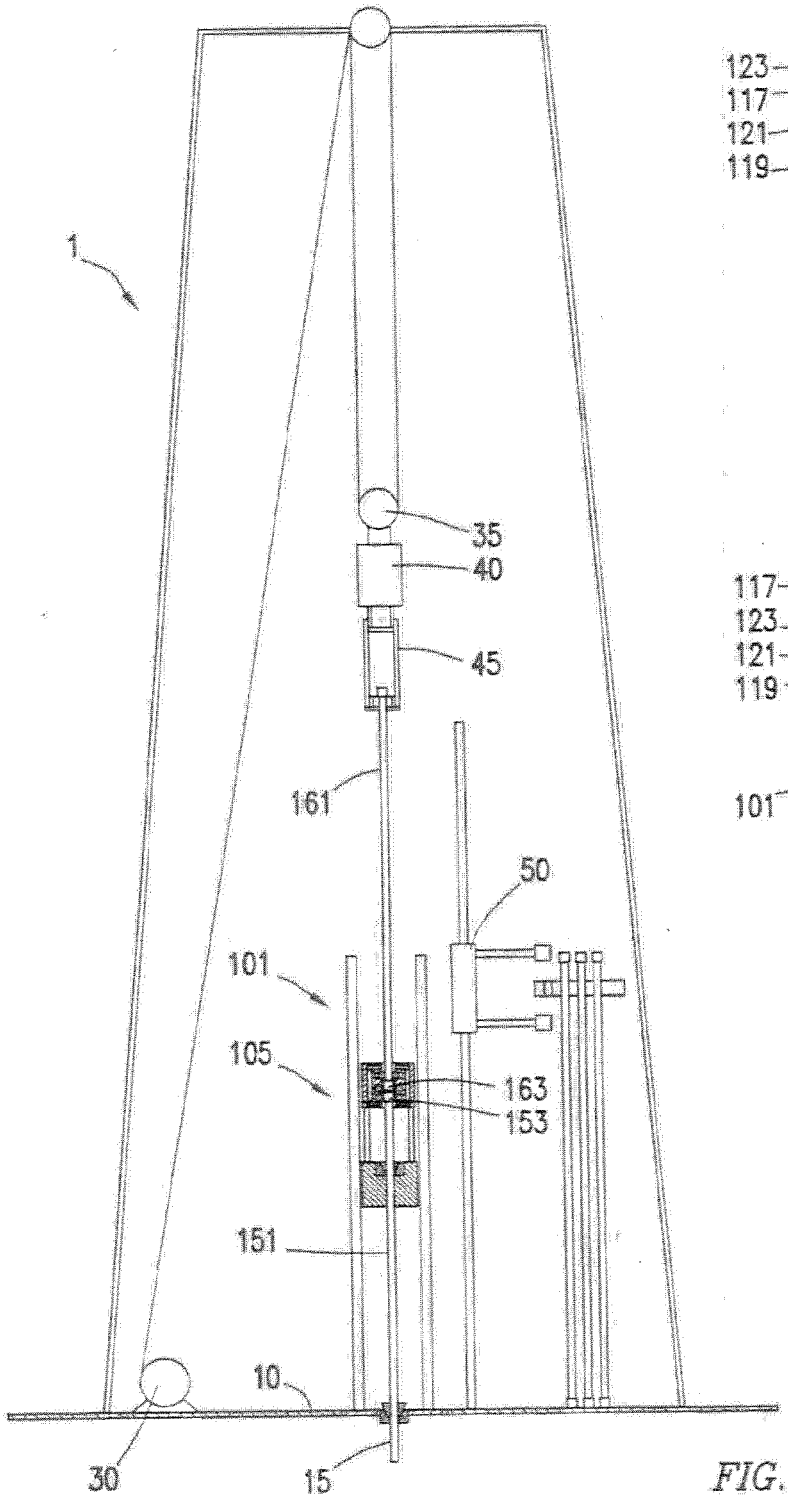

FIG. 6

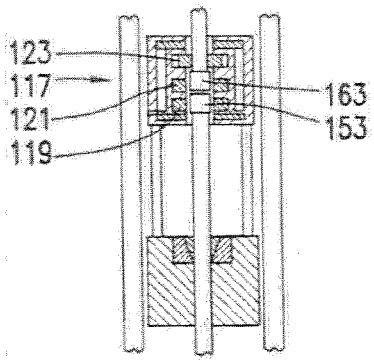

FIG. 6A

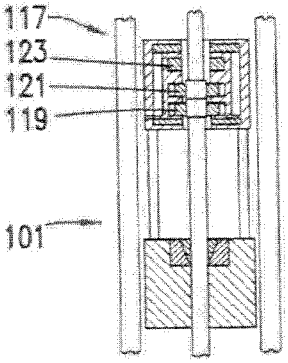

FIG. 6B

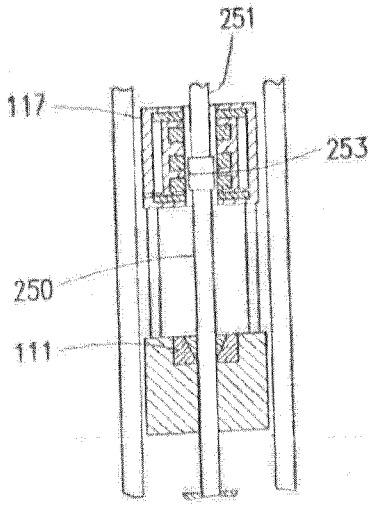

FIG. 11A

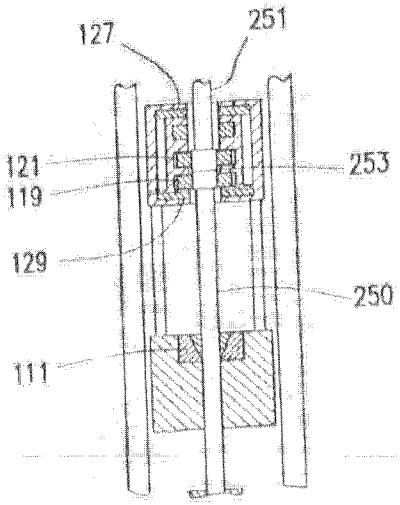

FIG. 11B

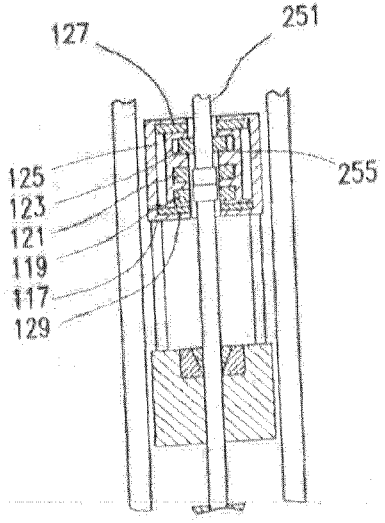

FIG. 11C

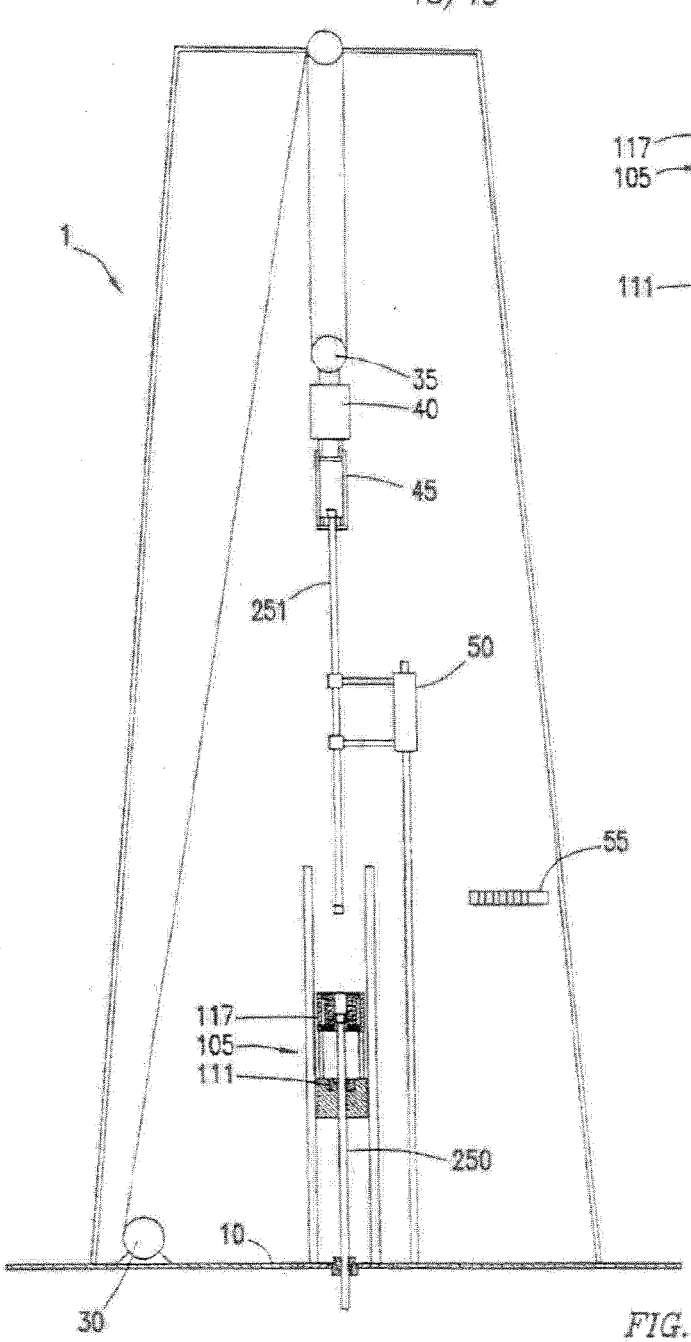

FIG. 12

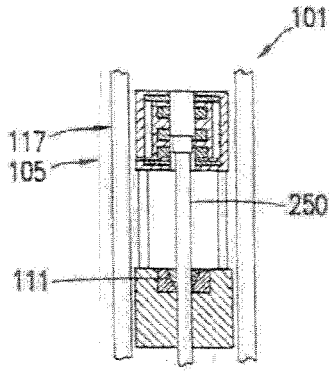

FIG. 12A