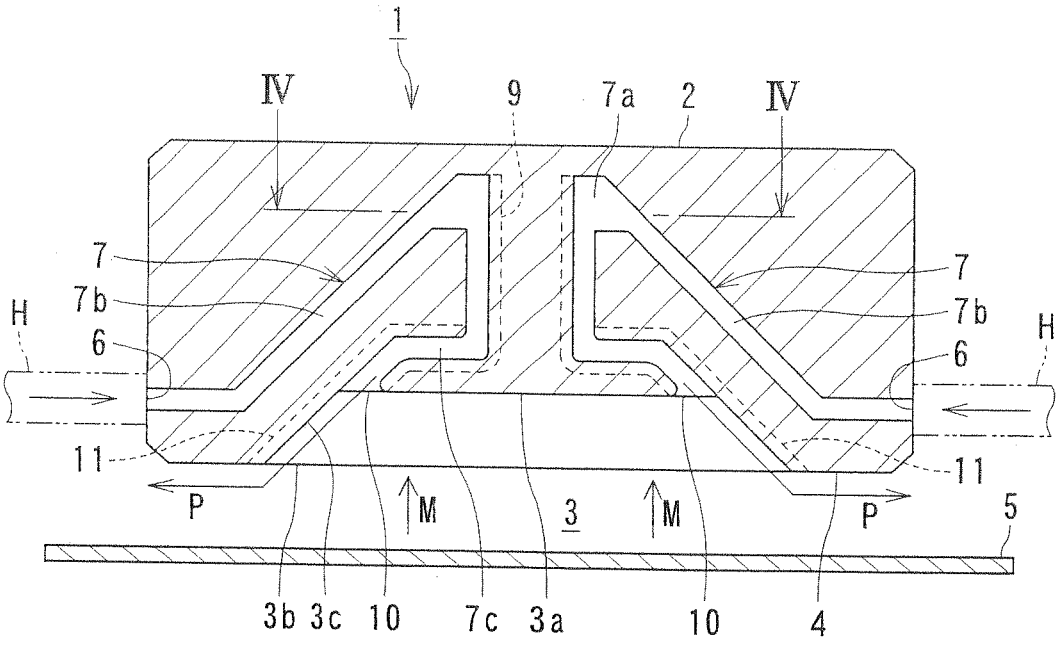

FIG. 1

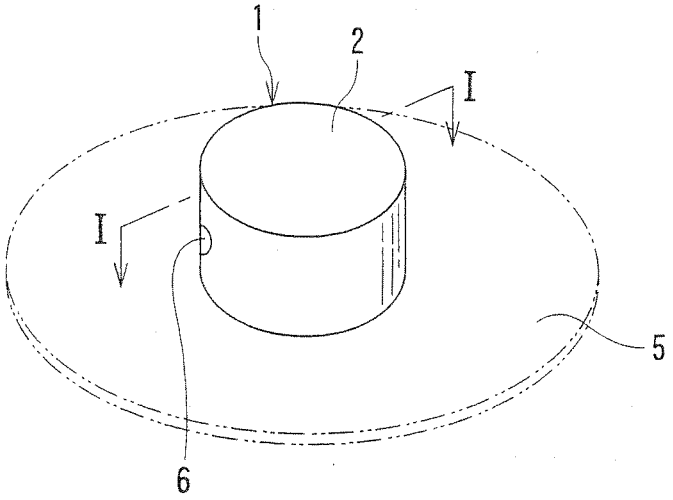

FIG. 2

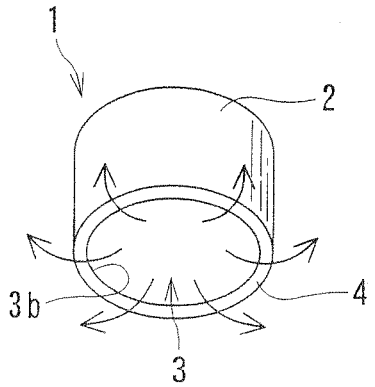

FIG. 3

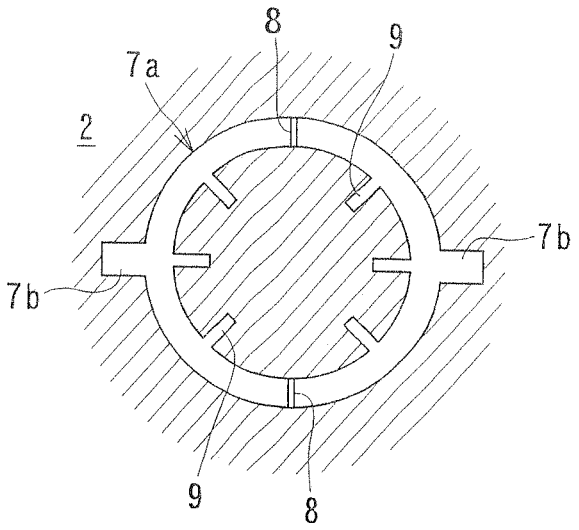

FIG. 4

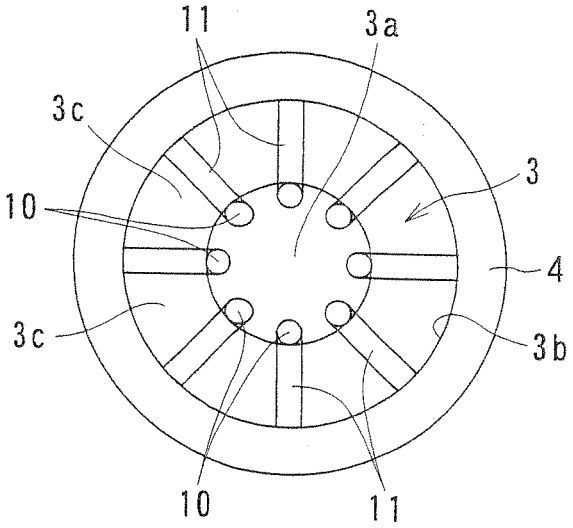

FIG. 5

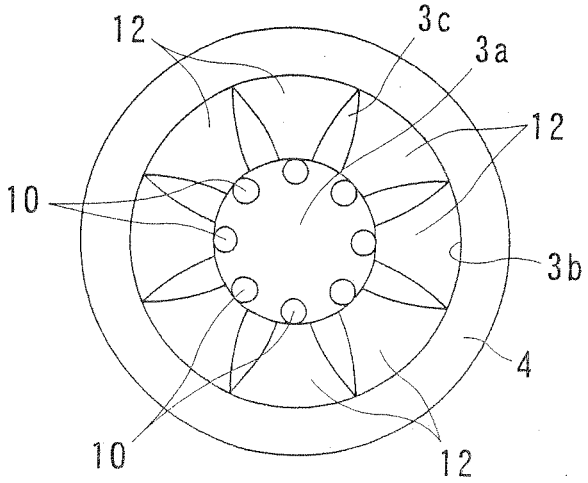

FIG. 6

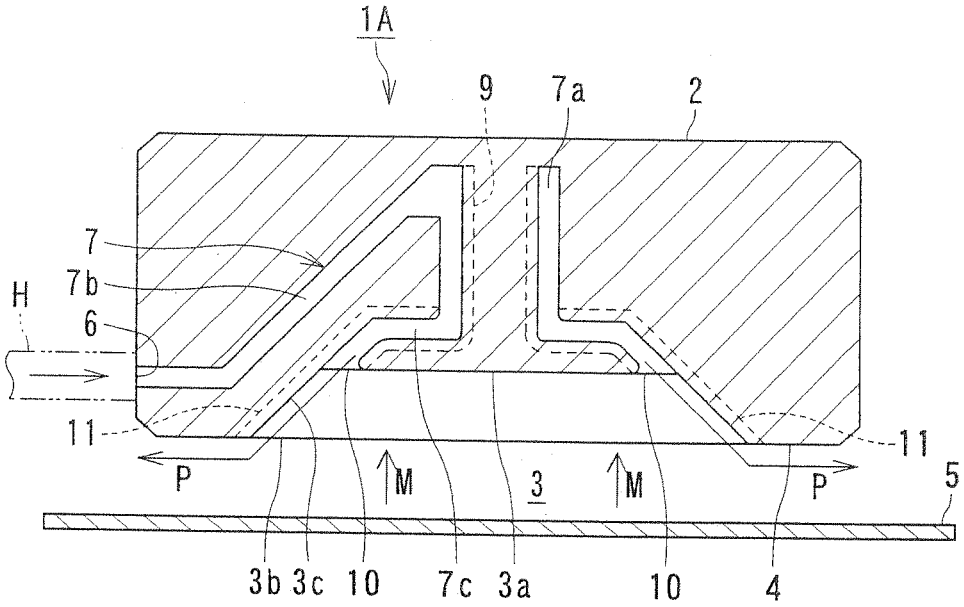

FIG. 7

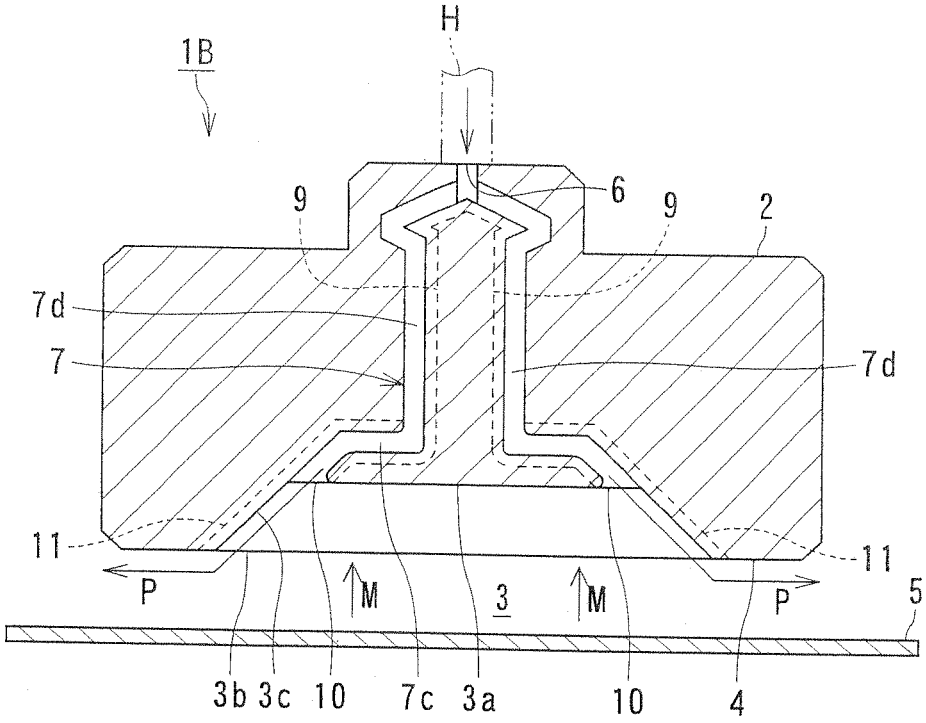
H
1B
9
6
9
2
7d
7
7d
11
11
P
M
3
M
P
5
3b 3c 10 7c 3a 10 4

FIG. 8

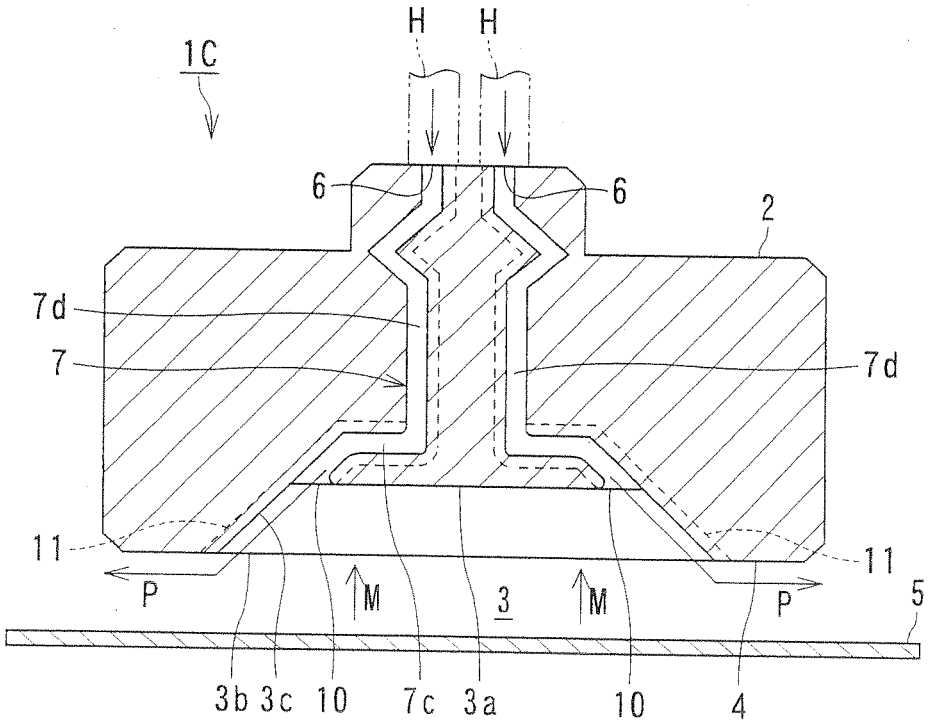
H H
1C
6
6
2
7d
7
7d
11
11
P
M
3
M
P
5
3b 3c 10 7c 3a 10 4

FIG. 9

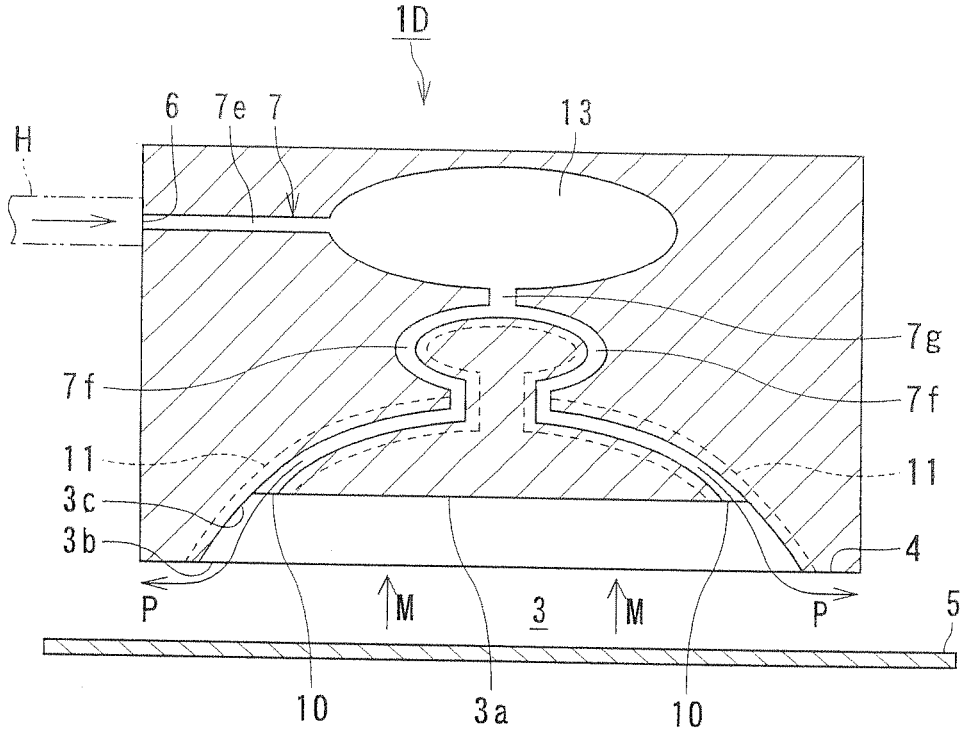
1D
6
7e
7
13
H
7g
7f
7f
11
11
3c
3b
4
P
M
3
M
P
5
10
3a
10

FIG. 10

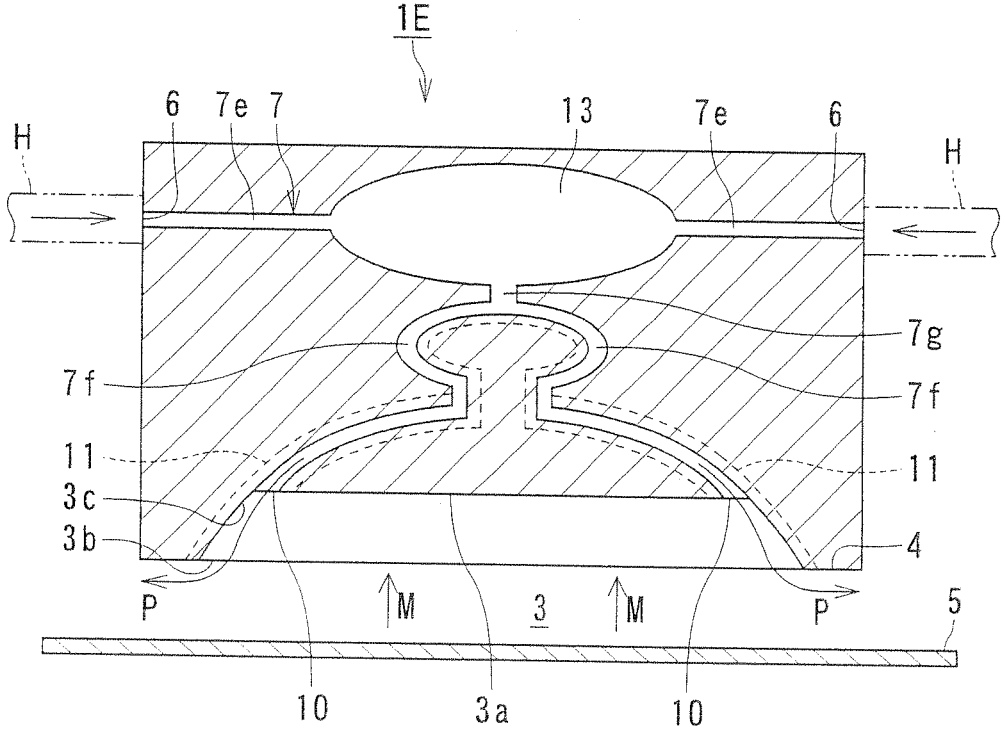
1E
6
7e
7
13
7e
6
H
H
7g
7f
7f
11
11
3c
3b
4
P
M
3
M
P
5
10
3a
10

FIG. 11

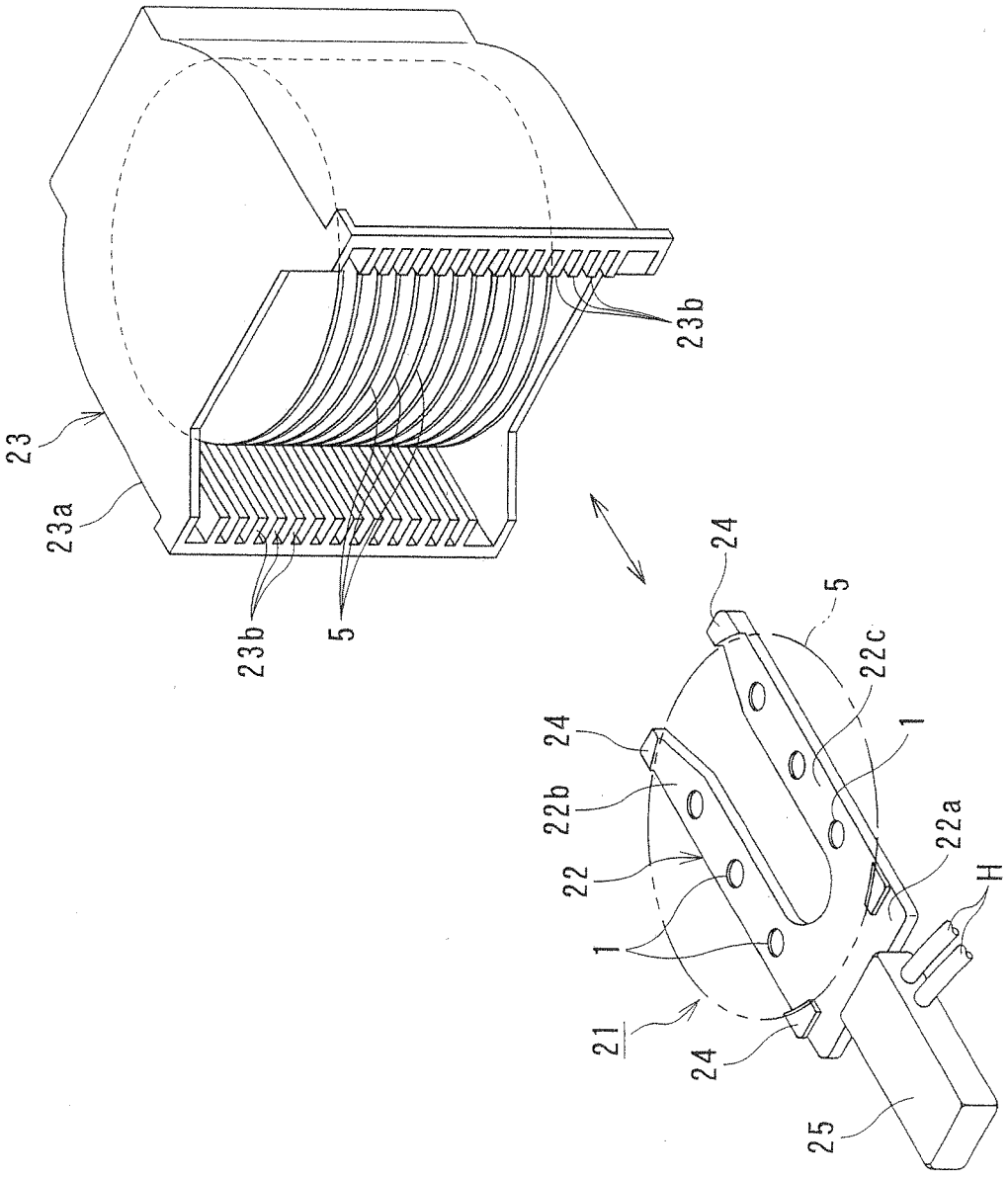

FIG. 12

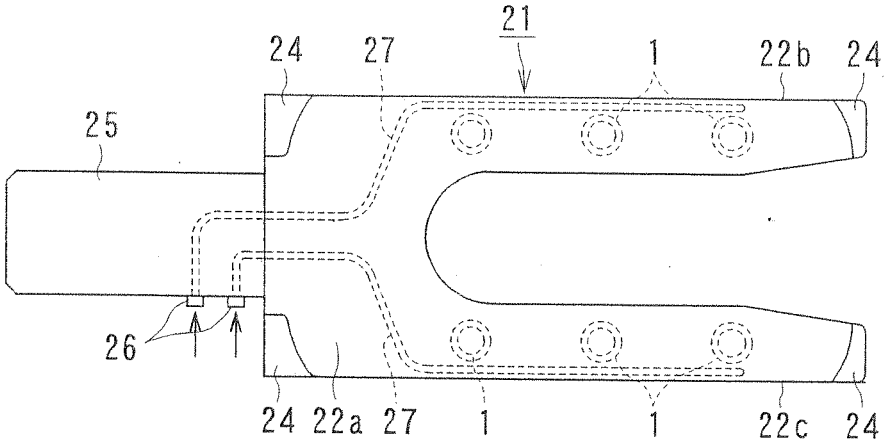

FIG. 13

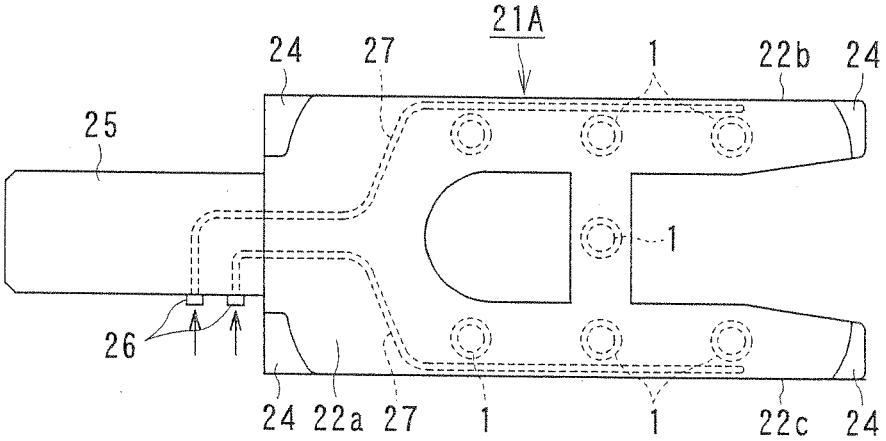

FIG. 14

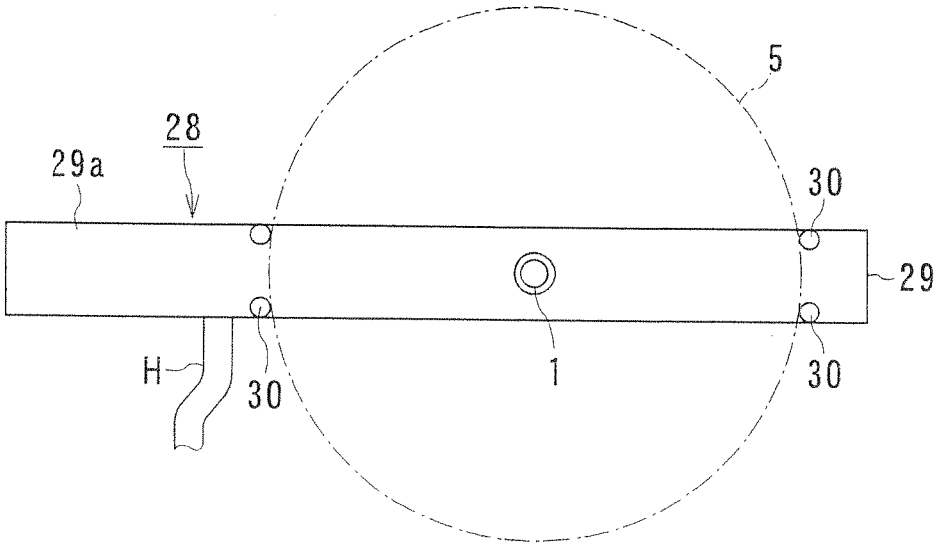

FIG. 15

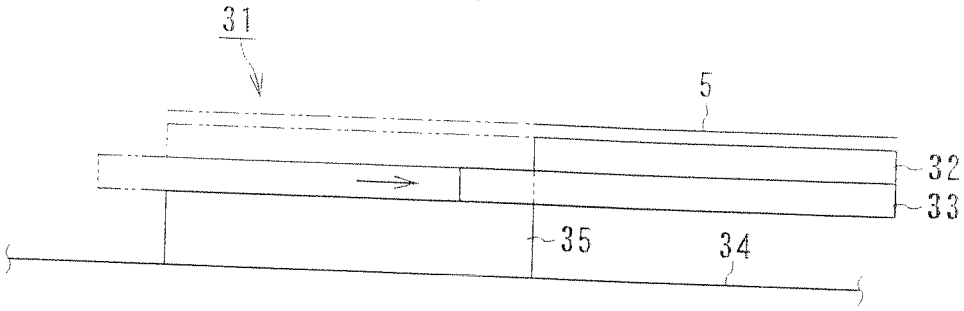

FIG. 16

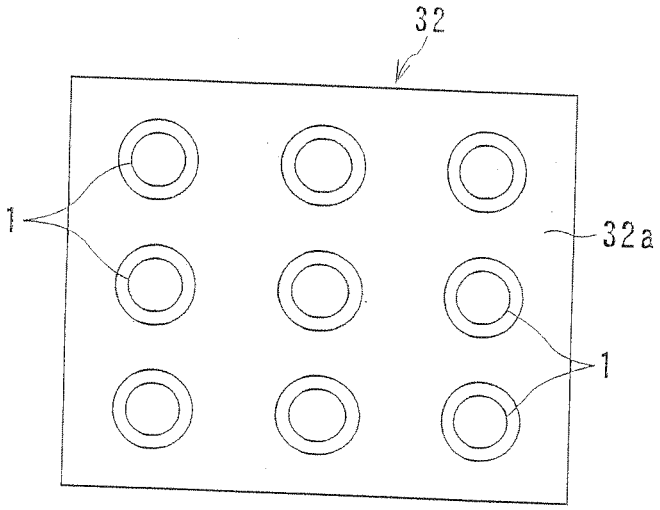

FIG. 17

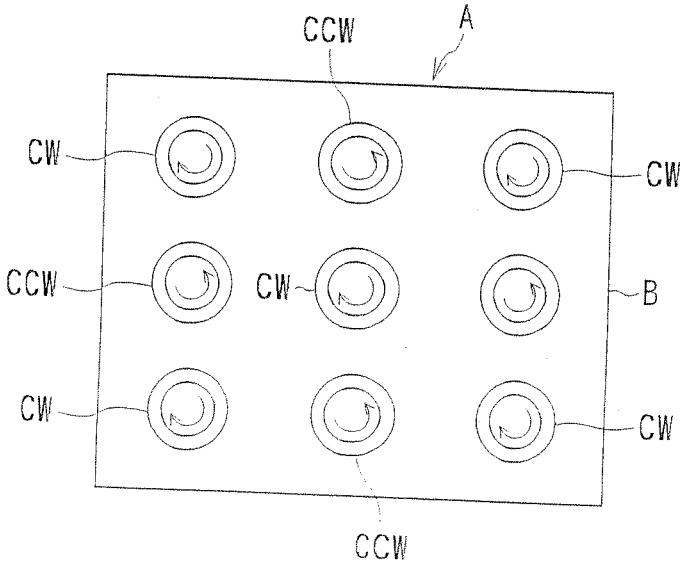

FIG. 18