(12) NACH DEM VERTRAG ÜBER DIE INTERNATIONALE ZUSAMMENARBEIT AUF DEM GEBIET DES PATENTWESENS (PCT) VERÖFFENTLICHTE INTERNATIONALE ANMELDUNG

(19) Weltorganisation für geistiges Eigentum
Internationales Büro

(43) Internationales Veröffentlichungsdatum
27. Oktober 2005 (27.10.2005)

PCT

(10) Internationale Veröffentlichungsnummer
WO 2005/100147 A1

(51) Internationale Patentklassifikation[7]: B63H 9/06

(21) Internationales Aktenzeichen: PCT/EP2005/004183

(22) Internationales Anmeldedatum:
19. April 2005 (19.04.2005)

(25) Einreichungssprache: Deutsch

(26) Veröffentlichungssprache: Deutsch

(30) Angaben zur Priorität:
10 2004 018 838.6 19. April 2004 (19.04.2004) DE

(71) Anmelder *(für alle Bestimmungsstaaten mit Ausnahme von US)*: **SKYSAILS GMBH & CO. KG** [DE/DE]; Veritaskai 3, 21079 Hamburg (DE).

(72) Erfinder; und

(75) Erfinder/Anmelder *(nur für US)*: **WRAGE, Stephan** [DE/DE]; Bahrenfelder Str. 137a, 22765 Hamburg (DE).

(74) Anwalt: **GLAWE, DELFS, MOLL**; Rothenbaumchaussee 58, 20148 Hamburg (DE).

(81) Bestimmungsstaaten *(soweit nicht anders angegeben, für jede verfügbare nationale Schutzrechtsart)*: AE, AG, AL, AM, AT, AU, AZ, BA, BB, BG, BR, BW, BY, BZ, CA, CH, CN, CO, CR, CU, CZ, DE, DK, DM, DZ, EC, EE, EG, ES, FI, GB, GD, GE, GH, GM, HR, HU, ID, IL, IN, IS, JP, KE, KG, KM, KP, KR, KZ, LC, LK, LR, LS, LT, LU, LV, MA, MD, MG, MK, MN, MW, MX, MZ, NA, NI, NO, NZ, OM, PG, PH, PL, PT, RO, RU, SC, SD, SE, SG, SK, SL, SM, SY, TJ, TM, TN, TR, TT, TZ, UA, UG, US, UZ, VC, VN, YU, ZA, ZM, ZW.

(84) Bestimmungsstaaten *(soweit nicht anders angegeben, für jede verfügbare regionale Schutzrechtsart)*: ARIPO (BW, GH, GM, KE, LS, MW, MZ, NA, SD, SL, SZ, TZ, UG, ZM, ZW), eurasisches (AM, AZ, BY, KG, KZ, MD, RU, TJ, TM), europäisches (AT, BE, BG, CH, CY, CZ, DE, DK,

[Fortsetzung auf der nächsten Seite]

(54) Title: POSITIONING DEVICE FOR A FREE-FLYING KITE-TYPE WIND-ATTACKED ELEMENT IN A WIND-POWERED WATERCRAFT

(54) Bezeichnung: POSITIONIERUNGSVORRICHTUNG FÜR EIN FREI AUSFLIEGENDES DRACHENARTIGES WINDANGRIFFSELEMENT BEI EINEM WASSERFAHRZEUG MIT WINDANTRIEB

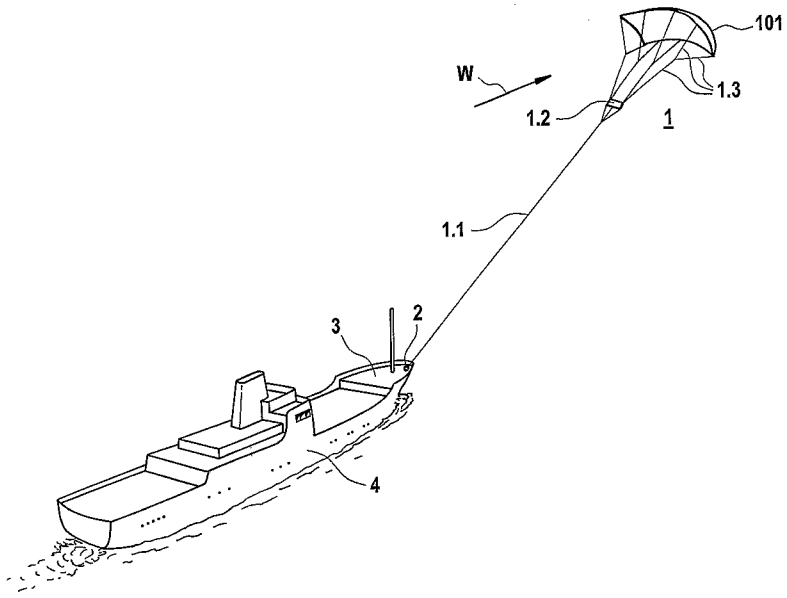

(57) Abstract: Disclosed is a positioning device for a free-flying kite-type wind-attacked element (1) that comprises a profiled wing, is used as the exclusive, an auxiliary, or an emergency drive unit, and is connected to a watercraft (4) via a traction rope (1.1). Said positioning device is provided with a winch (2) that encompasses means which cause the traction rope (1.1) to be taken in when a given first tractive force is not attained and/or when the flow is about to stop or has stopped abruptly and/or cause the traction rope (1.1) to be veered when a given second tractive force and/or a given inflow velocity are/is exceeded.

[Fortsetzung auf der nächsten Seite]

WO 2005/100147 A1

EE, ES, FI, FR, GB, GR, HU, IE, IS, IT, LT, LU, MC, NL, PL, PT, RO, SE, SI, SK, TR), OAPI (BF, BJ, CF, CG, CI, CM, GA, GN, GQ, GW, ML, MR, NE, SN, TD, TG).

Erklärungen gemäß Regel 4.17:

— *hinsichtlich der Identität des Erfinders (Regel 4.17 Ziffer i) für die folgenden Bestimmungsstaaten AE, AG, AL, AM, AT, AU, AZ, BA, BB, BG, BR, BW, BY, BZ, CA, CH, CN, CO, CR, CU, CZ, DE, DK, DM, DZ, EC, EE, EG, ES, FI, GB, GD, GE, GH, GM, HR, HU, ID, IL, IN, IS, JP, KE, KG, KM, KP, KR, KZ, LC, LK, LR, LS, LT, LU, LV, MA, MD, MG, MK, MN, MW, MX, MZ, NA, NI, NO, NZ, OM, PG, PH, PL, PT, RO, RU, SC, SD, SE, SG, SK, SL, SM, SY, TJ, TM, TN, TR, TT, TZ, UA, UG, UZ, VC, VN, YU, ZA, ZM, ZW, ARIPO Patent (BW, GH, GM, KE, LS, MW, MZ, NA, SD, SL, SZ, TZ, UG, ZM, ZW), eurasisches Patent (AM, AZ, BY, KG, KZ, MD, RU, TJ, TM), europäisches Patent (AT, BE, BG, CH, CY, CZ, DE, DK, EE, ES, FI, FR, GB, GR, HU, IE, IS, IT, LT, LU, MC, NL, PL, PT, RO, SE, SI, SK, TR), OAPI Patent (BF, BJ, CF, CG, CI, CM, GA, GN, GQ, GW, ML, MR, NE, SN, TD, TG)*

— *hinsichtlich der Berechtigung des Anmelders, ein Patent zu beantragen und zu erhalten (Regel 4.17 Ziffer ii) für die folgenden Bestimmungsstaaten AE, AG, AL, AM, AT, AU, AZ, BA, BB, BG, BR, BW, BY, BZ, CA, CH, CN, CO, CR, CU, CZ, DE, DK, DM, DZ, EC, EE, EG, ES, FI, GB, GD, GE, GH, GM, HR, HU, ID, IL, IN, IS, JP, KE, KG, KM, KP, KR, KZ, LC, LK, LR, LS, LT, LU, LV, MA, MD, MG, MK, MN, MW, MX, MZ, NA, NI, NO, NZ, OM, PG, PH, PL, PT, RO, RU, SC, SD, SE, SG, SK, SL, SM, SY, TJ, TM, TN, TR, TT, TZ, UA, UG, UZ, VC, VN, YU, ZA, ZM, ZW, ARIPO Patent (BW, GH, GM, KE, LS, MW, MZ, NA, SD, SL, SZ, TZ, UG, ZM, ZW), eurasisches Patent (AM, AZ, BY, KG, KZ, MD, RU, TJ, TM), europäisches Patent (AT, BE, BG, CH, CY, CZ, DE, DK, EE, ES, FI, FR, GB, GR, HU, IE, IS, IT, LT, LU, MC, NL, PL, PT, RO, SE, SI, SK, TR), OAPI Patent (BF, BJ, CF, CG, CI, CM, GA, GN, GQ, GW, ML, MR, NE, SN, TD, TG)*

— *Erfindererklärung (Regel 4.17 Ziffer iv) nur für US*

Veröffentlicht:

— *mit internationalem Recherchenbericht*

Zur Erklärung der Zweibuchstaben-Codes und der anderen Abkürzungen wird auf die Erklärungen ("Guidance Notes on Codes and Abbreviations") am Anfang jeder regulären Ausgabe der PCT-Gazette verwiesen.

(57) Zusammenfassung: Positionierungsvorrichtung für ein frei ausfliegendes drachenartiges Windangriffselement (1) mit einem Tragflächenprofil als ausschließlicher, als Hilfs- oder als Not-Antrieb, das über ein Zugseil (1.1) mit einem Wasserfahrzeug (4) verbunden ist, bei der eine Winsch (2) vorgesehen ist, welche Mittel aufweist, die bei Unterschreitung einer vorgegebenen ersten Zugkraft und/oder einem bevorstehenden oder eingetretenem Strömungsabriss ein Holen und/oder bei Überschreiten einer vorgegebenen zweiten Zugkraft und/oder bei Überschreiten einer vorgegebenen Anströmgeschwindigkeit ein Fieren des Zugseils (1.1) bewirken.