Fig.1

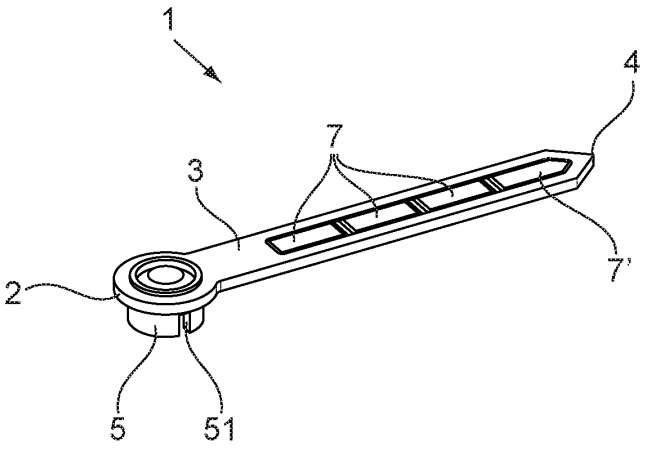


Fig.2

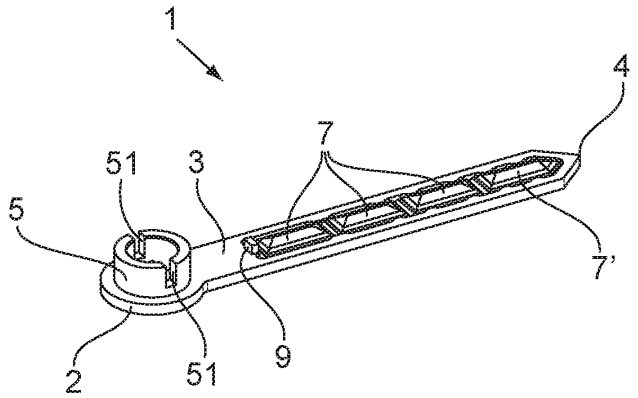

Fig.3

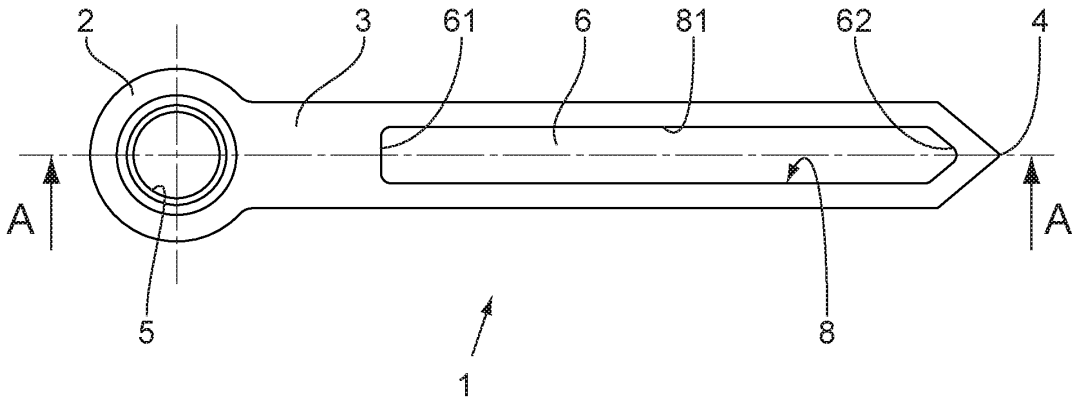


Fig.4

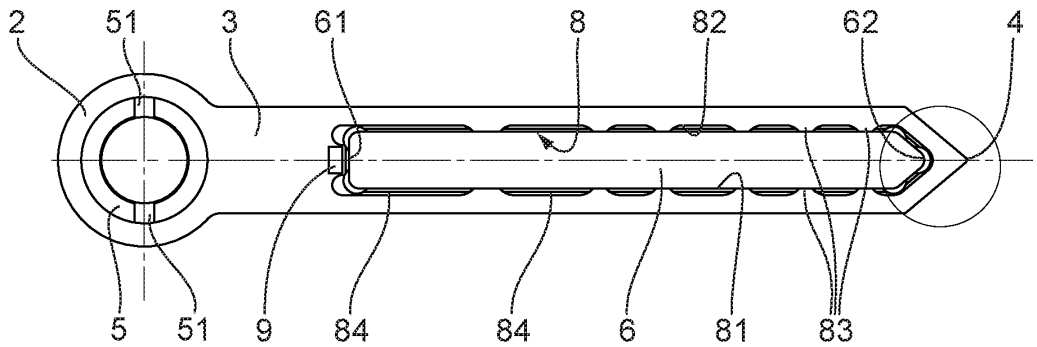

Fig.5

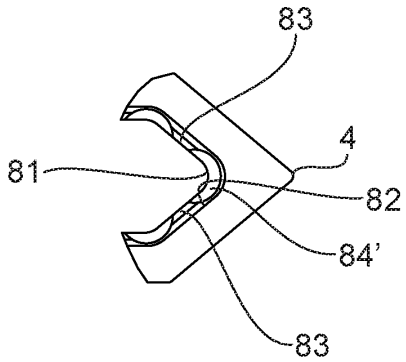


Fig.6

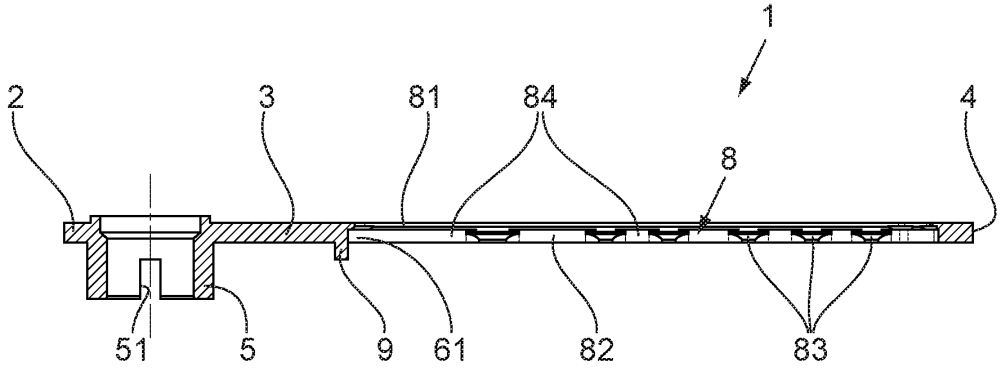

Fig.7

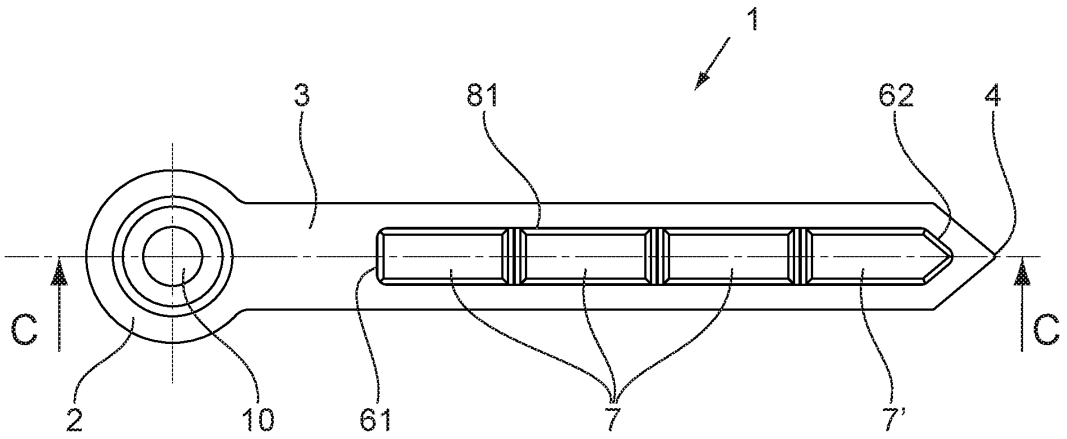


Fig.8

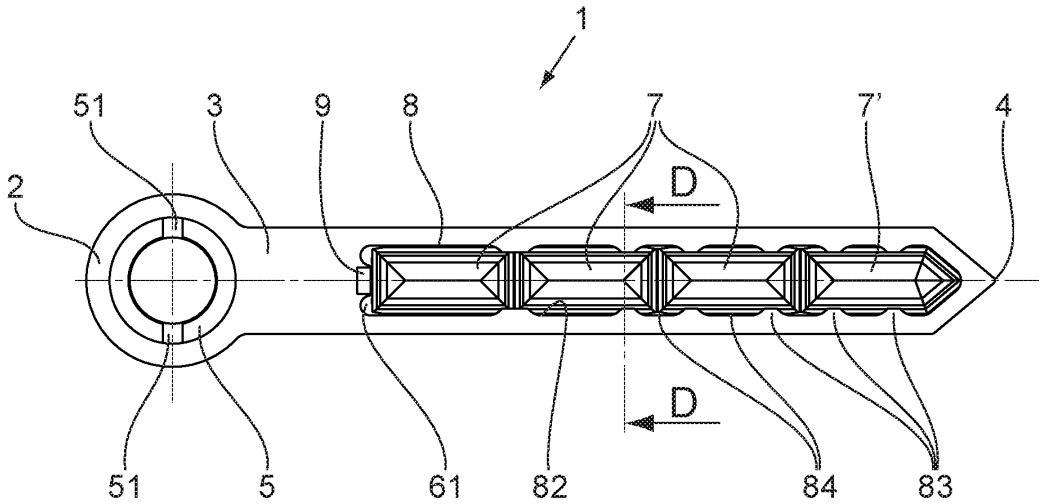

Fig.9

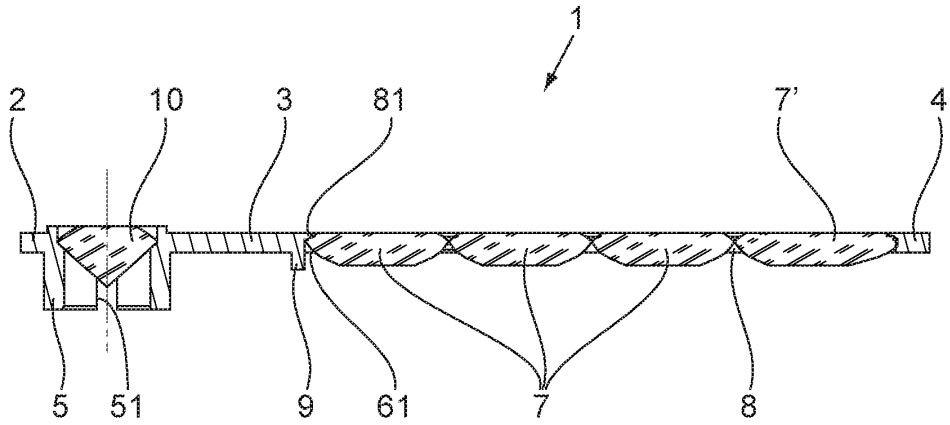


Fig.10

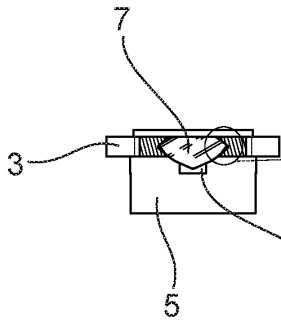


Fig.11

