(12) DEMANDE INTERNATIONALE PUBLIÉE EN VERTU DU TRAITÉ DE COOPÉRATION EN MATIÈRE DE BREVETS (PCT)

(19) Organisation Mondiale de la Propriété Intellectuelle
Bureau international

(43) Date de la publication internationale
06 décembre 2018 (06.12.2018)

WIPO | PCT

(10) Numéro de publication internationale
WO 2018/220331 A1

(51) Classification internationale des brevets :
F17C 13/00 (2006.01)

(21) Numéro de la demande internationale :
PCT/FR2018/051255

(22) Date de dépôt international :
31 mai 2018 (31.05.2018)

(25) Langue de dépôt : français

(26) Langue de publication : français

(30) Données relatives à la priorité :
10-2017-0068552 01 juin 2017 (01.06.2017) KR
1760509 08 novembre 2017 (08.11.2017) FR

(71) Déposant : GAZTRANSPORT ET TECHNIGAZ [FR/FR] ; 1 route de Versailles, 78470 Saint Remy Les Chevreuse (FR).

(72) Inventeurs : LECONTE, Christophe ; Gaztransport Et Technigaz, 1 route de Versailles, 78470 Saint Remy Les Chevreuse (FR). DETAILLE, Geoffrey ; Gaztransport Et Technigaz, 1 route de Versailles, 78470 Saint Remy Les Chevreuse (FR). MERZEAUD, Jean-Guillaume ; Gaztransport Et Technigaz, 1 route de Versailles, 78470 Saint Remy Les Chevreuse (FR).

(74) Mandataire : ABELLO, Michel ; 9 Rue Anatole De La Forge, 75017 Paris (FR).

(81) États désignés *(sauf indication contraire, pour tout titre de protection nationale disponible)* : AE, AG, AL, AM, AO, AT, AU, AZ, BA, BB, BG, BH, BN, BR, BW, BY, BZ, CA,

(54) Title: SEALED AND THERMALLY INSULATING TANK

(54) Titre : CUVE ETANCHE ET THERMIQUEMENT ISOLANTE

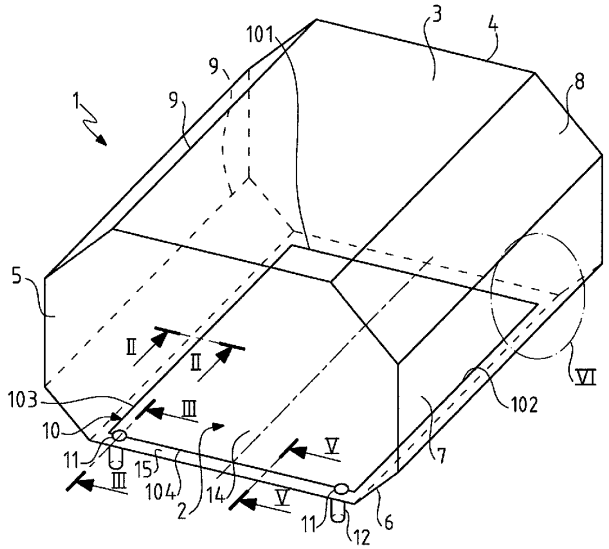

FIG.1

(57) Abstract: The invention relates to a sealed and thermally insulating tank for storing or transporting a cold fluid, wherein each tank wall has a sealed membrane and a thermally insulating barrier arranged between the sealed membrane and the bearing wall, wherein a bottom bearing wall (2) has a drainage orifice (11) passing through the bottom bearing wall, wherein the bottom bearing wall bears a protruding lip (10) for guiding a flow of liquid to the drainage orifice, the protruding lip extending along the edges of the bottom bearing wall (2) at a distance from the edges of the bottom bearing wall in a continuous manner around substantially the entire periphery of the bottom bearing wall. The bearing wall may be formed by the hull of a ship.

(57) Abrégé : L'invention concerne une cuve étanche et thermiquement isolante pour le stockage ou le transport d'un fluide froid, dans

[Suite sur la page suivante]

WO 2018/220331 A1

CH, CL, CN, CO, CR, CU, CZ, DE, DJ, DK, DM, DO, DZ, EC, EE, EG, ES, FI, GB, GD, GE, GH, GM, GT, HN, HR, HU, ID, IL, IN, IR, IS, JO, JP, KE, KG, KH, KN, KP, KW, KZ, LA, LC, LK, LR, LS, LU, LY, MA, MD, ME, MG, MK, MN, MW, MX, MY, MZ, NA, NG, NI, NO, NZ, OM, PA, PE, PG, PH, PL, PT, QA, RO, RS, RU, RW, SA, SC, SD, SE, SG, SK, SL, SM, ST, SV, SY, TH, TJ, TM, TN, TR, TT, TZ, UA, UG, US, UZ, VC, VN, ZA, ZM, ZW.

(84) États désignés *(sauf indication contraire, pour tout titre de protection régionale disponible)* : ARIPO (BW, GH, GM, KE, LR, LS, MW, MZ, NA, RW, SD, SL, ST, SZ, TZ, UG, ZM, ZW), eurasien (AM, AZ, BY, KG, KZ, RU, TJ, TM), européen (AL, AT, BE, BG, CH, CY, CZ, DE, DK, EE, ES, FI, FR, GB, GR, HR, HU, IE, IS, IT, LT, LU, LV, MC, MK, MT, NL, NO, PL, PT, RO, RS, SE, SI, SK, SM, TR), OAPI (BF, BJ, CF, CG, CI, CM, GA, GN, GQ, GW, KM, ML, MR, NE, SN, TD, TG).

Déclarations en vertu de la règle 4.17 :

— *relative à la qualité d'inventeur (règle 4.17(iv))*

Publiée:

— *avec rapport de recherche internationale (Art. 21(3))*

— *avant l'expiration du délai prévu pour la modification des revendications, sera republiée si des modifications sont reçues (règle 48.2(h))*

laquelle chaque paroi de cuve comporte une membrane étanche et une barrière thermiquement isolante agencée entre la membrane étanche et la paroi porteuse, dans laquelle une paroi porteuse de fond (2) présente un orifice de drainage (11) traversant la paroi porteuse de fond, dans laquelle la paroi porteuse de fond porte un rebord saillant (10) pour guider un écoulement de liquide jusqu'à l'orifice de drainage, le rebord saillant s'étendant le long des bords de la paroi porteuse de fond (2) à distance des bords de la paroi porteuse de fond de manière continue sur sensiblement toute la périphérie de la paroi porteuse de fond. La paroi porteuse peut être constituée de la coque d'un navire.