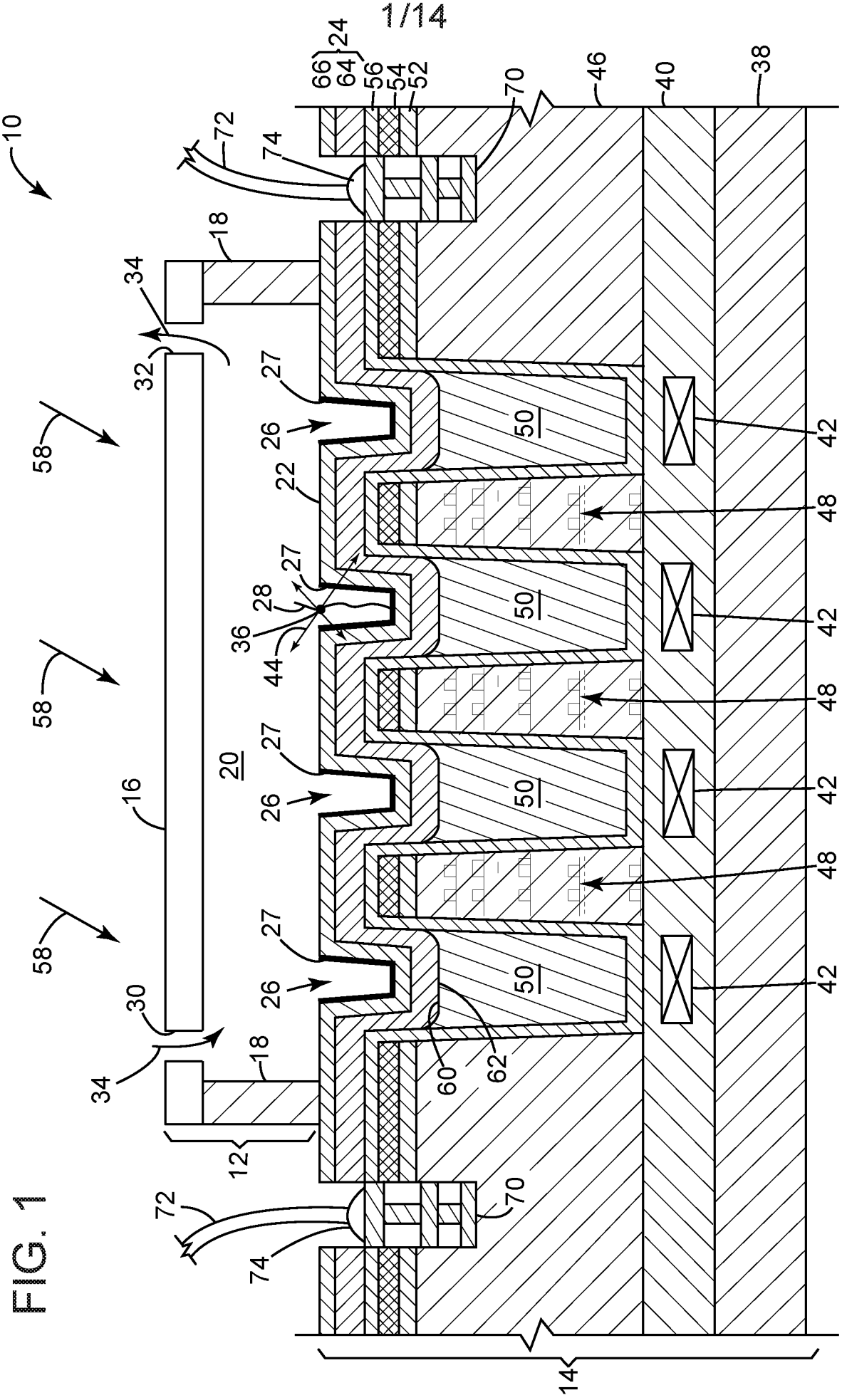
10
12
14
16
18
20
22
24
26
27
28
30
32
34
36
38
40
42
44
46
48
50
52
54
56
58
60
62
64
66
70
72
74

FIG. 1

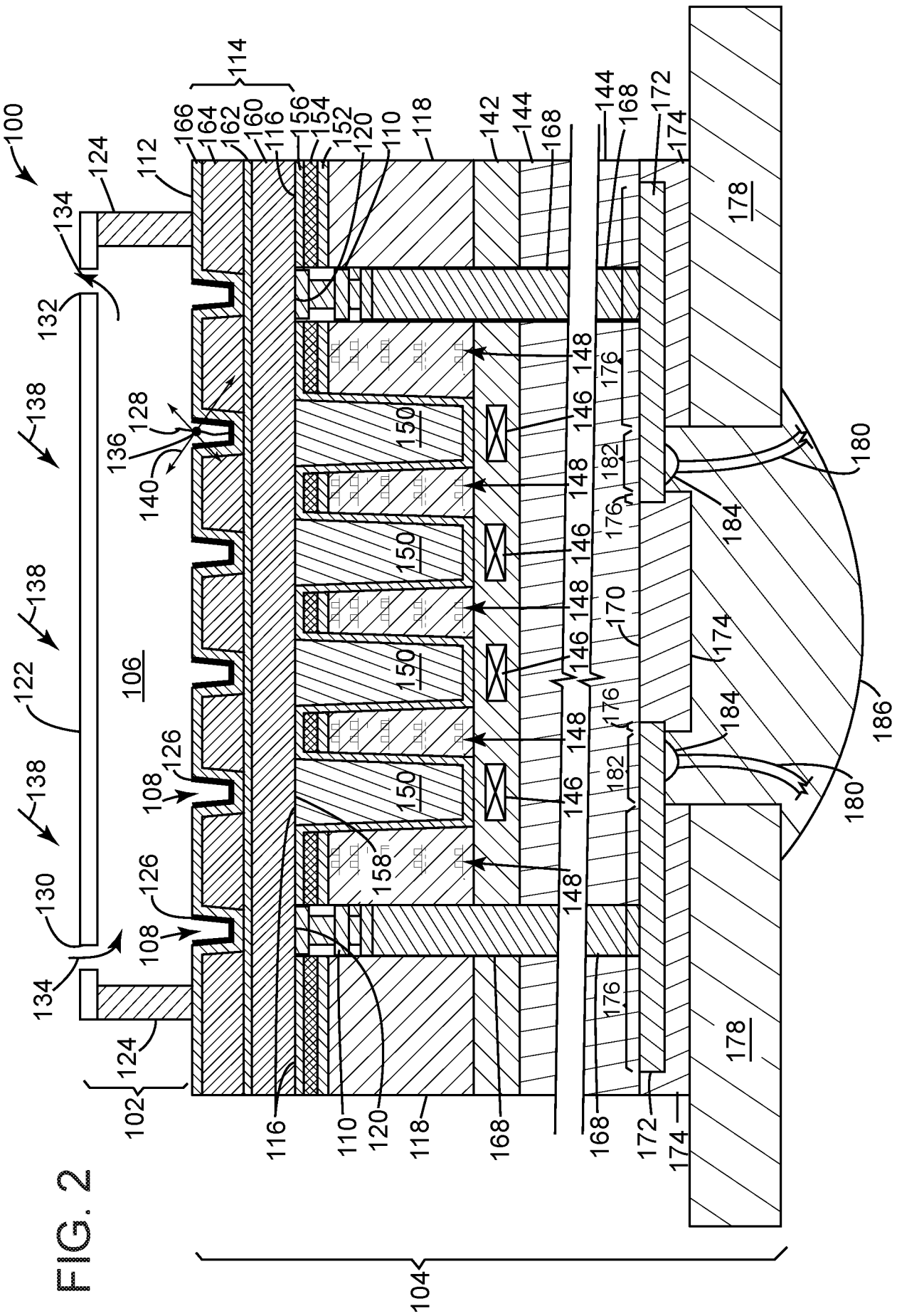
100
102
104
106
108
110
112
114
116
118
120
122
124
126
128
130
132
134
136
138
140
142
144
146
148
150
152
154
156
158
160
162
164
166
168
170
172
174
176
178
180
182
184
186

FIG. 2

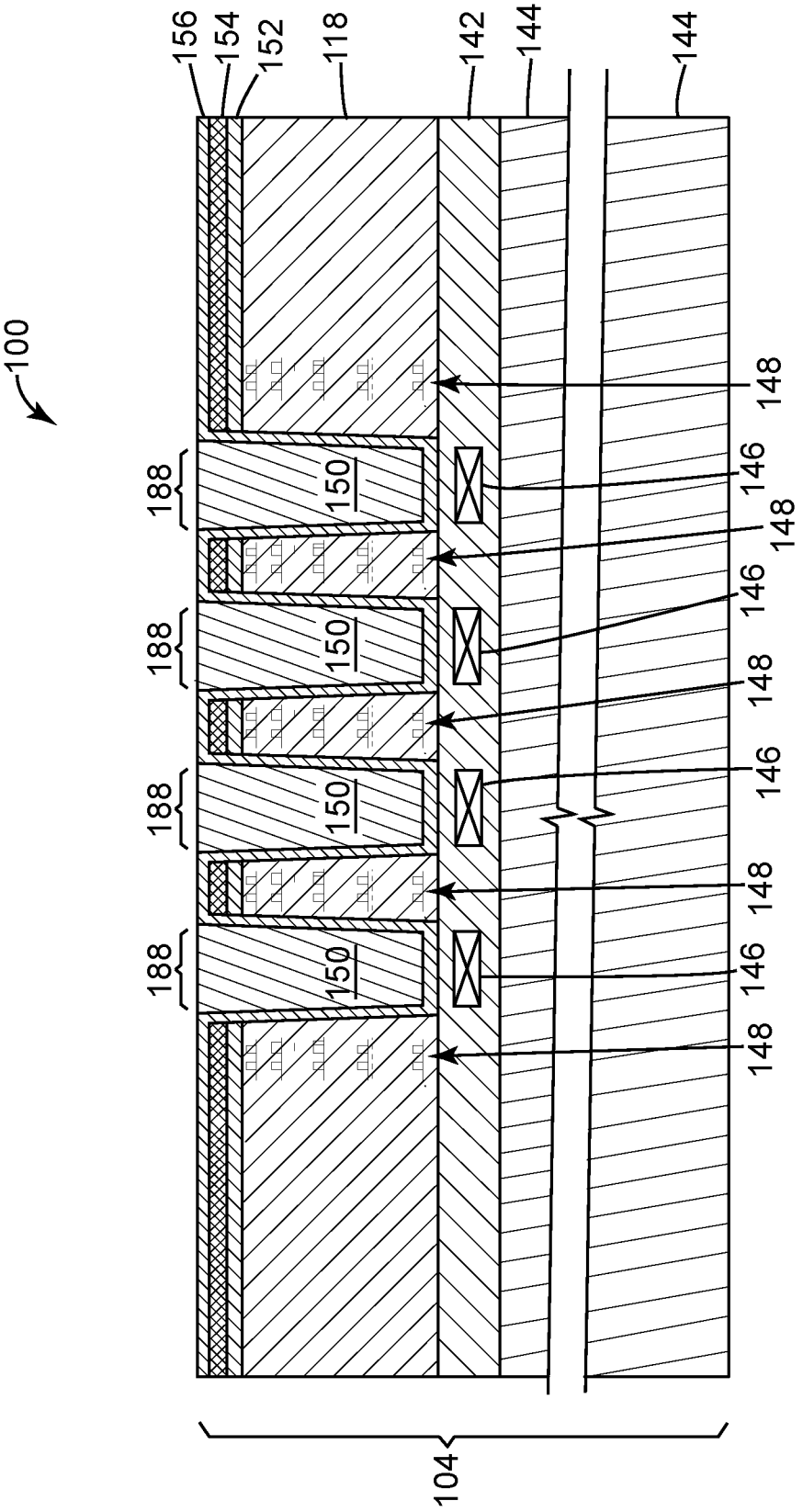
100
156
154
152
118
142
144
144
148
146
148
146
148
146
148
146
148
188
188
188
188
150
150
150
150
104

FIG. 3

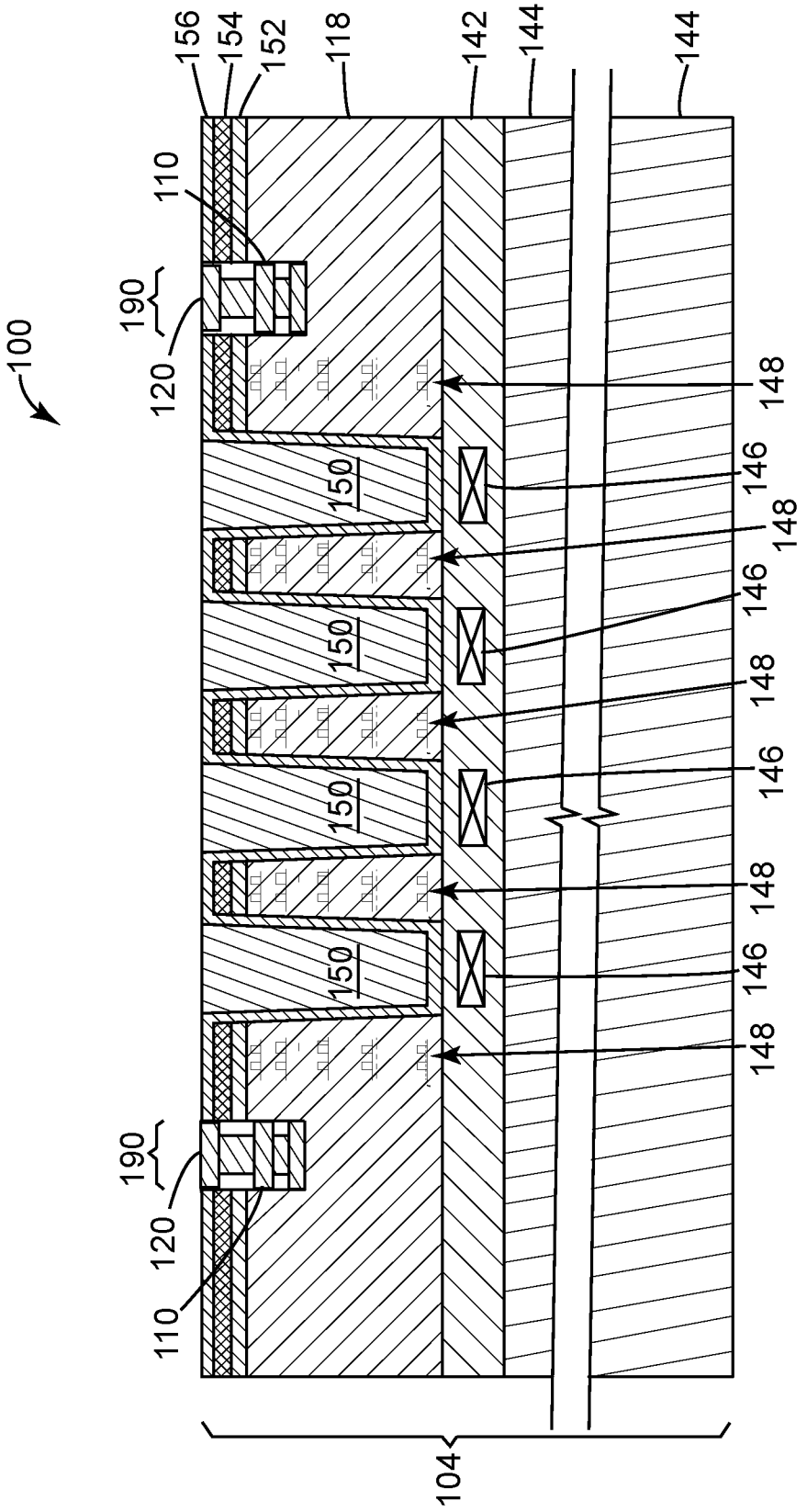
100
156
154
152
118
142
144
144
110
190
120
148
146
150
148
146
150
148
146
150
148
146
150
148
190
120
110
104

FIG. 4

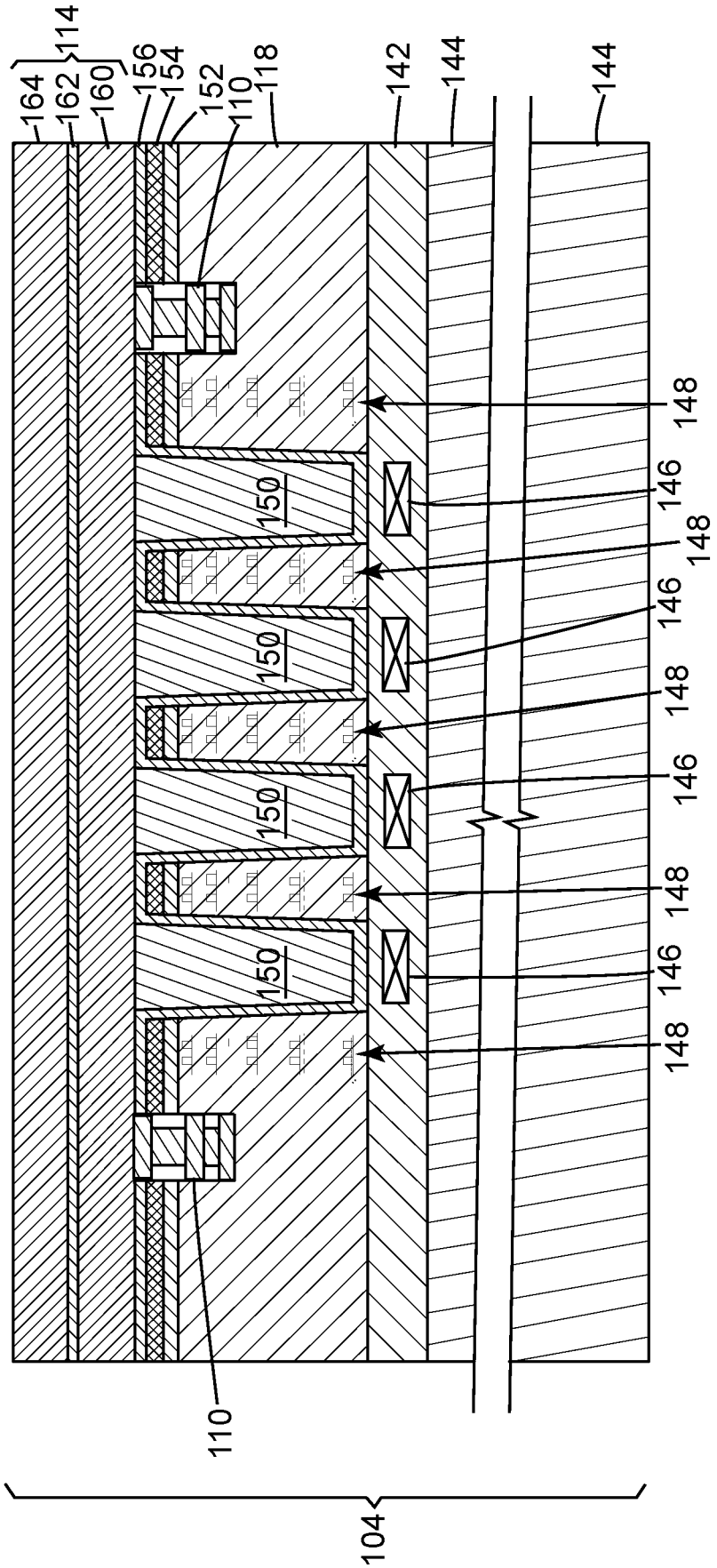
100
164
162
160
114
156
154
152
110
118
142
144
144
148
146
148
146
148
146
148
146
148
150
150
150
150
110
104

FIG. 5

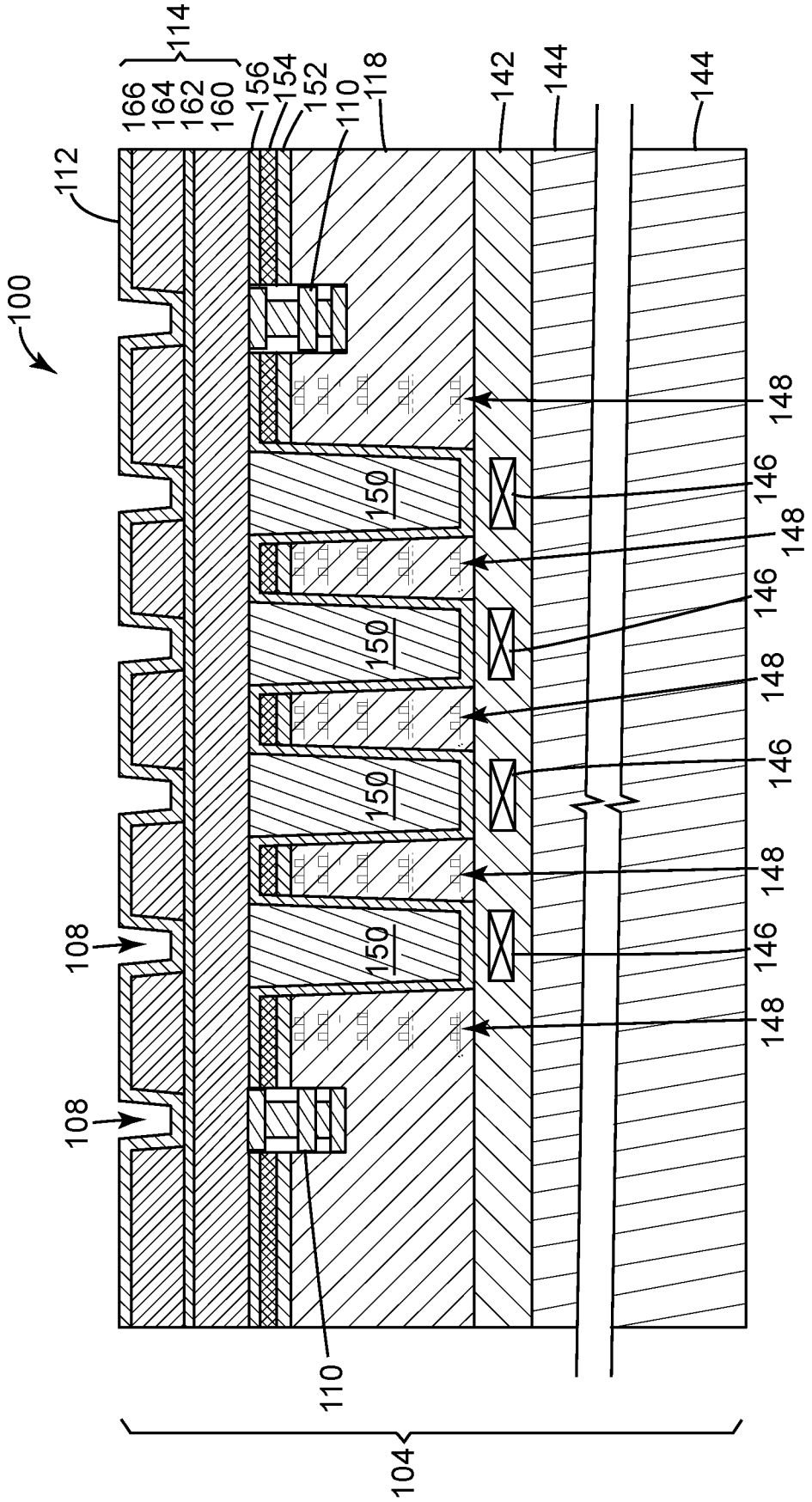
100
112
114
166
164
162
160
156
154
152
110
118
142
144
144
148
146
148
146
148
146
148
146
148
150
150
150
150
108
108
110
104

FIG. 6

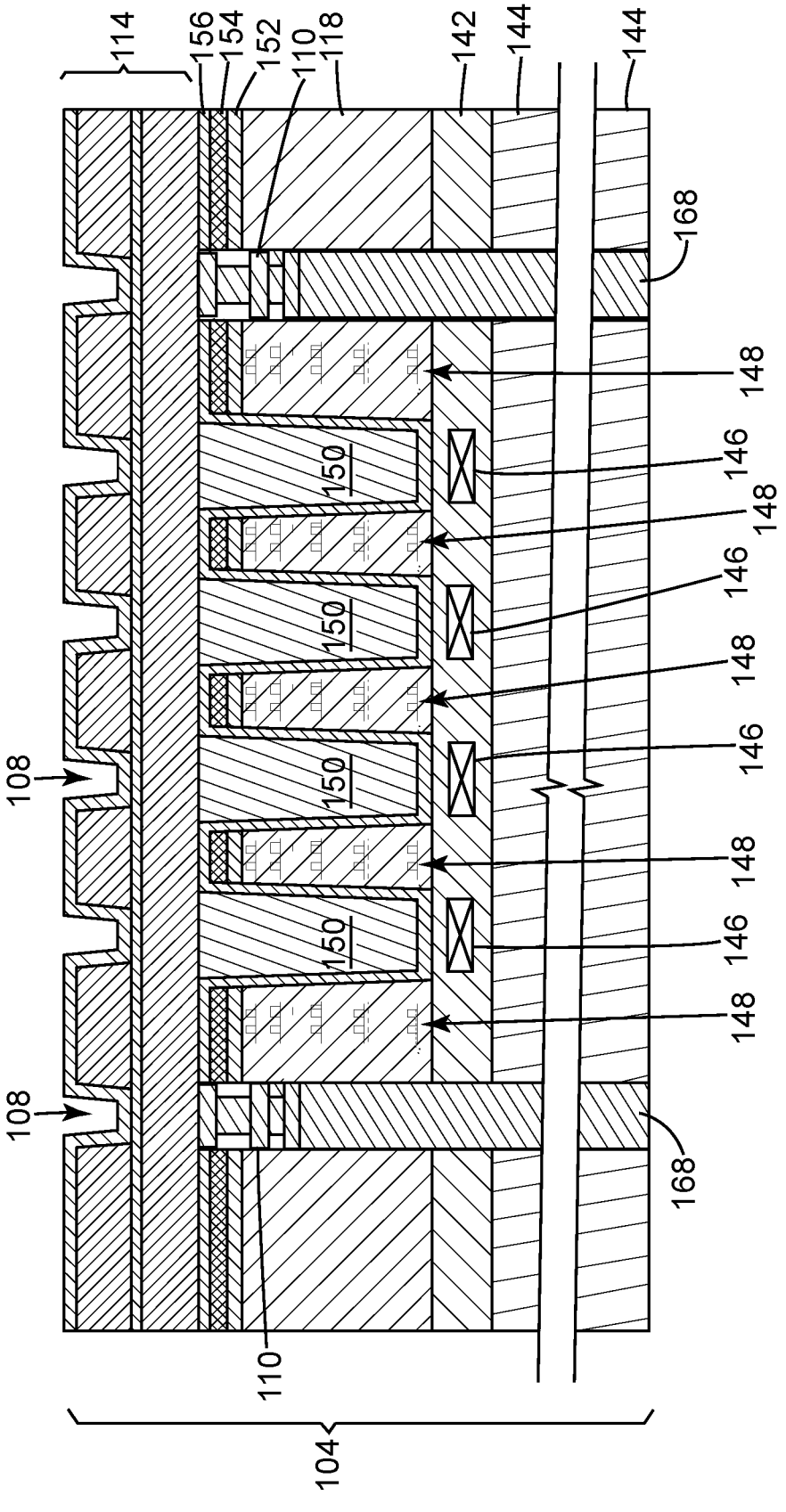
100
114
156
154
152
110
118
142
144
144
168
148
146
148
146
148
146
148
146
148
150
150
150
150
108
108
168
110
104

FIG. 7

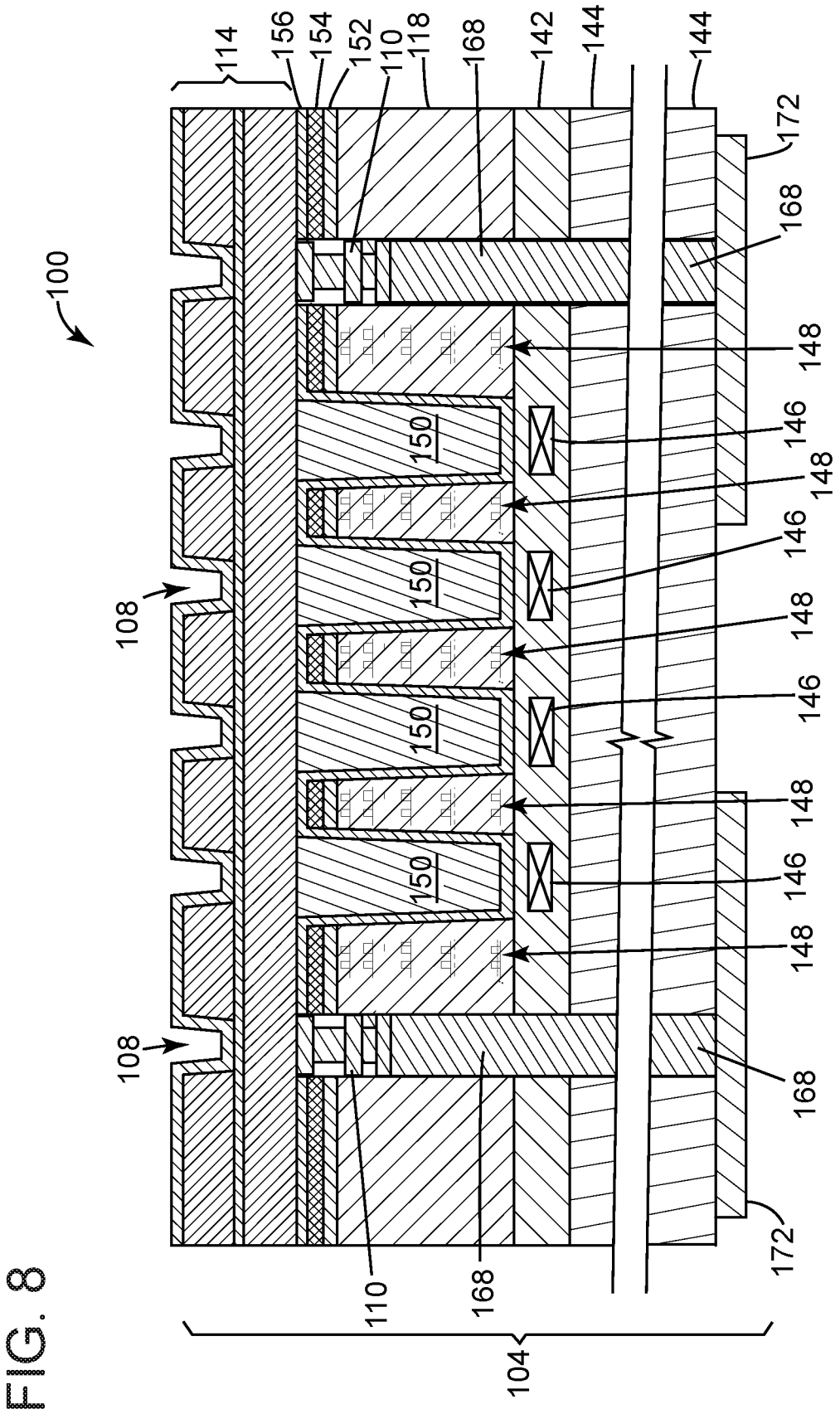
100
114
156
154
152
110
118
168
142
144
144
172
168
148
146
148
146
148
146
148
146
148
168
172
108
108
150
150
150
150
110
168
104

FIG. 8

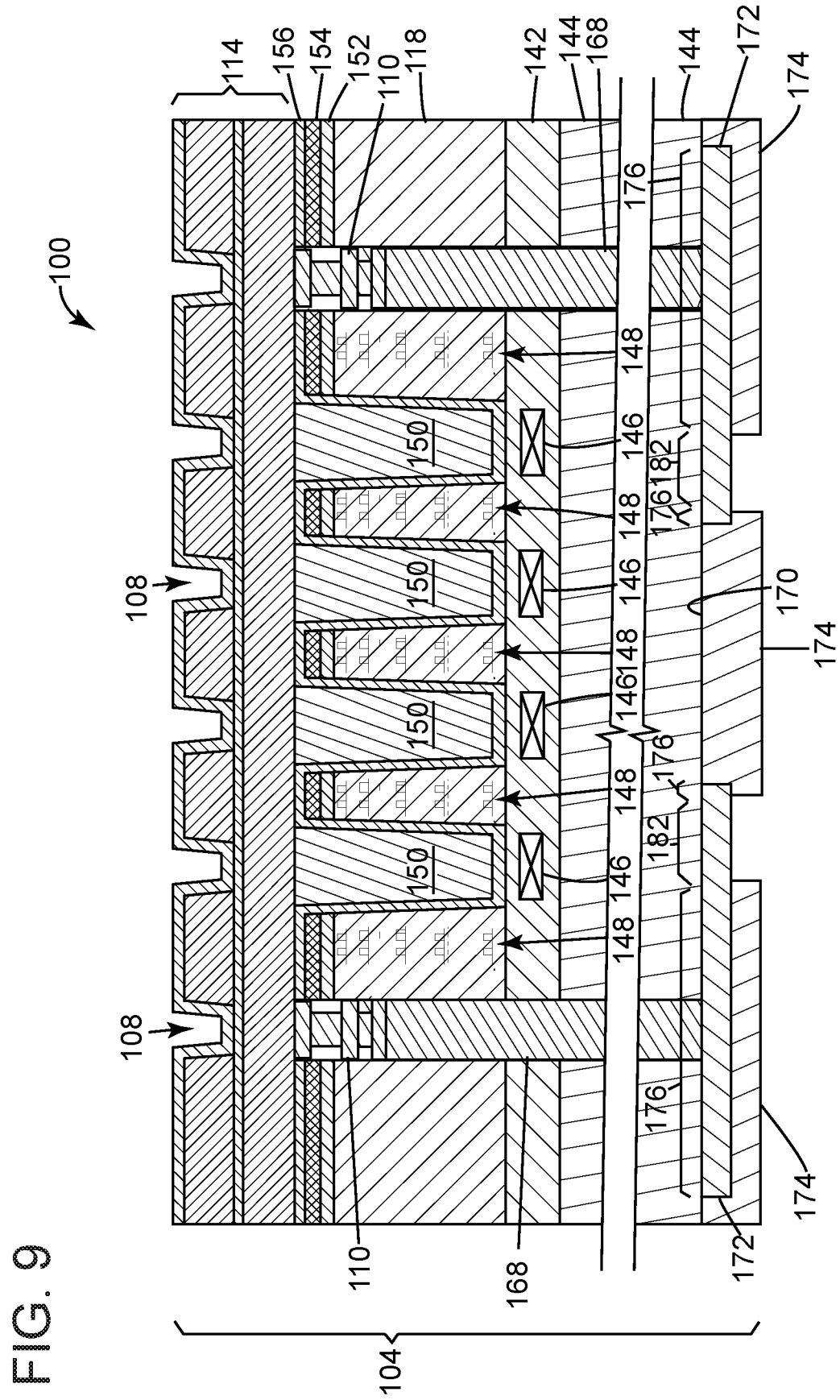
100
104
108
108
110
110
114
118
142
144
144
146
146
146
146
148
148
148
148
148
150
150
150
150
152
154
156
168
168
170
172
172
174
174
174
176
176
176
176
182
182

FIG. 9

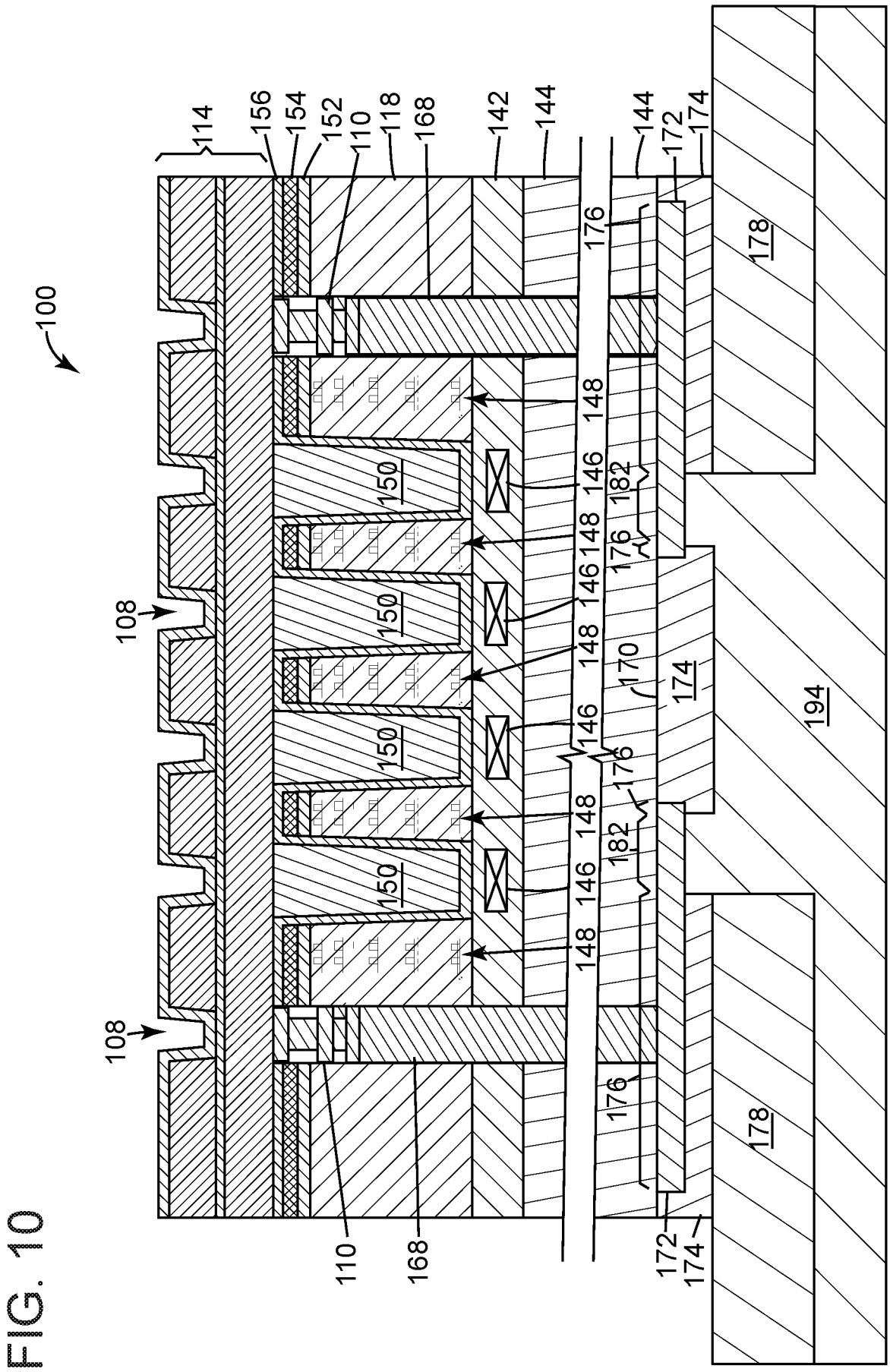
100
114
156
154
152
110
118
168
142
144
144
172
174
176
178
148
146
182
150
108
170
194
108
110
168
172
174

FIG. 10

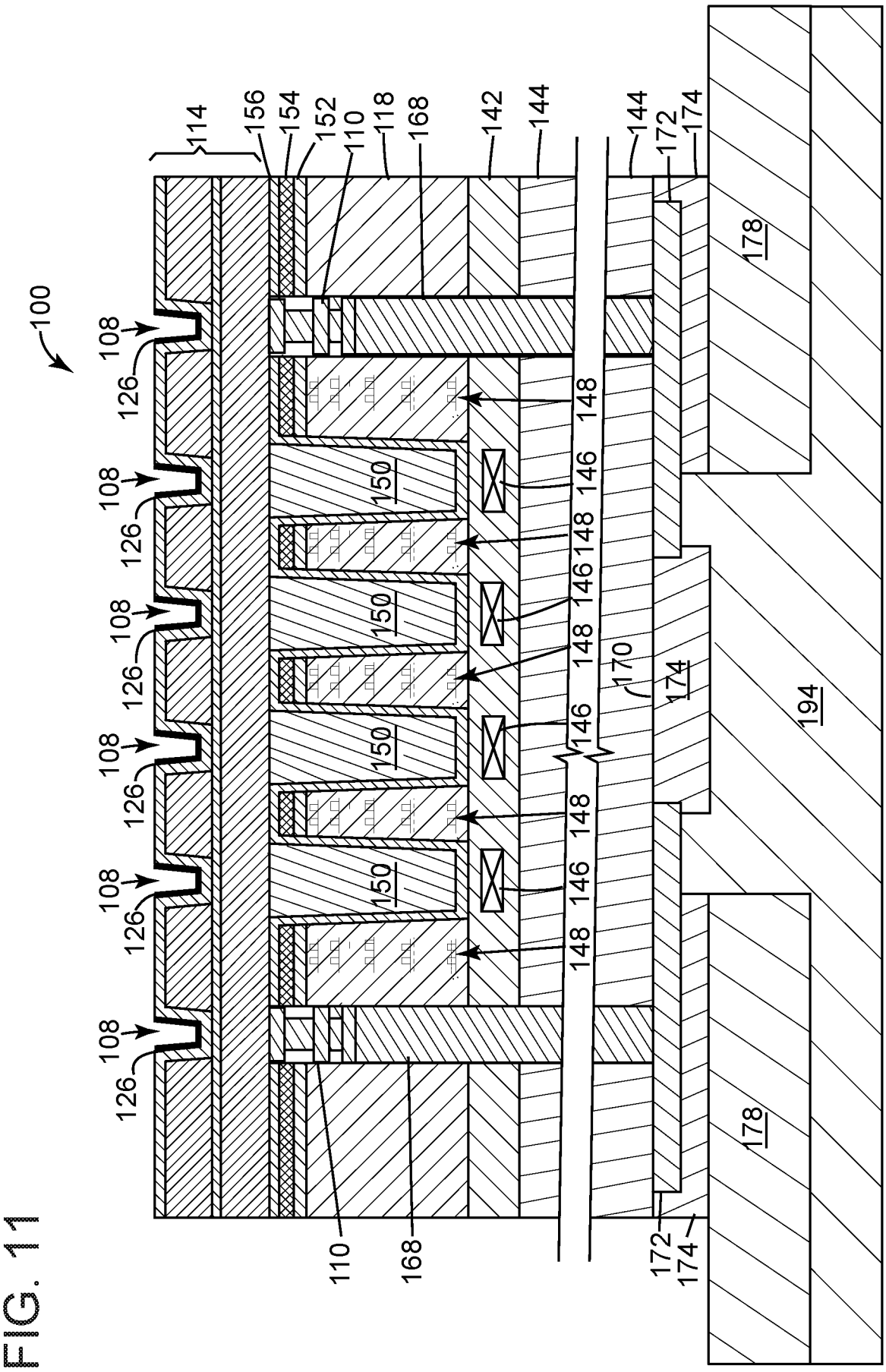
100
114
156
154
152
110
118
168
142
144
144
172
174
178
108
126
148
146
150
170
194
110
168
172
174

FIG. 11

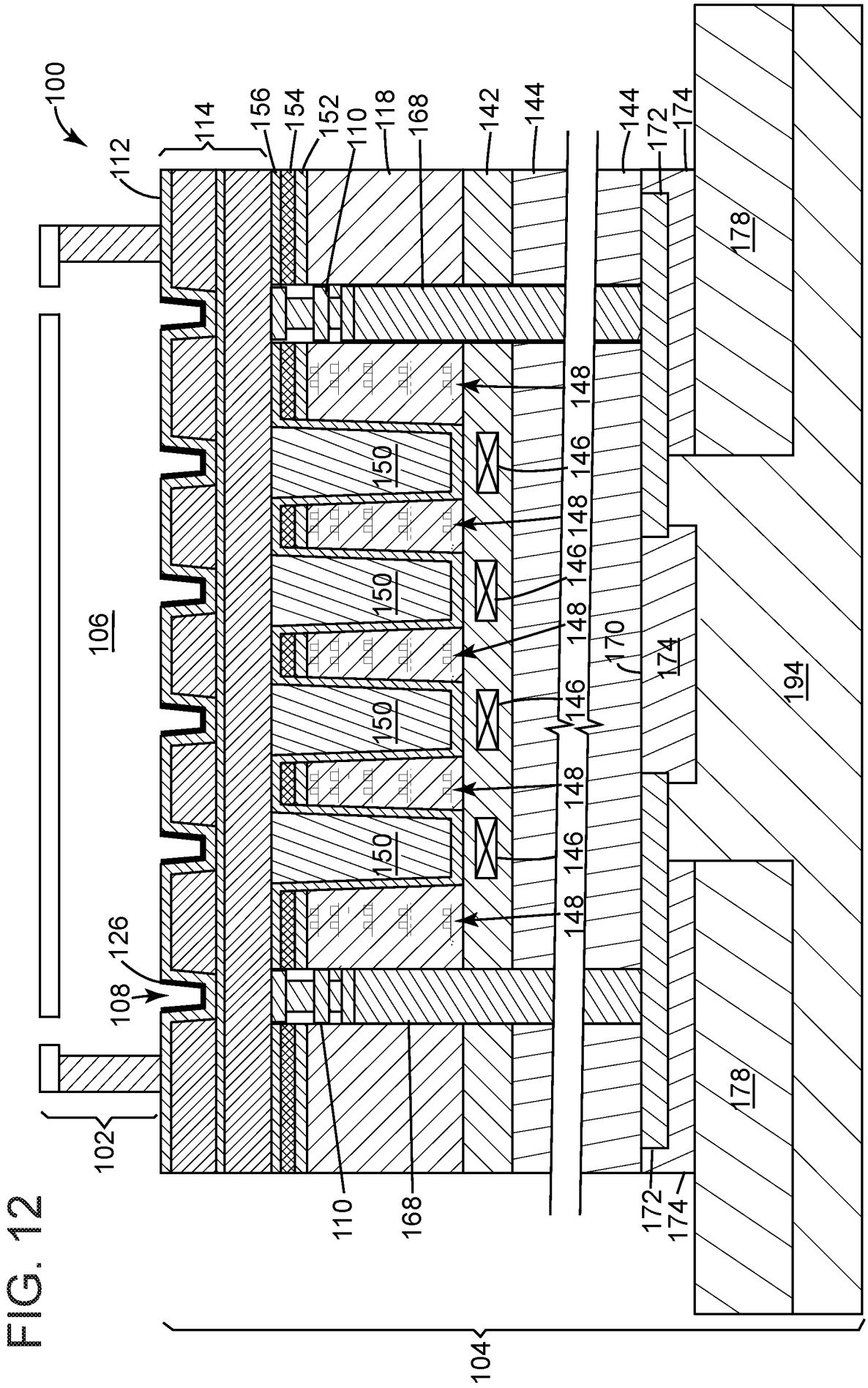
100
112
114
156
154
152
110
118
168
142
144
144
172
174
178
148
146
150
106
108
126
102
194
170
104

FIG. 12

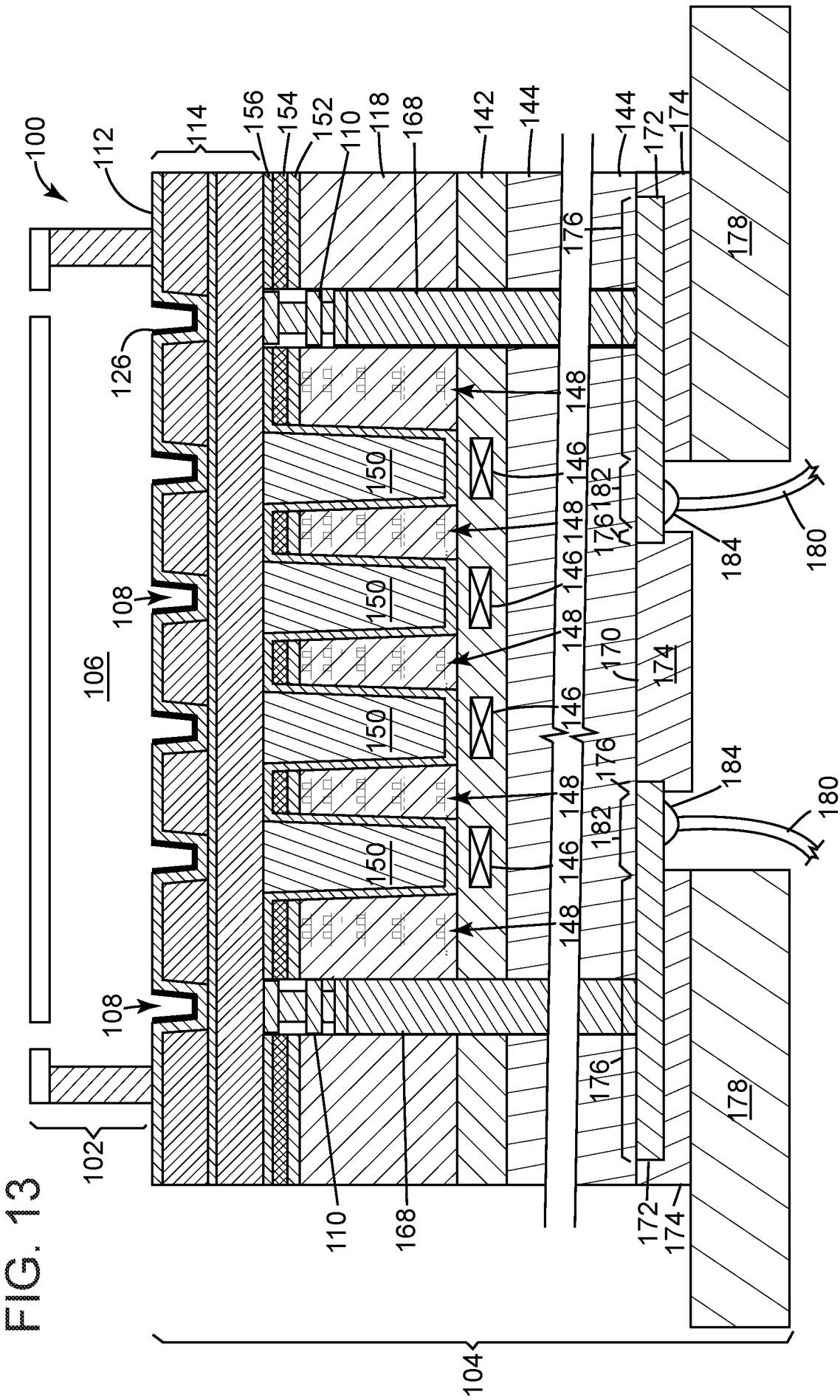
100
112
114
156
154
152
110
118
168
142
144
144
172
174
176
178
126
148
146
150
182
184
180
108
106
102
104

FIG. 13

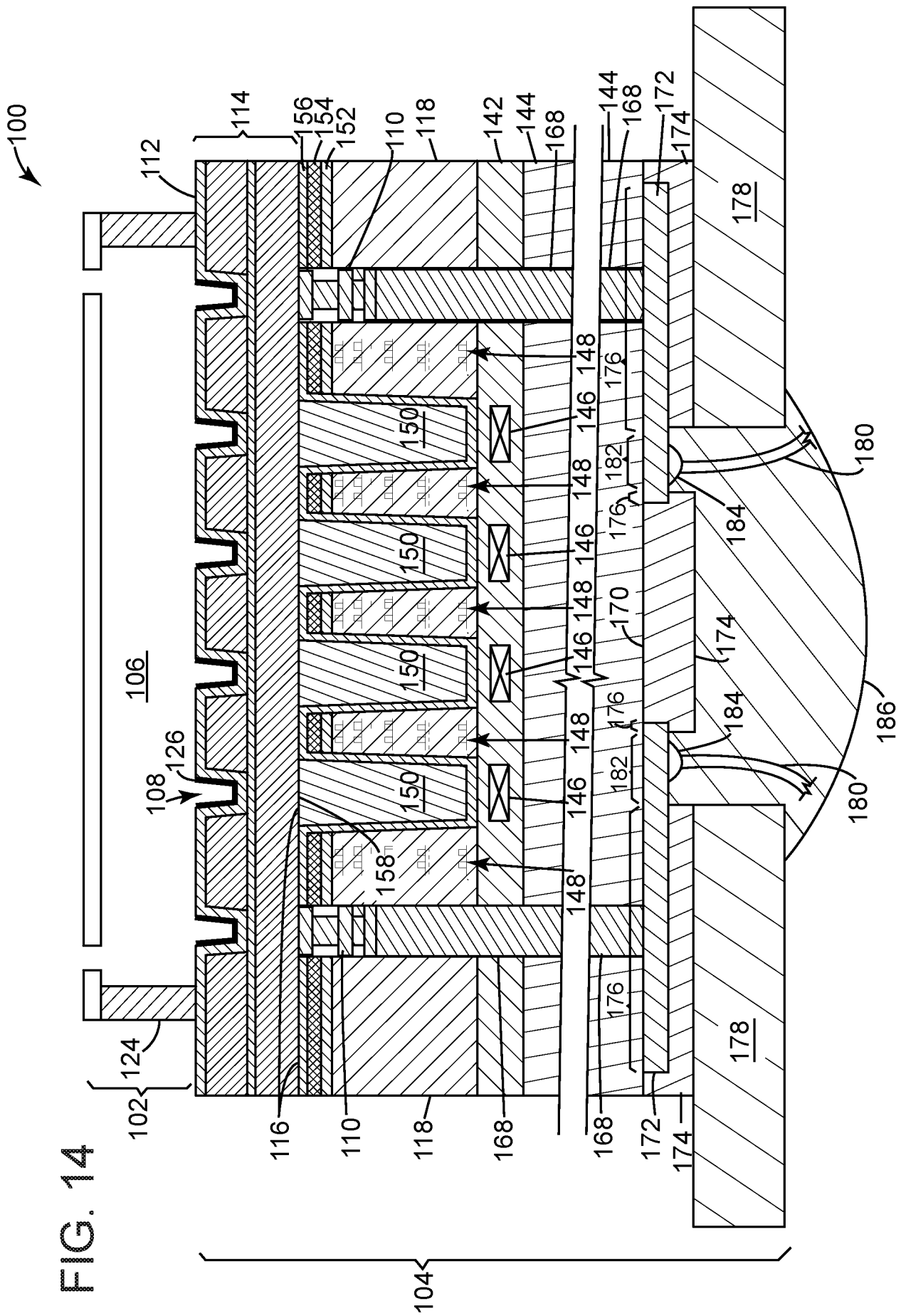
100
112
114
156
154
152
110
118
142
144
168
144
168
172
174
178
106
108
126
124
102
116
110
118
168
168
172
174
178
148
146
150
176
182
184
180
170
186
158
104

FIG. 14