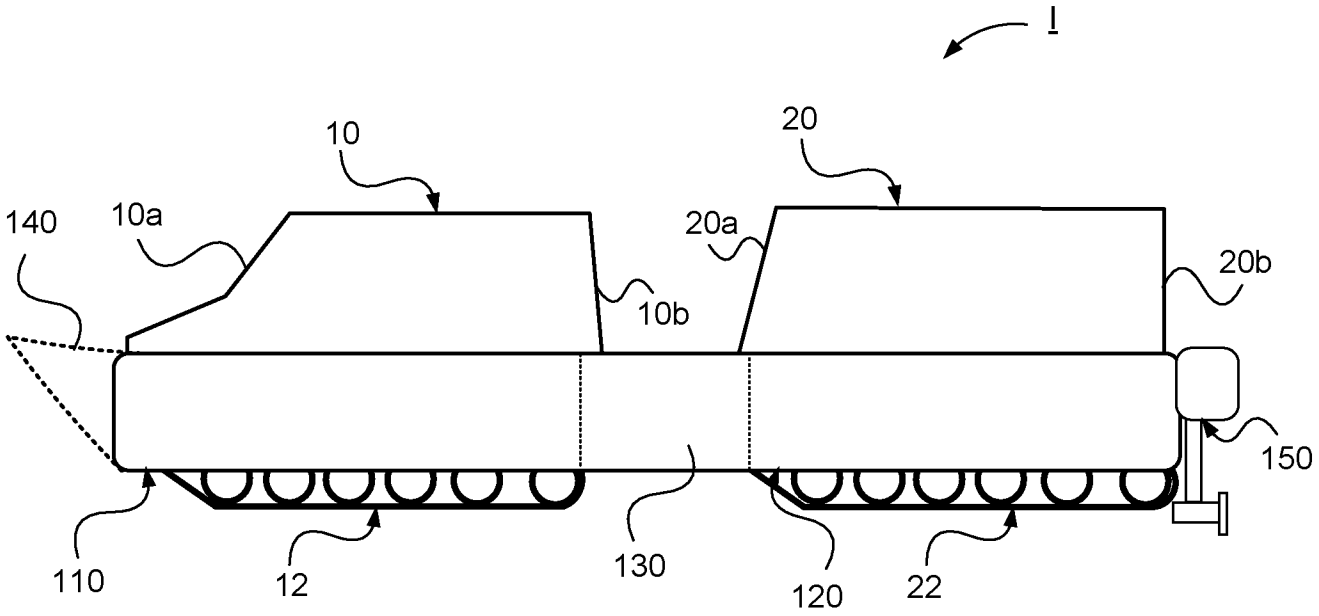
I
10
20
140
10a
20a
20b
10b
150
110
12
130
120
22

Fig. 1

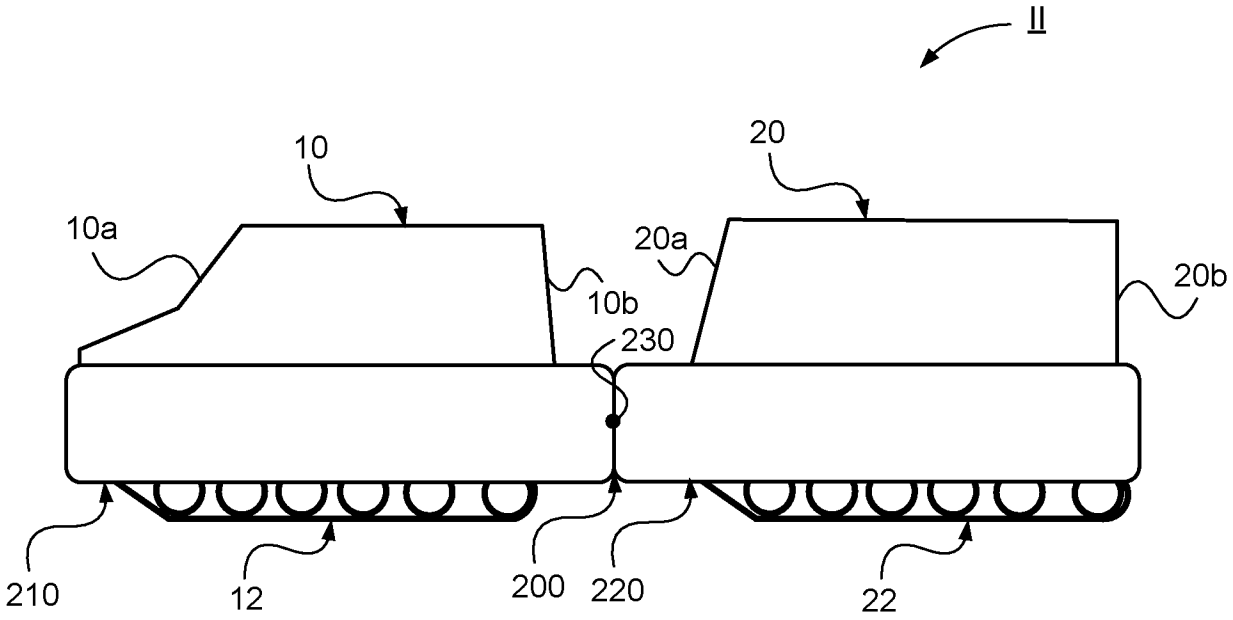
II
10
20
10a
20a
20b
10b
230
210
12
200
220
22

Fig. 2

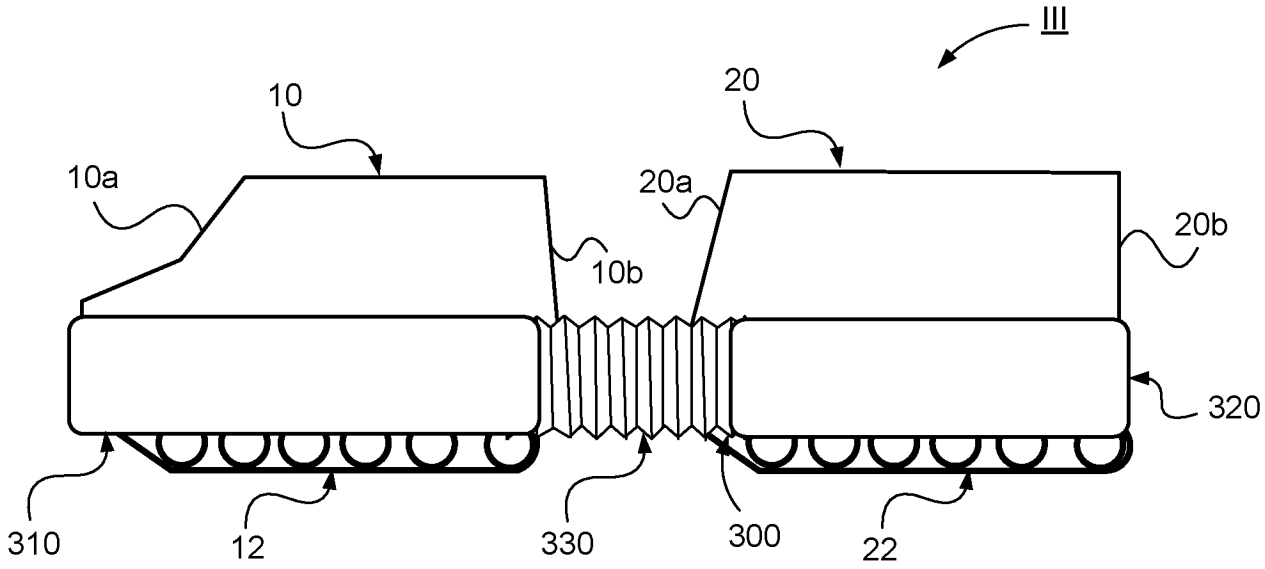
III
10
20
10a
20a
20b
10b
320
310
12
330
300
22

Fig. 3

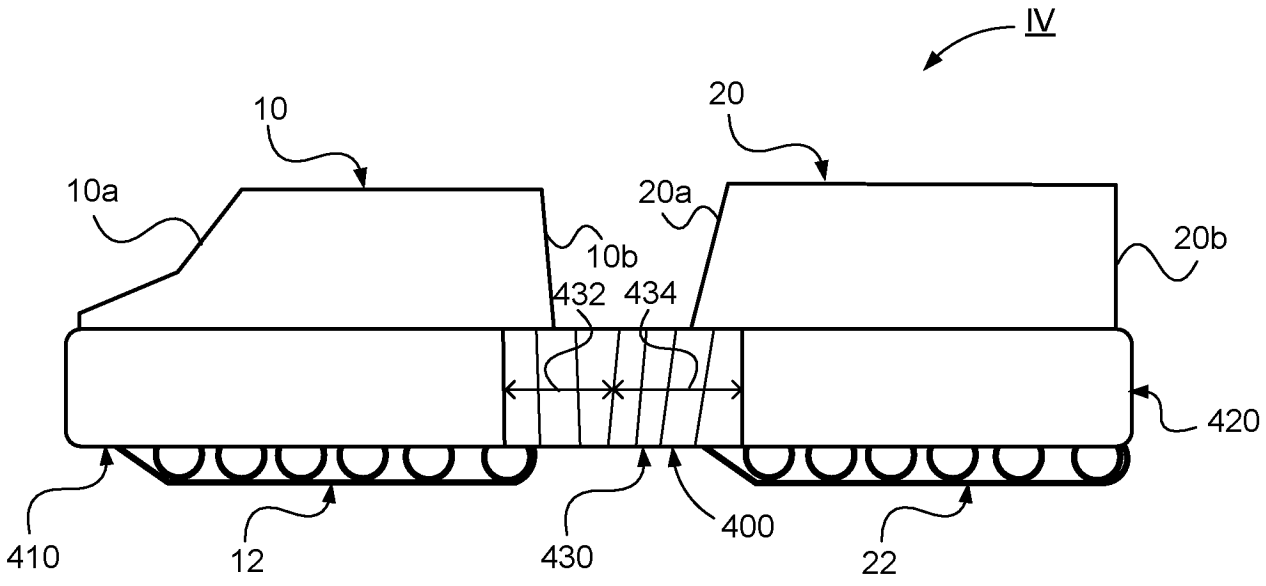
IV
10
20
10a
20a
20b
10b
432
434
420
410
12
430
400
22

Fig. 4

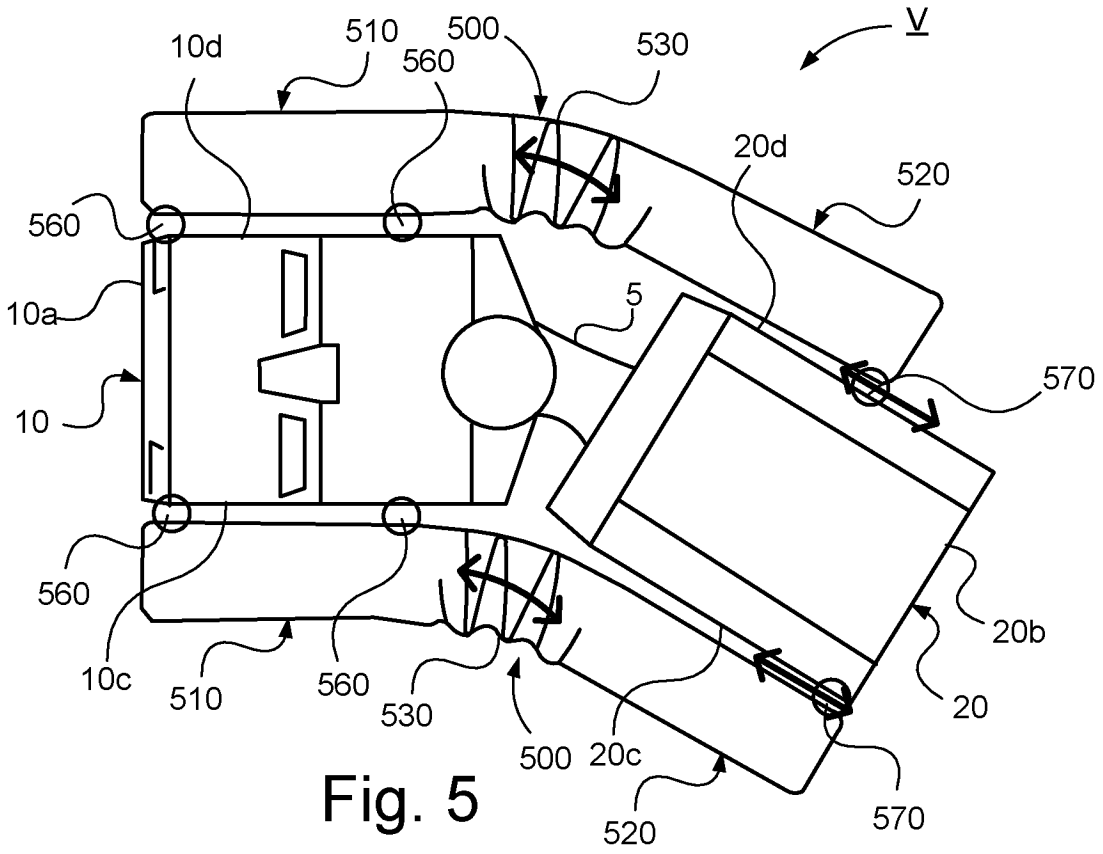
V
10d
510
560
500
530
20d
520
560
10a
5
570
10
560
20b
10c
510
560
530
500
20c
20
520
570

Fig. 5

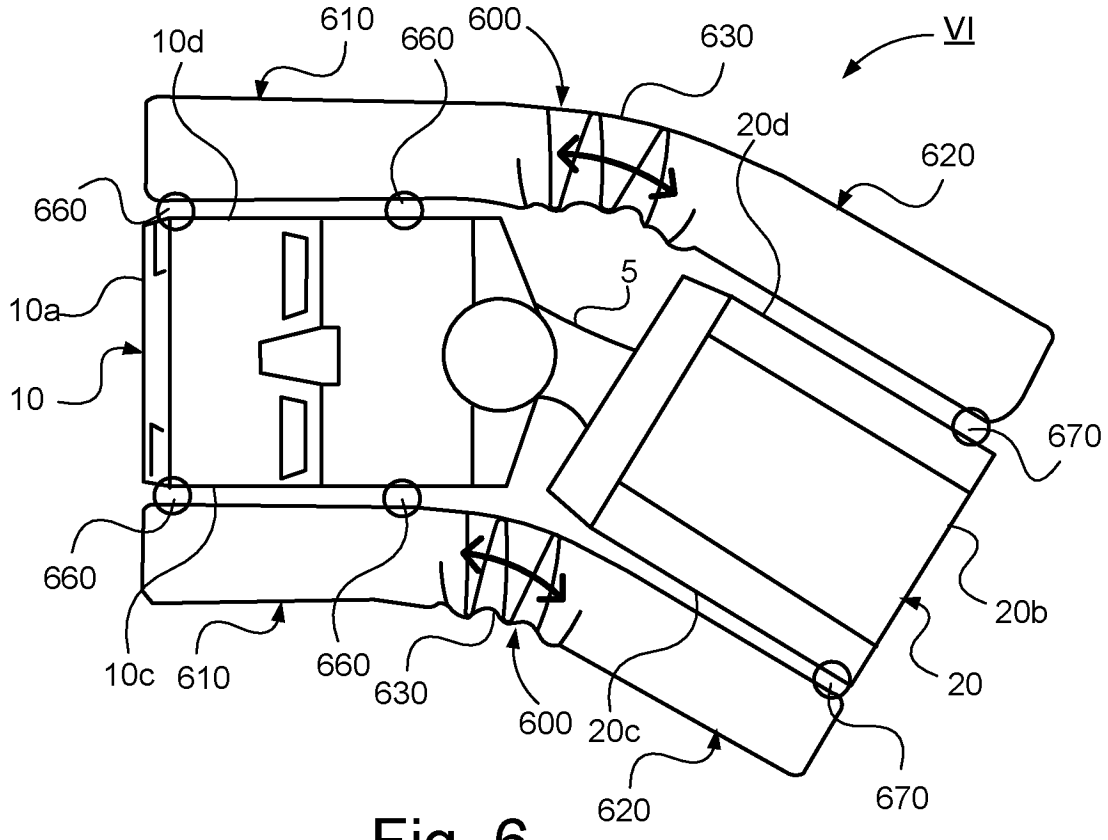
VI
10d
610
660
600
630
20d
620
660
10a
5
670
10
660
20b
10c
610
660
630
600
20c
20
620
670

Fig. 6

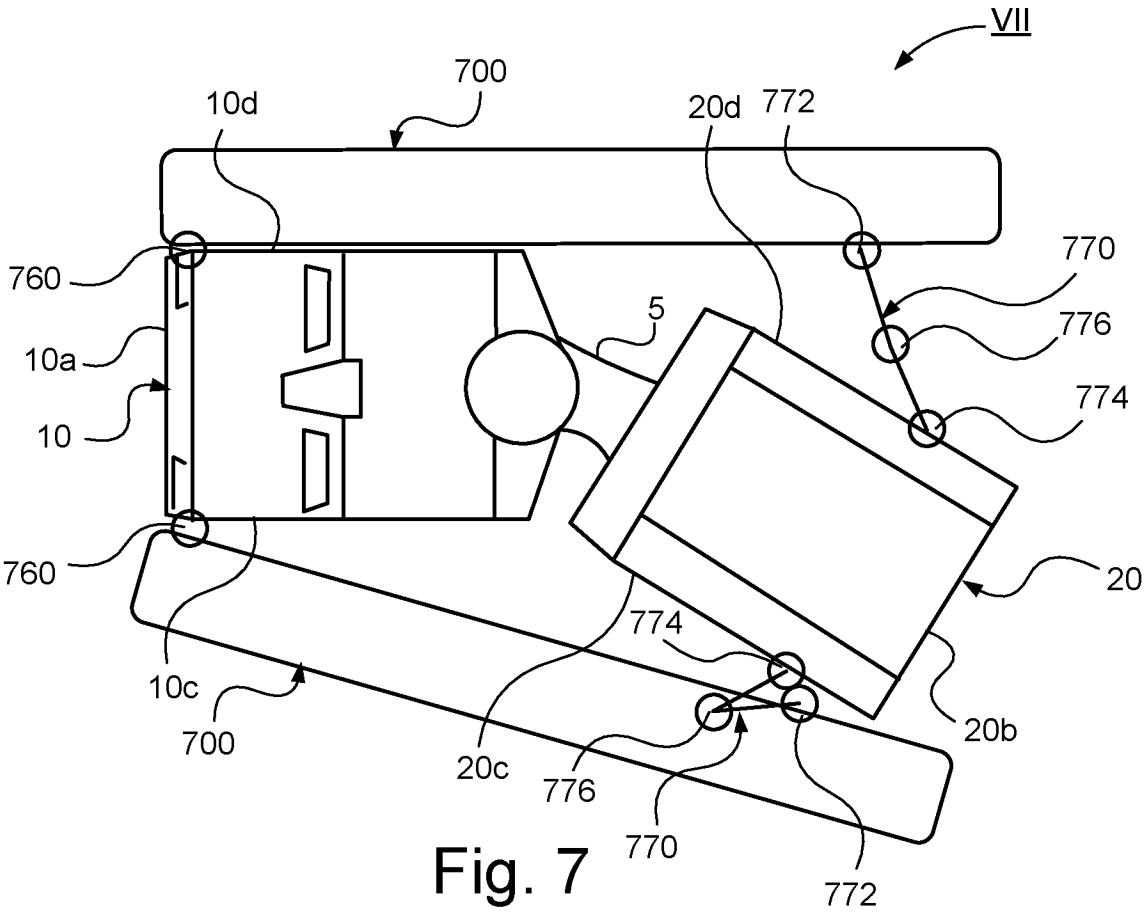
VII
700
10d
20d
772
770
760
776
5
10a
774
10
760
20
774
10c
700
20c
776
770
772
20b

Fig. 7

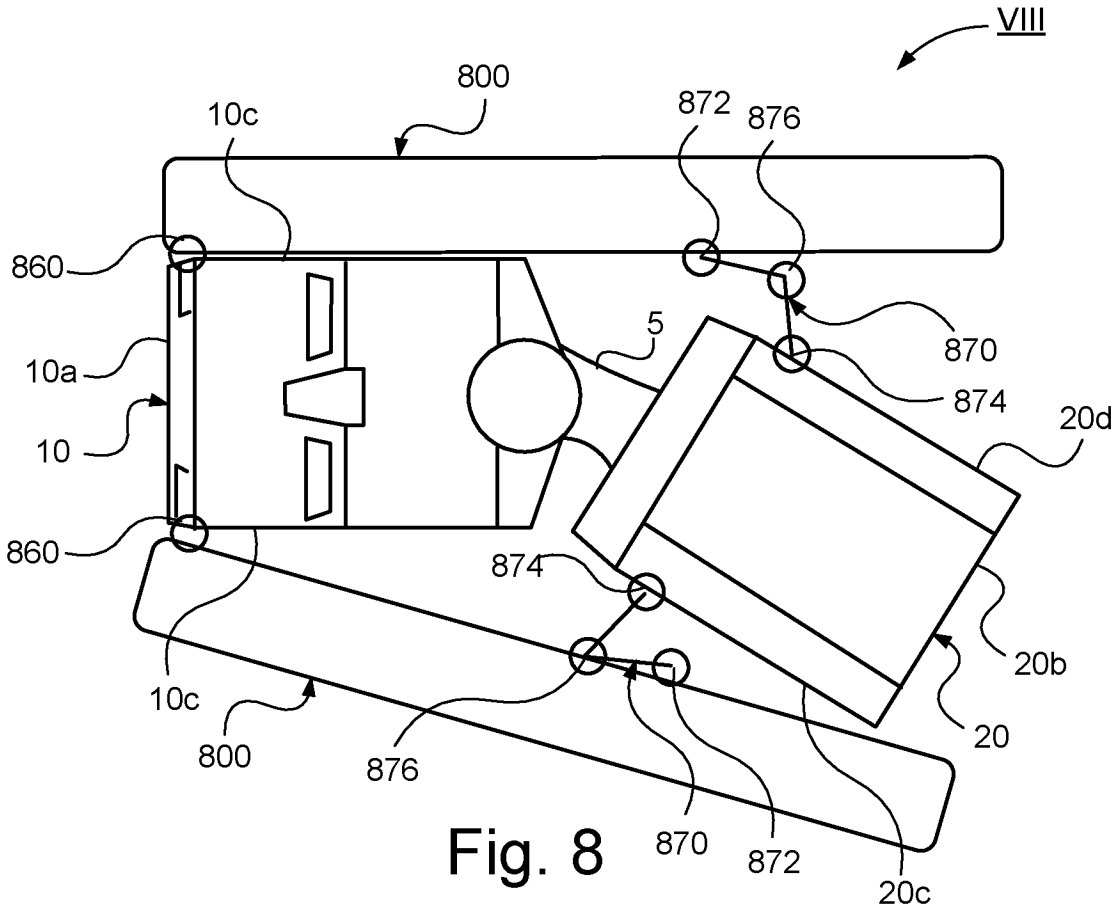
VIII
800
10c
872
876
860
870
5
10a
874
20d
10
860
874
20b
10c
20
800
876
870
872
20c

Fig. 8

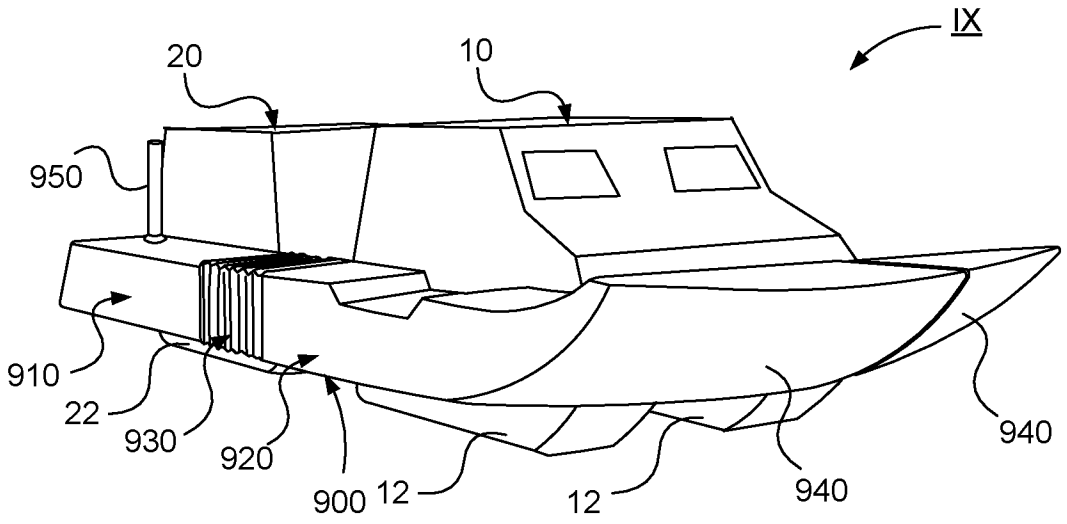
IX
20
10
950
910
22
930
920
900
12
12
940
940

Fig. 9

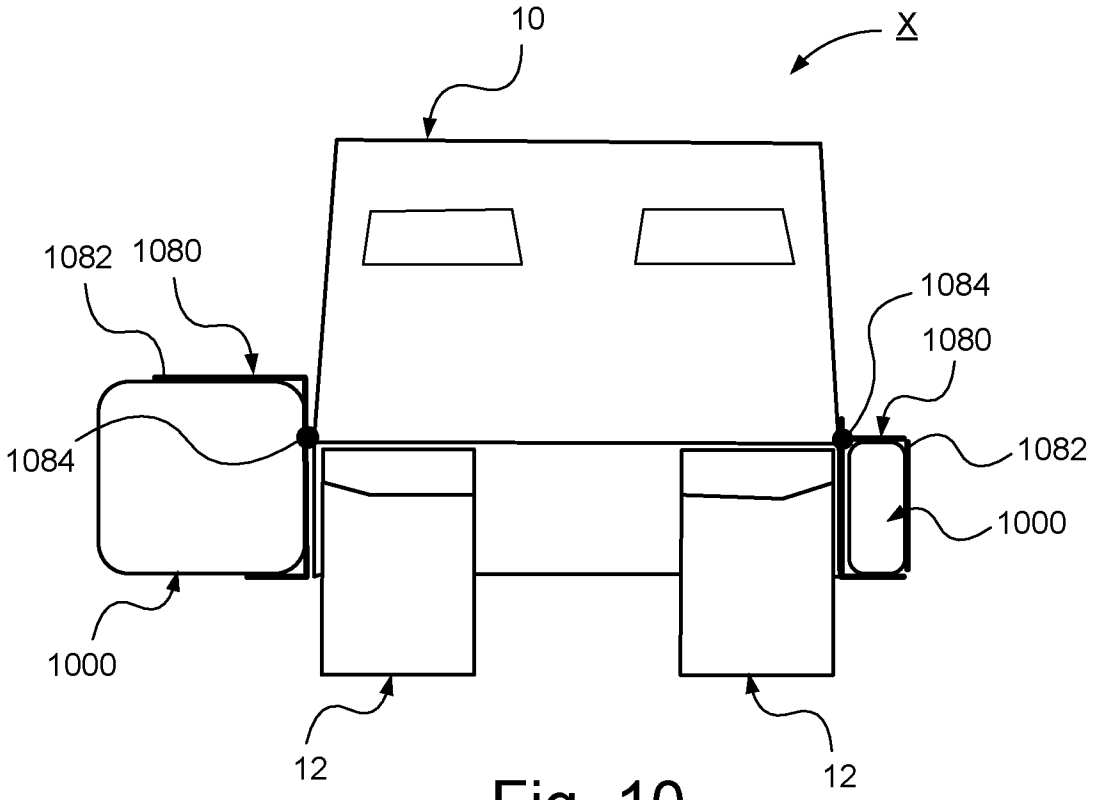
10
X
1082
1080
1084
1080
1084
1082
1000
1000
12
12

Fig. 10