Fig. 1

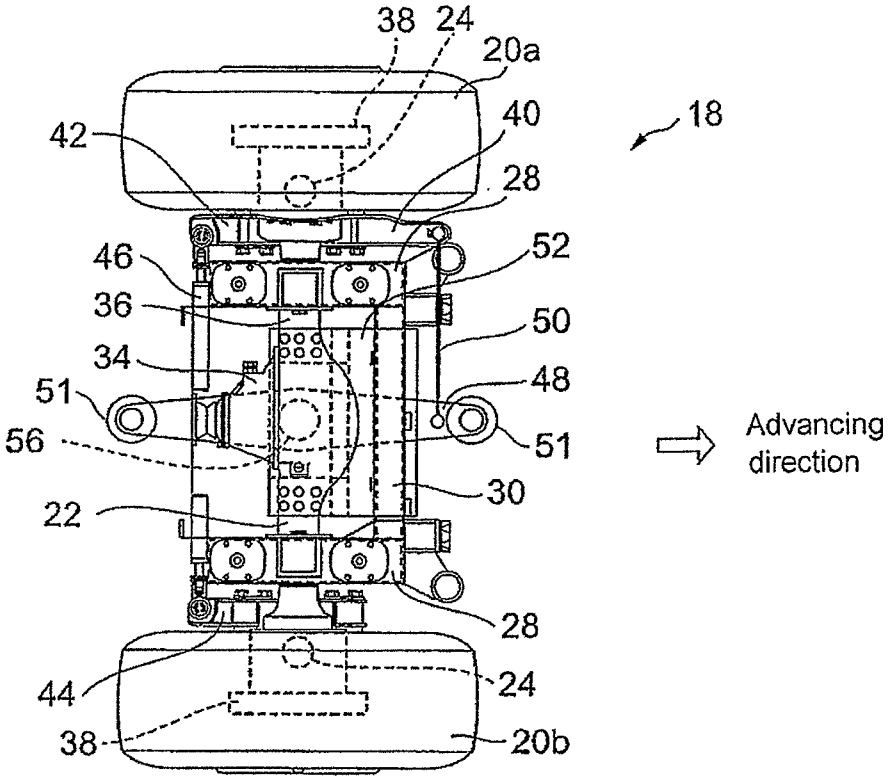
38
24
20a
18
42
40
28
46
52
36
50
34
48
51
51
56
Advancing direction
30
22
28
44
24
38
20b

Fig. 2

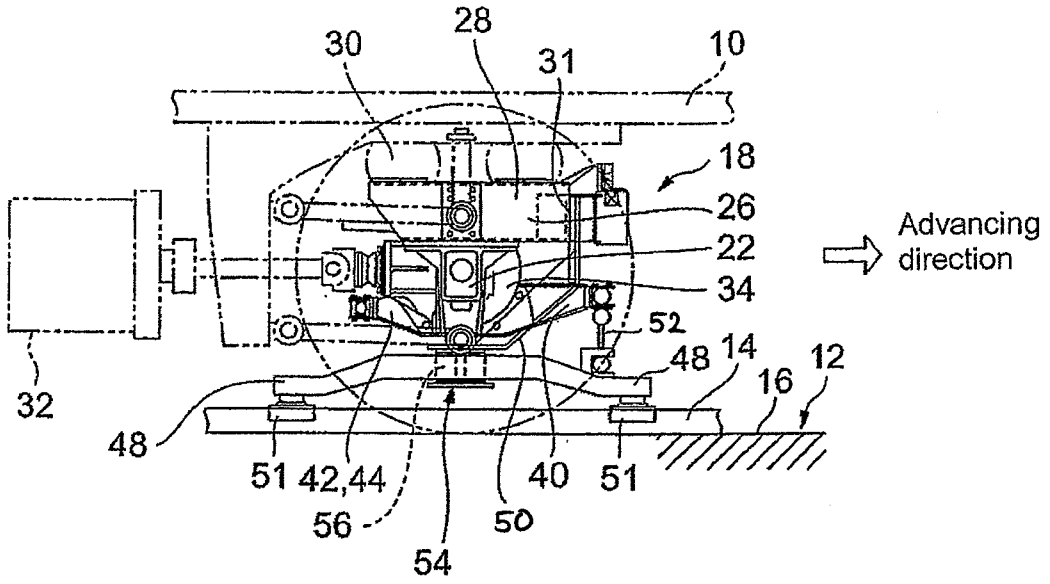
28
30
31
10
18
26
Advancing direction
22
34
52
48
14
12
16
32
48
51
42,44
40
51
56
50
54

Fig. 3

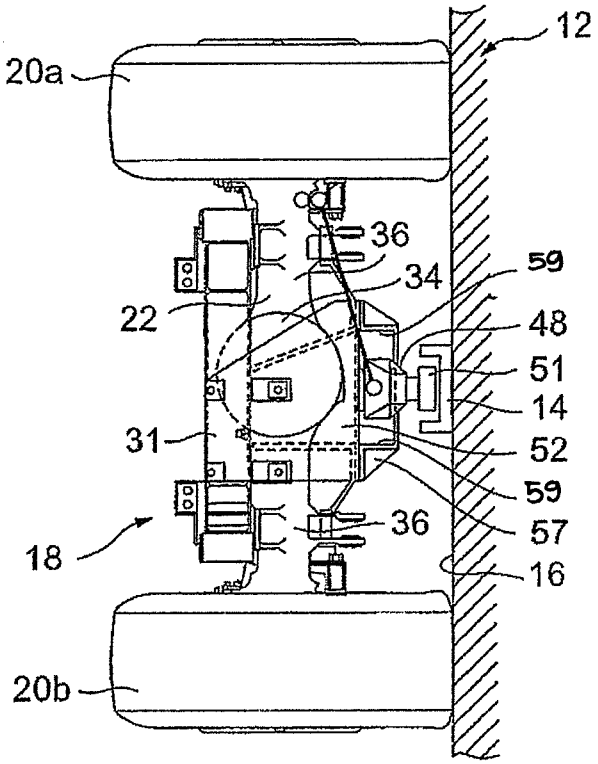
12
20a
36
34
59
22
48
51
14
31
52
59
36
57
18
16
20b

Fig. 4

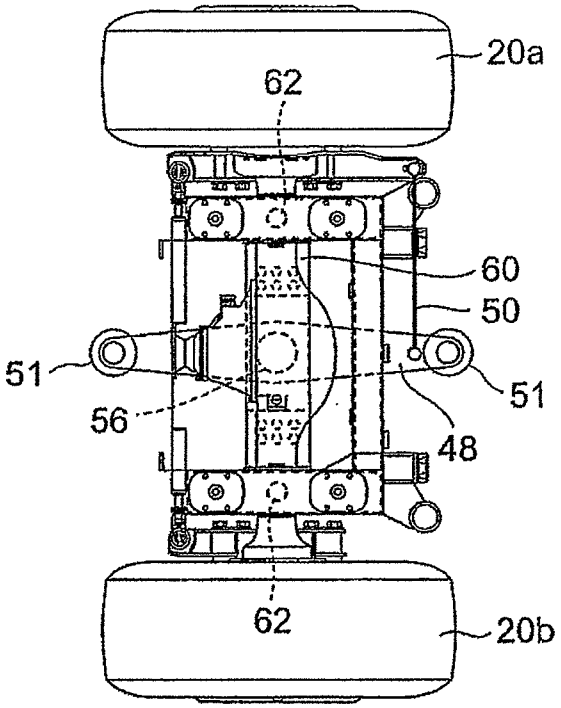
20a
62
60
50
51
51
56
48
62
20b

Fig. 5

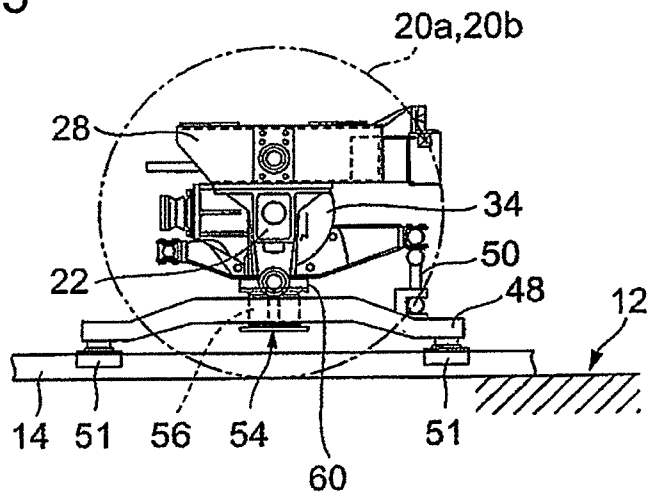
20a,20b
28
34
50
22
48
12
14
51
56
54
60
51

Fig. 6

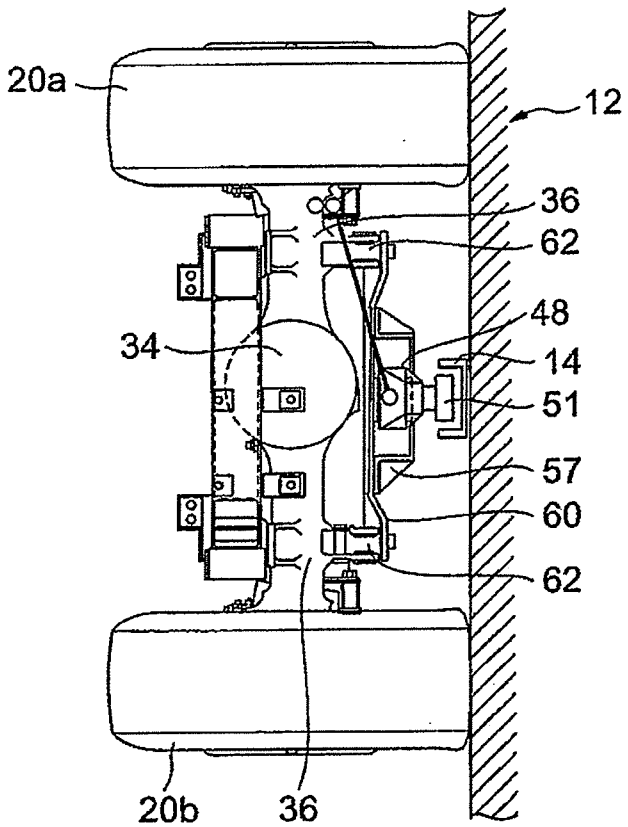
20a
12
36
62
48
34
14
51
57
60
62
20b
36

Fig. 7

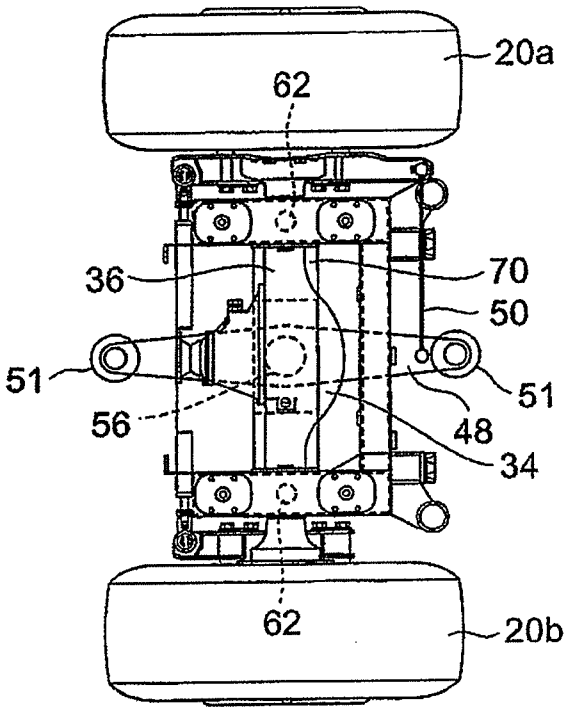
20a
62
36
70
50
51
51
56
48
34
62
20b

Fig. 8

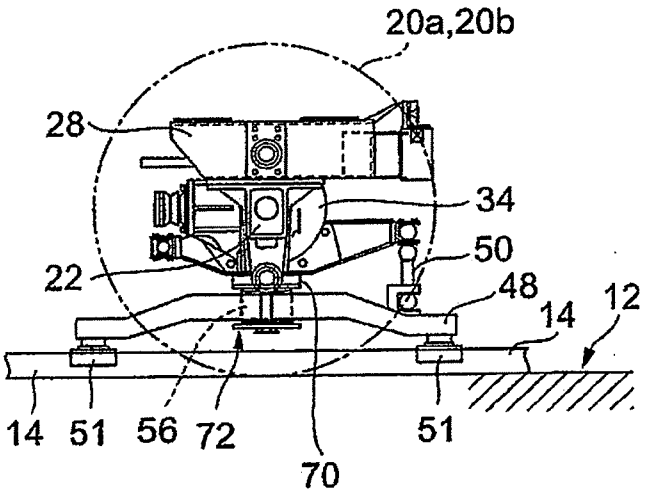
20a,20b
28
34
50
22
48
14
12
14
51
56
72
70
51

Fig. 9

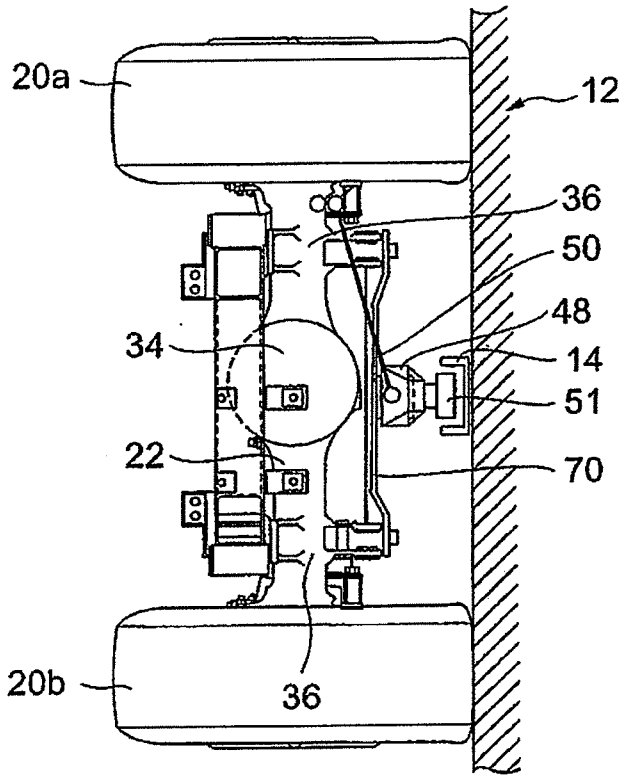
20a
12
36
50
48
34
14
51
22
70
20b
36

Fig. 10

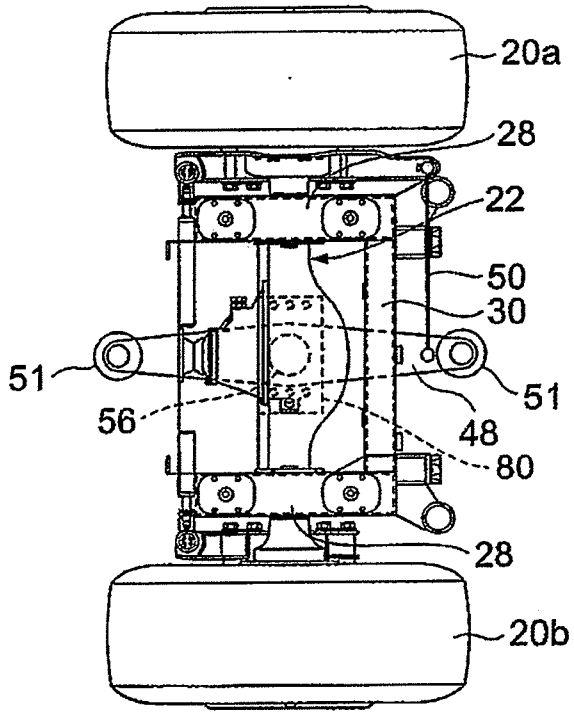
20a
28
22
50
30
51
51
56
48
80
28
20b

Fig. 11

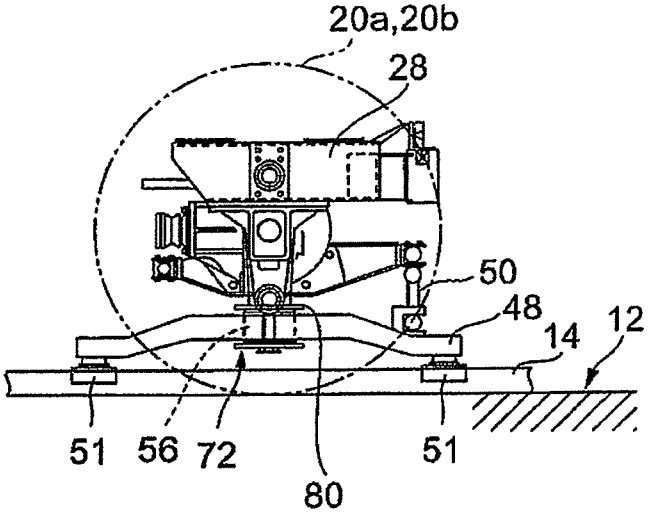
20a,20b
28
50
48
14
12
51
56
72
80
51

Fig. 12

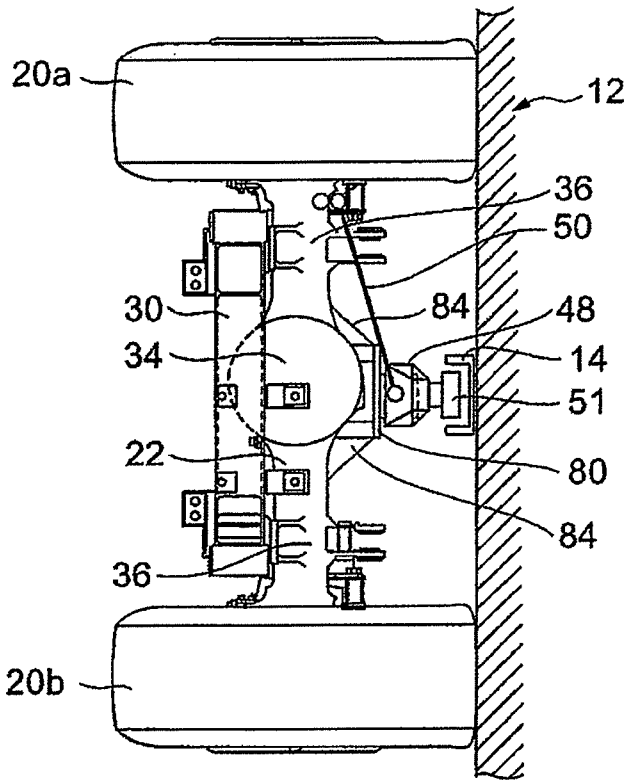
20a
12
36
50
30
84
48
34
14
51
22
80
84
36
20b

Fig. 13

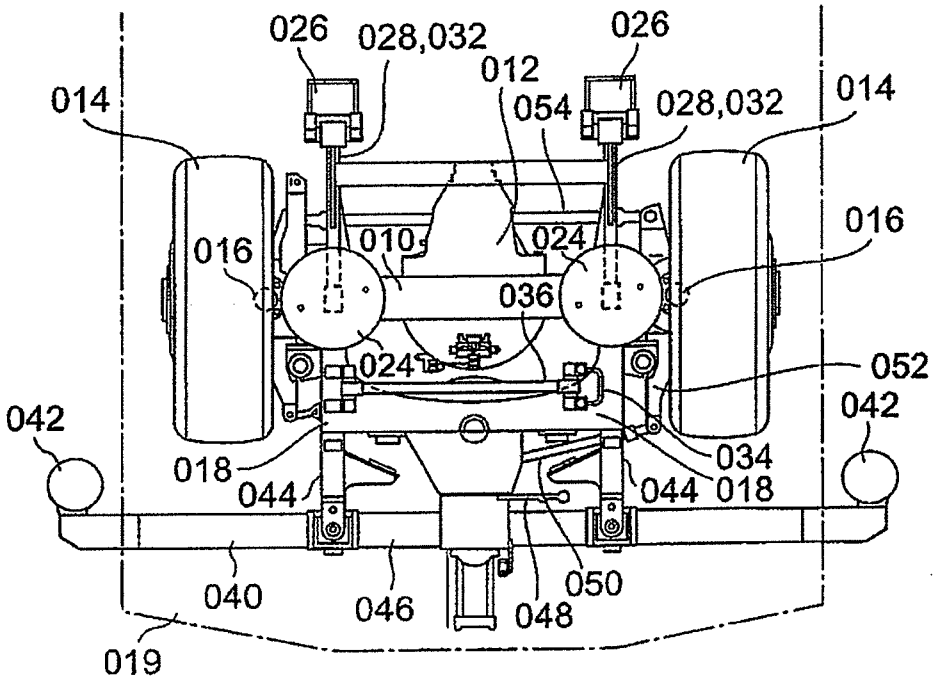
026
028,032
012
026
014
054
028,032
014
016
010
024
016
036
024
052
042
042
018
034
044
044
018
040
046
048
050
019

Fig. 14

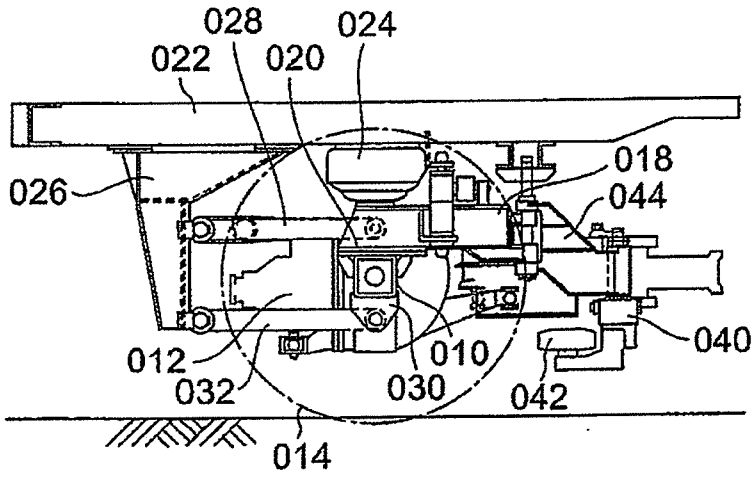
028
024
022
020
018
026
044
040
012
010
032
030
042
014