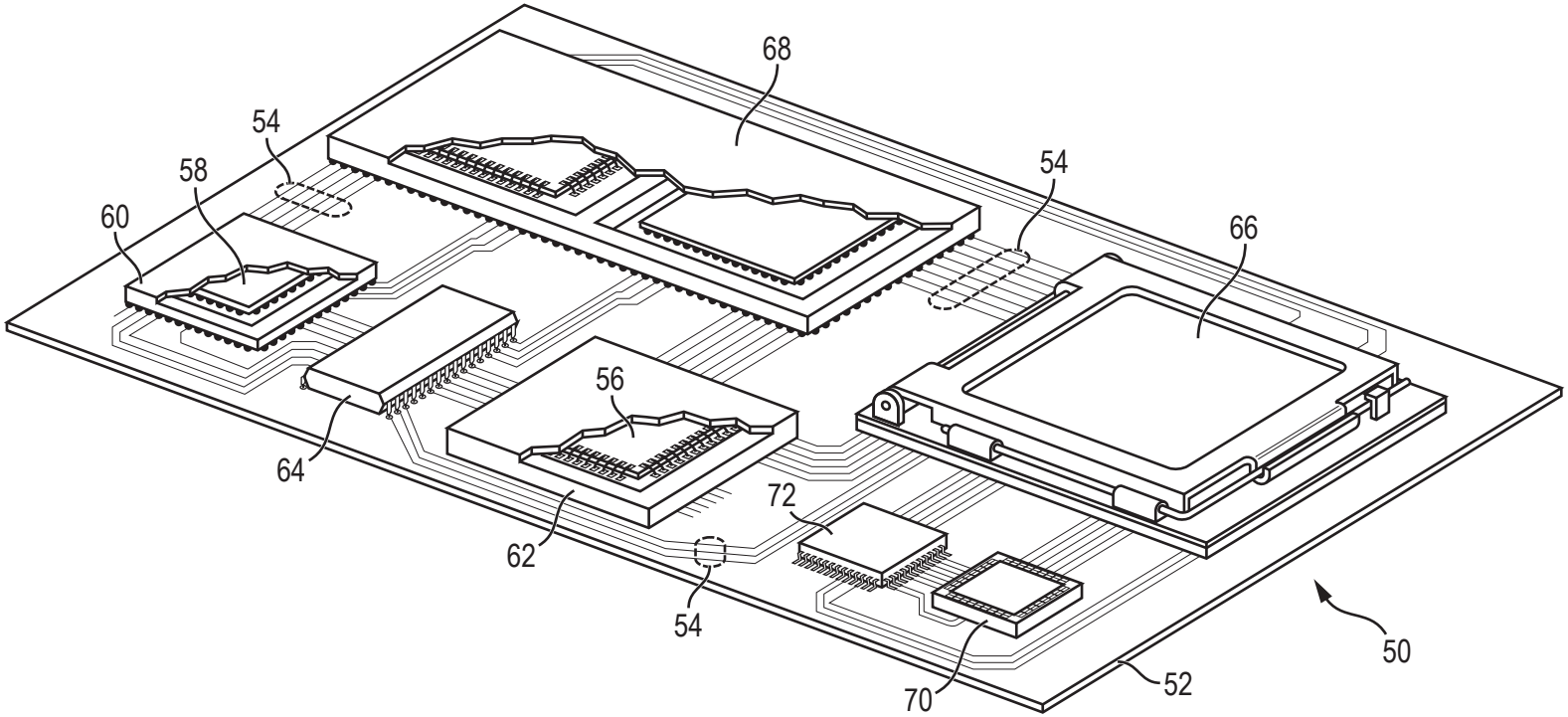

FIG. 1

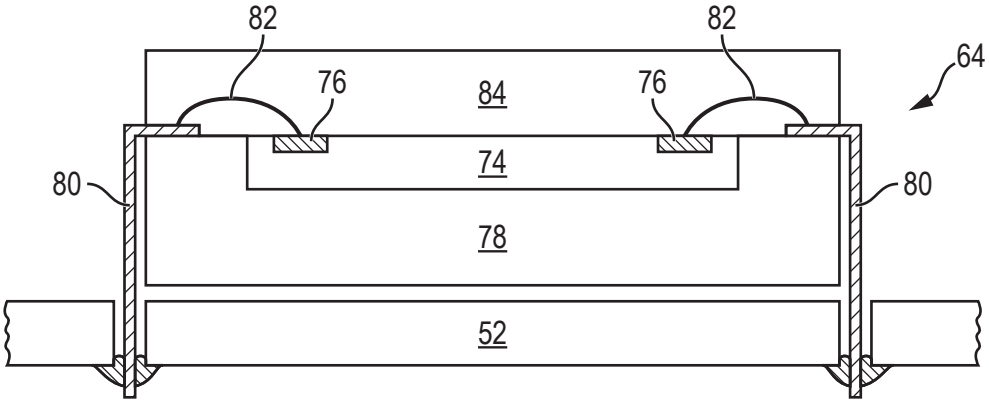

FIG. 2a

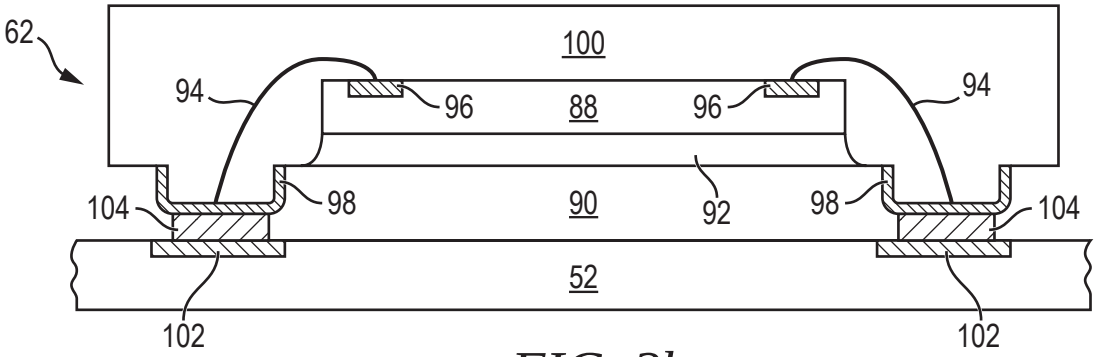

FIG. 2b

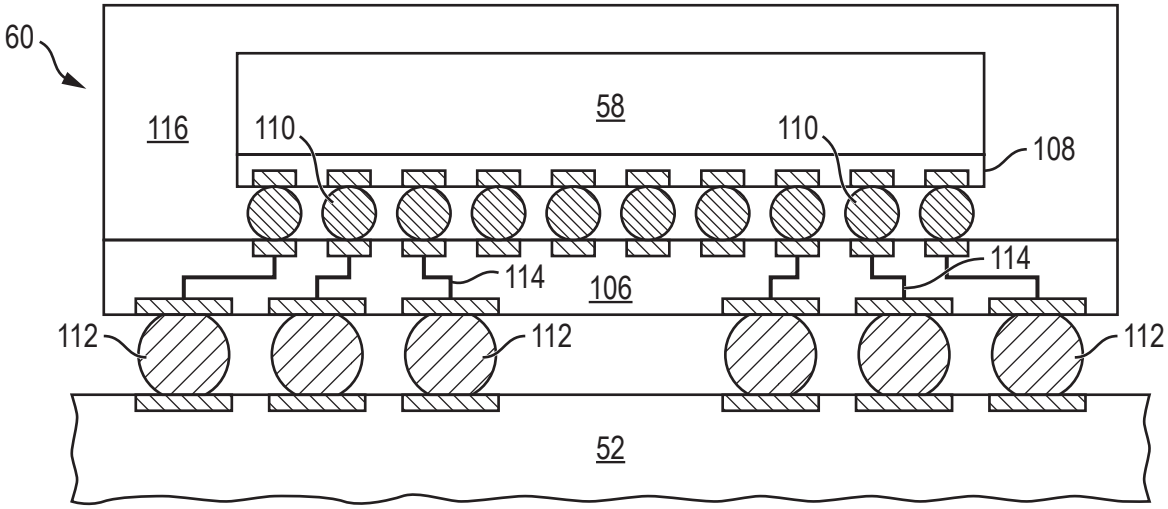

FIG. 2c

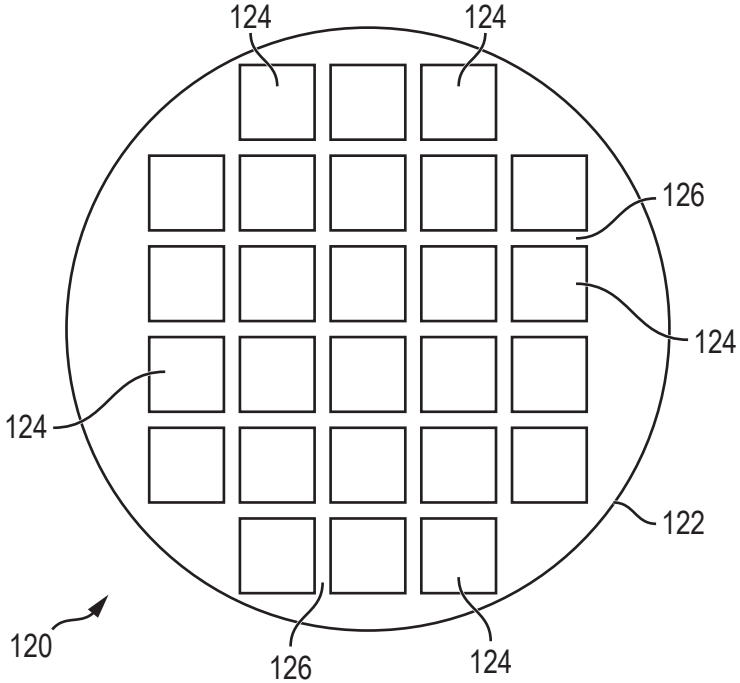
124
124
126
124
124
122
120
126
124

FIG. 3a

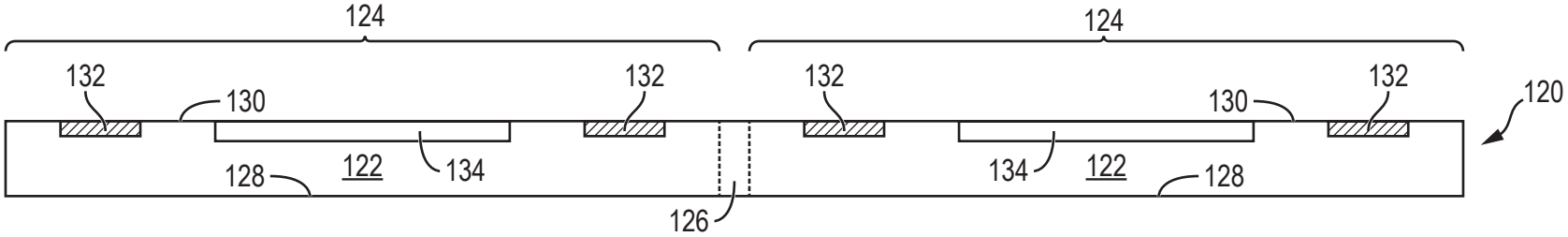
124
124
132
130
132
132
130
132
120
128
122
134
134
122
128
126

FIG. 3b

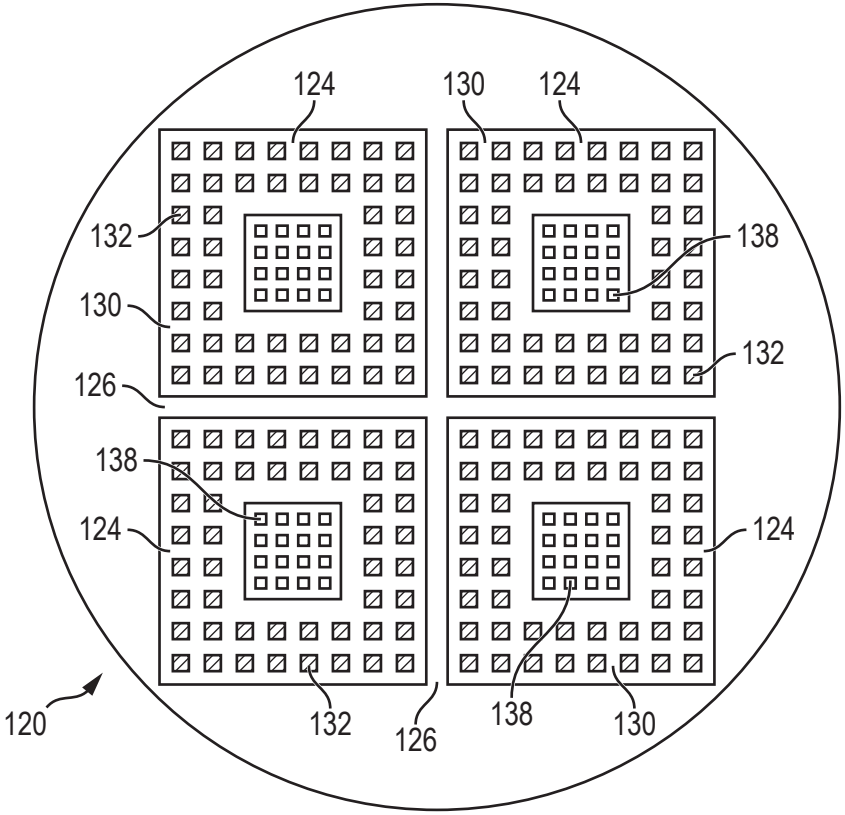
124
130
124
132
138
130
132
126
138
124
124
120
132
126
138
130

FIG. 3c

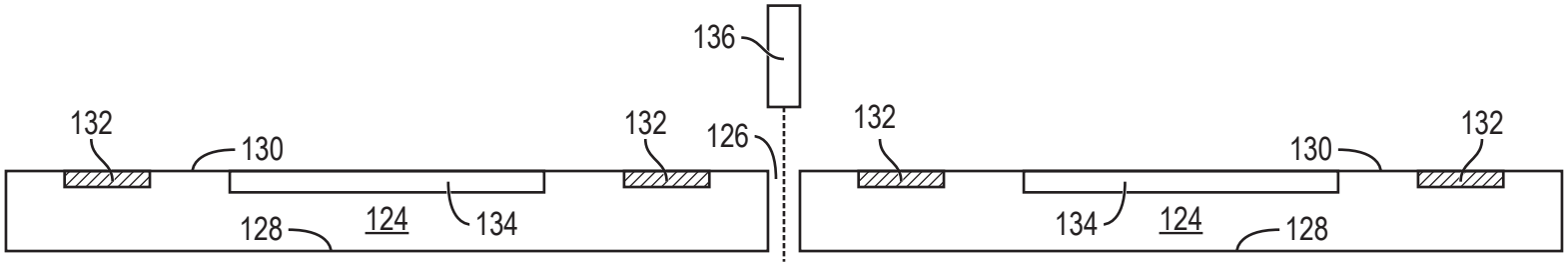
136
132
130
132
126
132
130
132
128
124
134
134
124
128

FIG. 3d

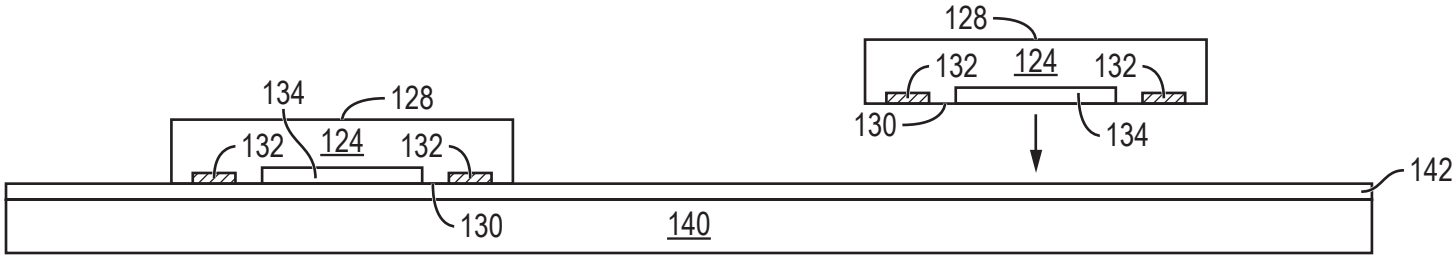

FIG. 4a

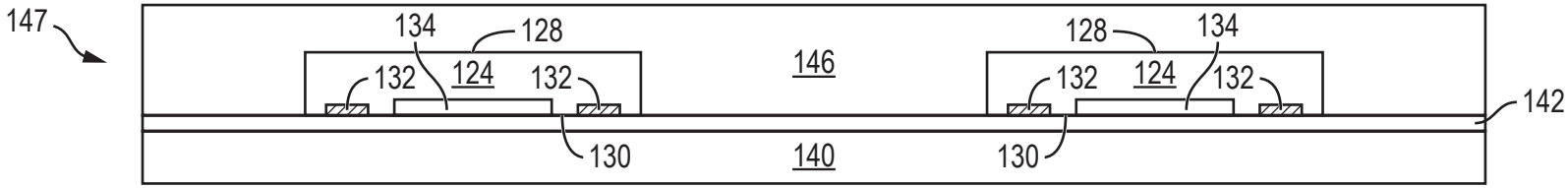

FIG. 4b

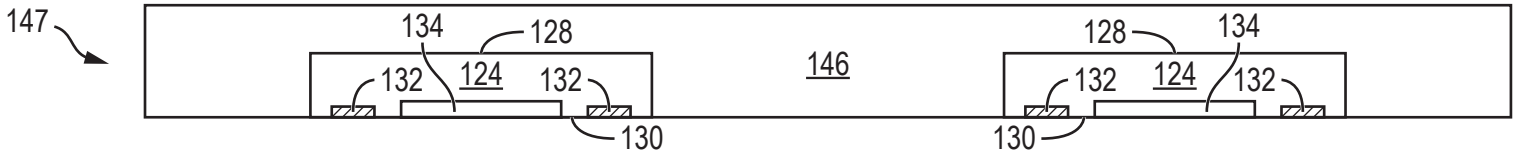

FIG. 4c

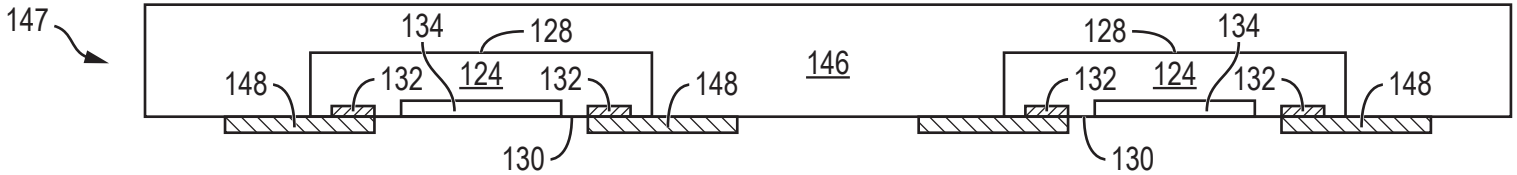

FIG. 4d

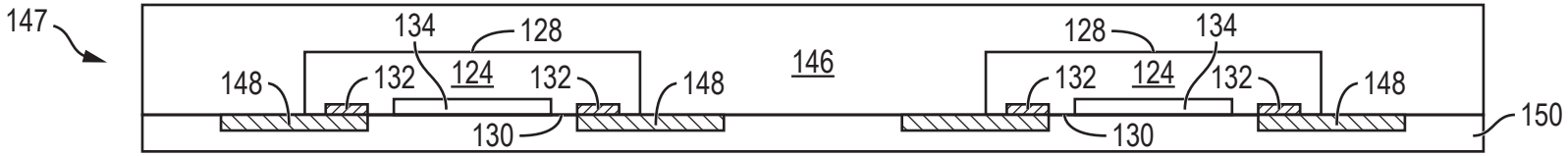

FIG. 4e

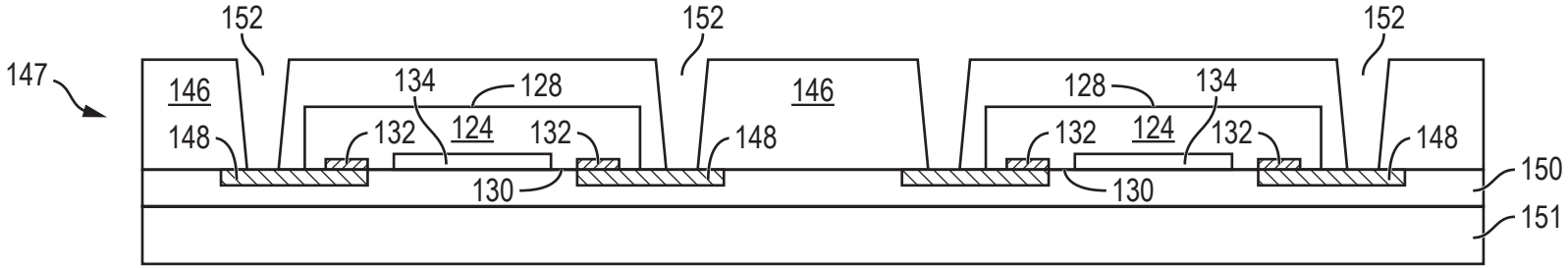

FIG. 4f

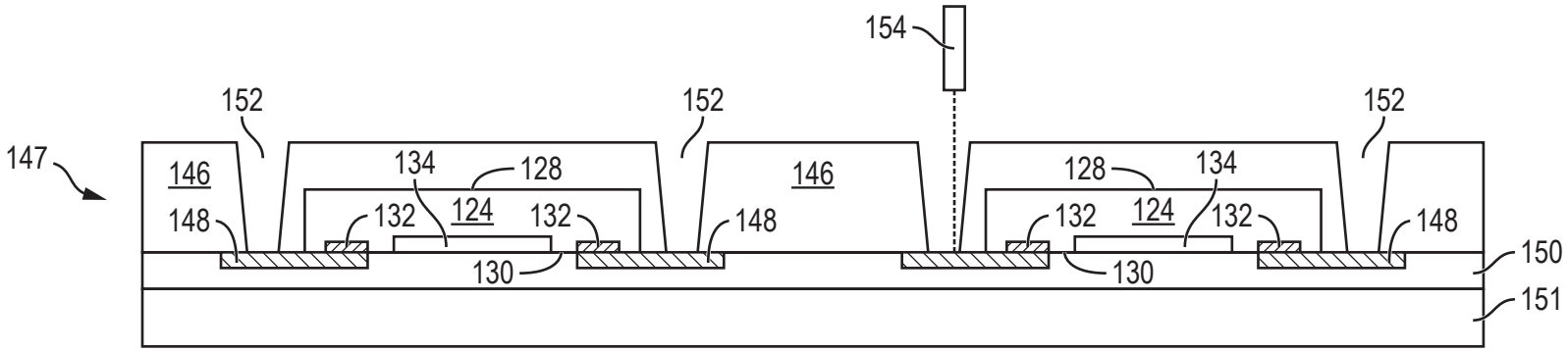

FIG. 4g

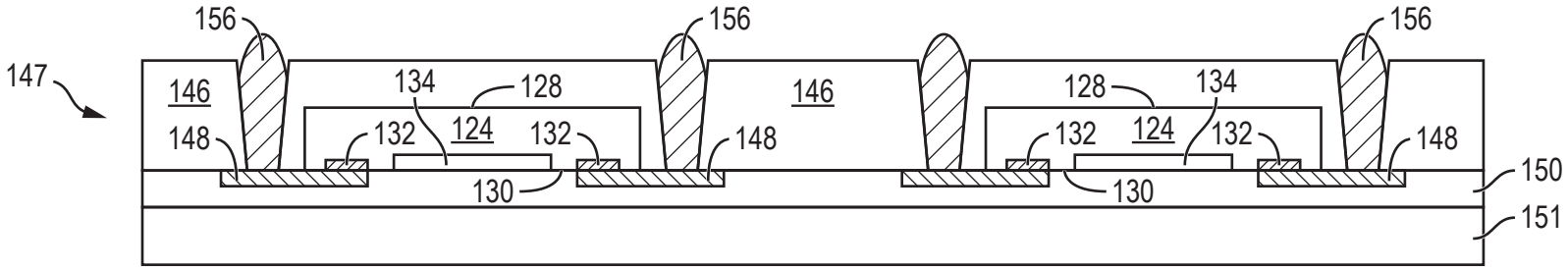

FIG. 4h

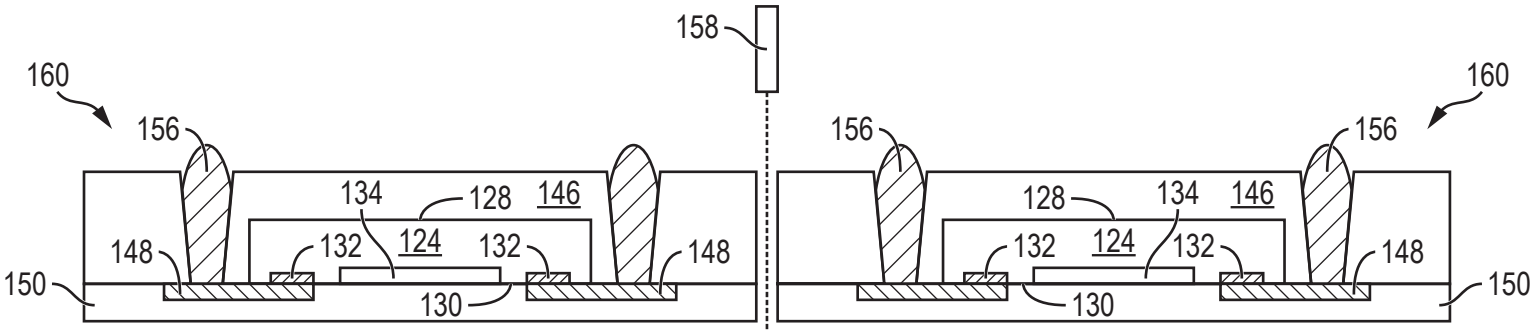

FIG. 4j

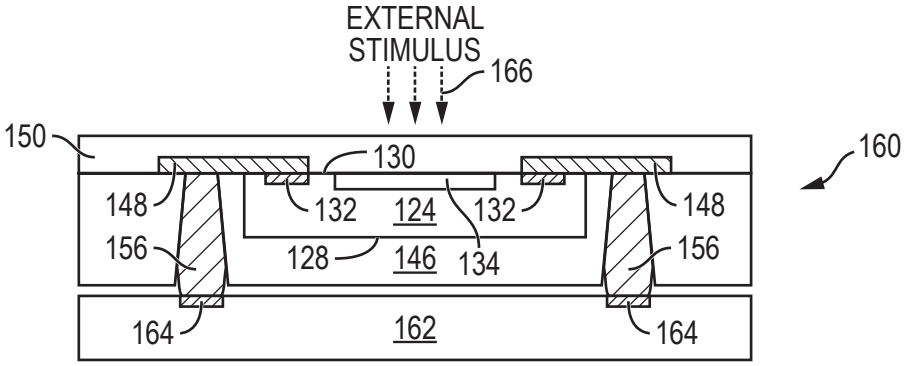

FIG. 5

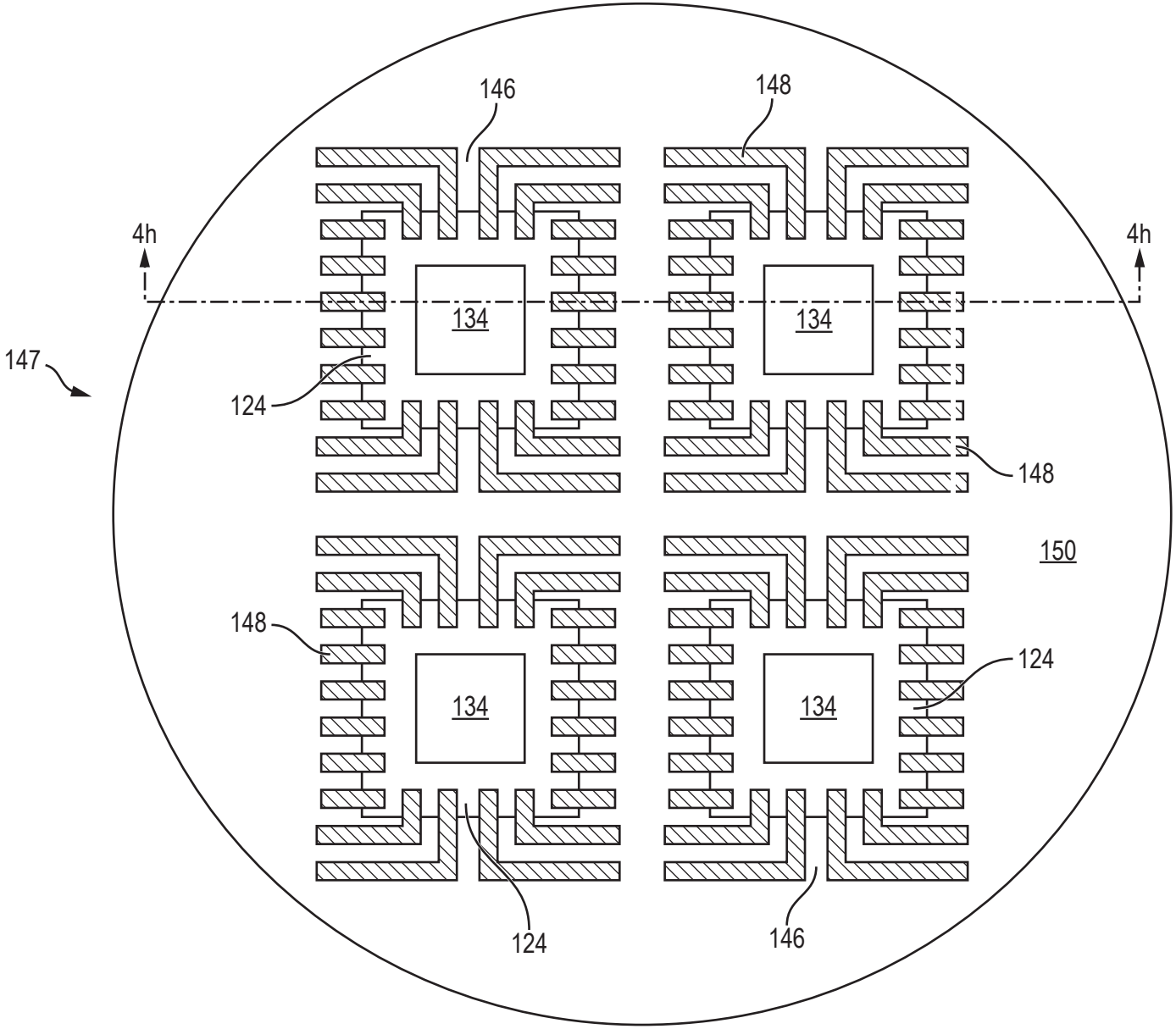

FIG. 4i

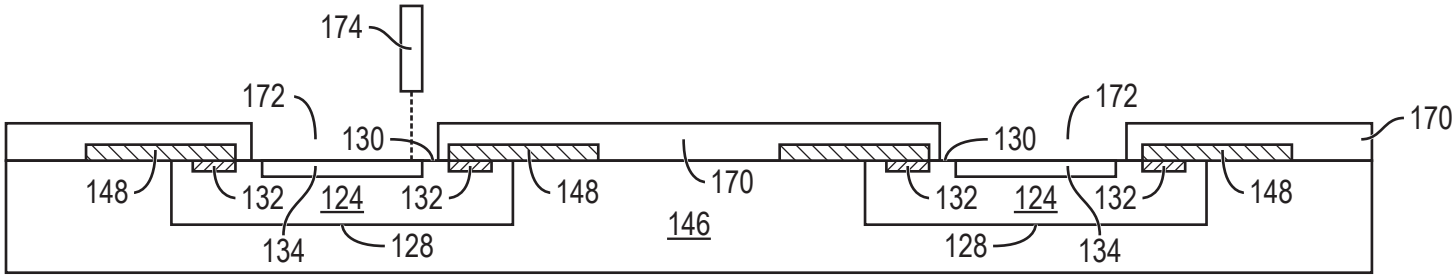

FIG. 6a

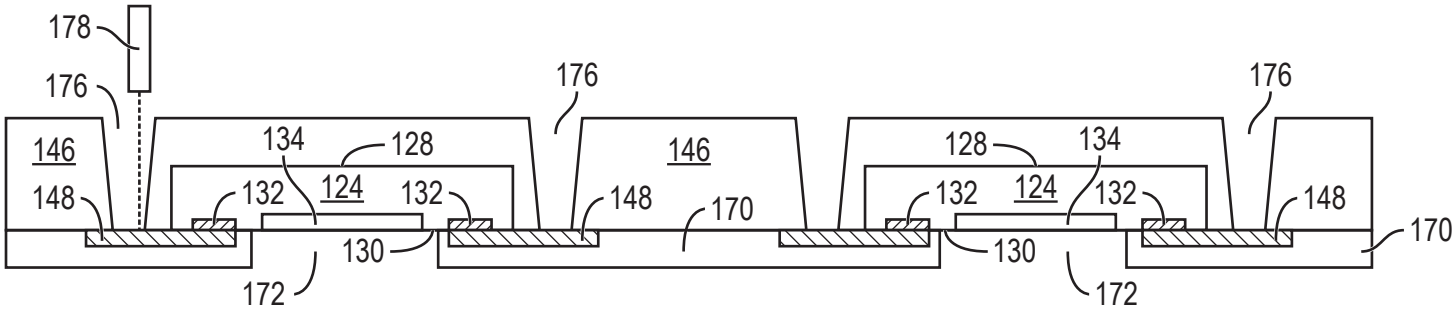

FIG. 6b

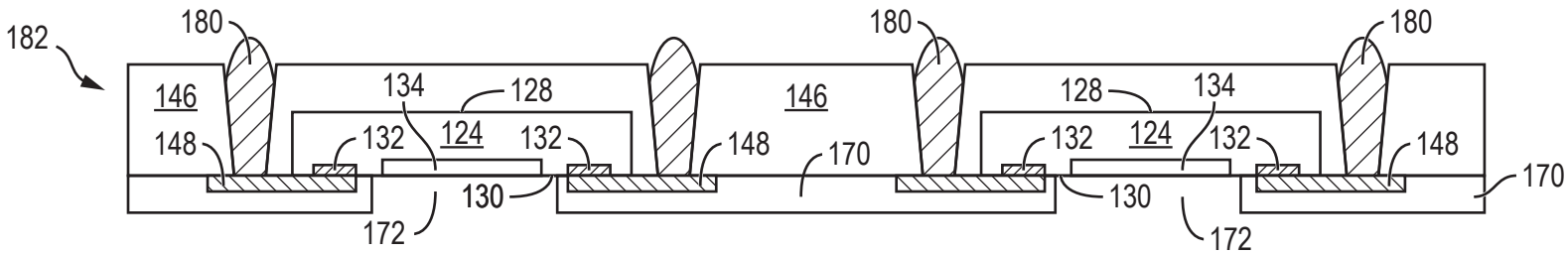

FIG. 6c

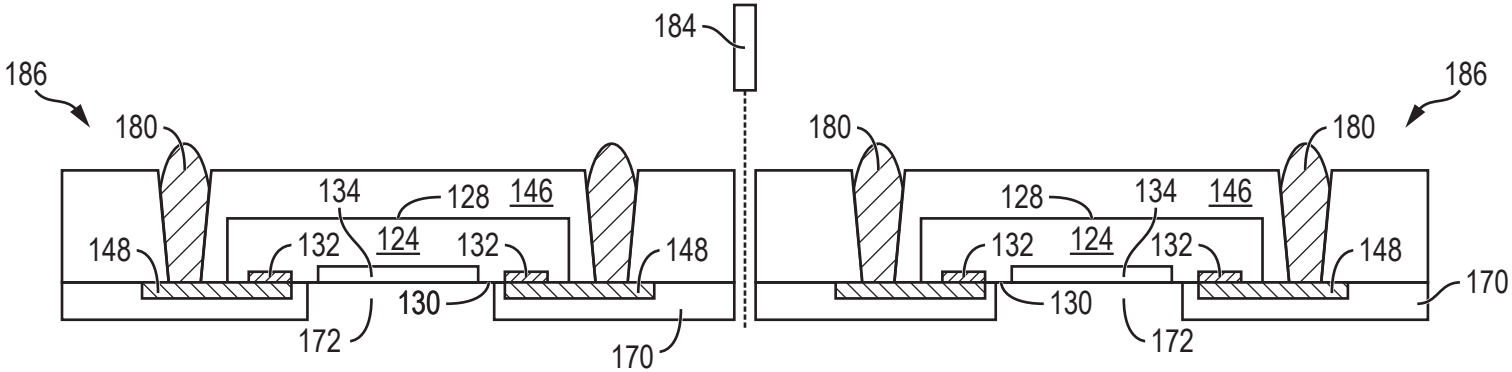
184
186
180
134
128
146
148
132
124
132
148
130
172
170
180
186
128
134
146
132
124
132
148
170
130
172

FIG. 6d

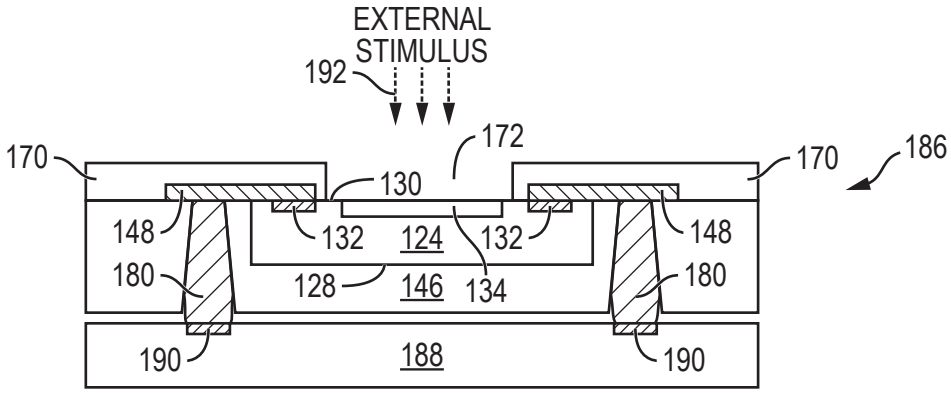
EXTERNAL
STIMULUS
192
172
170
130
170
186
148
132
124
132
148
180
128
146
134
180
190
188
190

FIG. 7

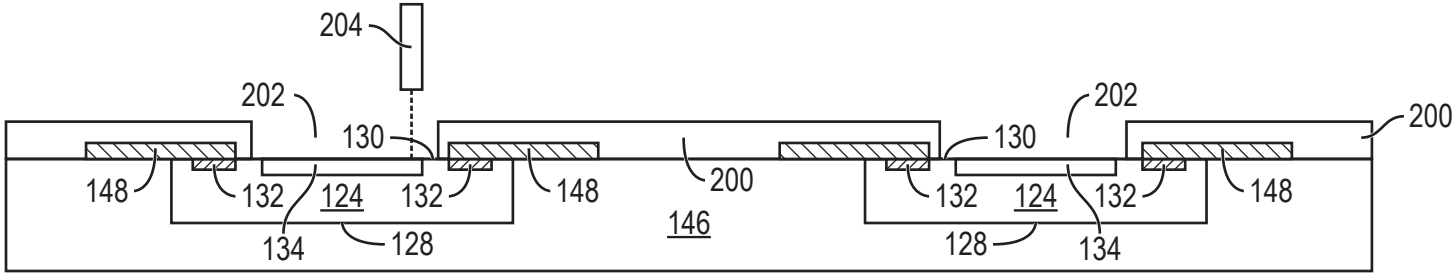

FIG. 8a

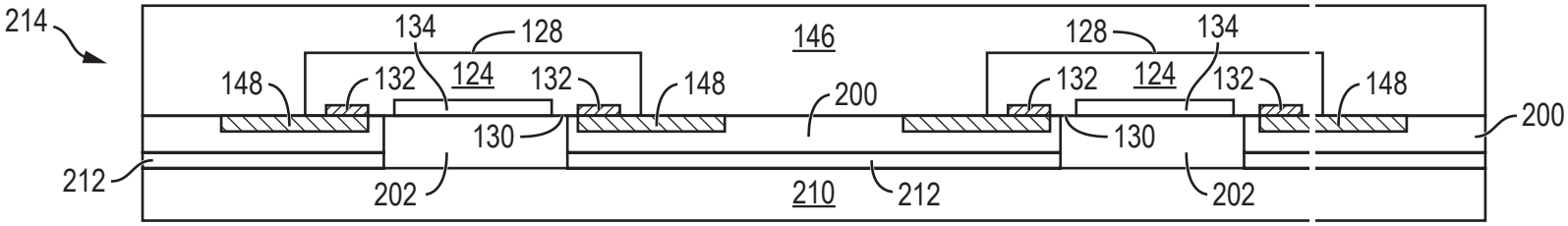

FIG. 8b

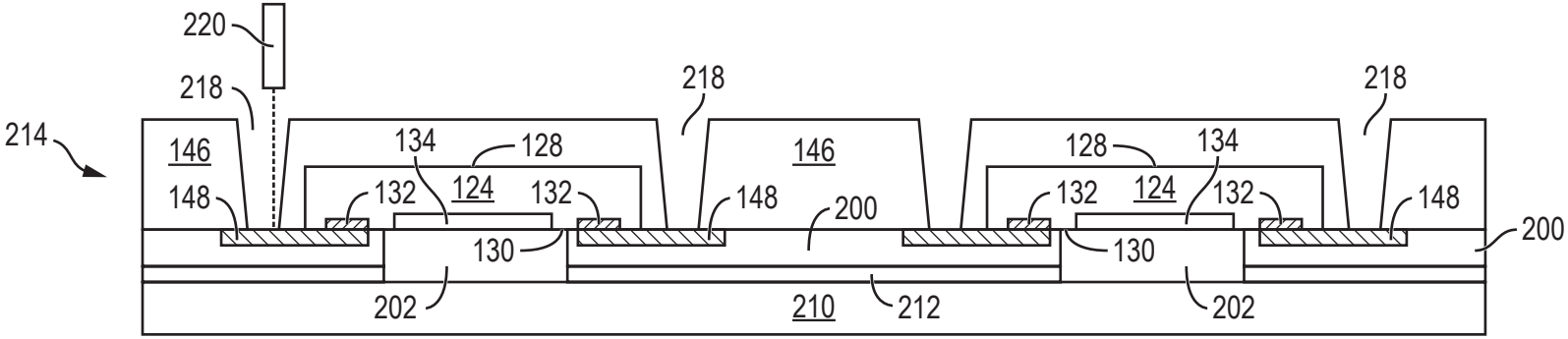

FIG. 8c

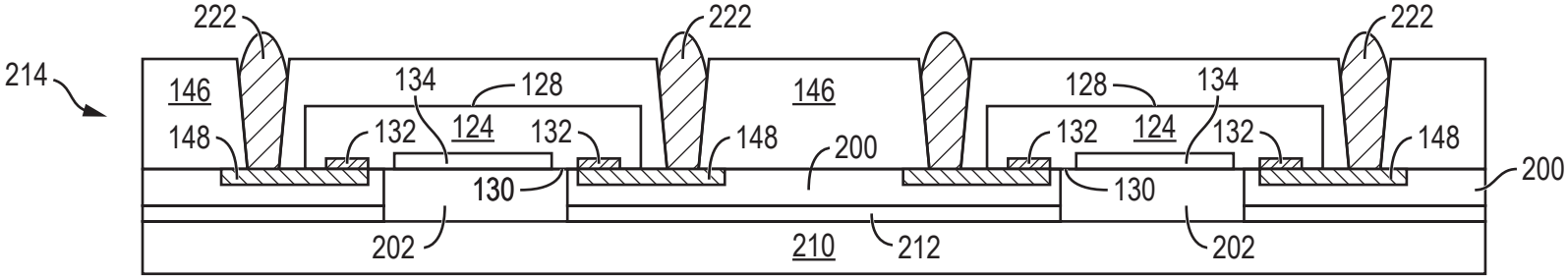
214
222
222
222
146
146
134
128
128
134
148
132
124
132
132
124
132
148
148
200
130
130
200
202
210
212
202

FIG. 8d

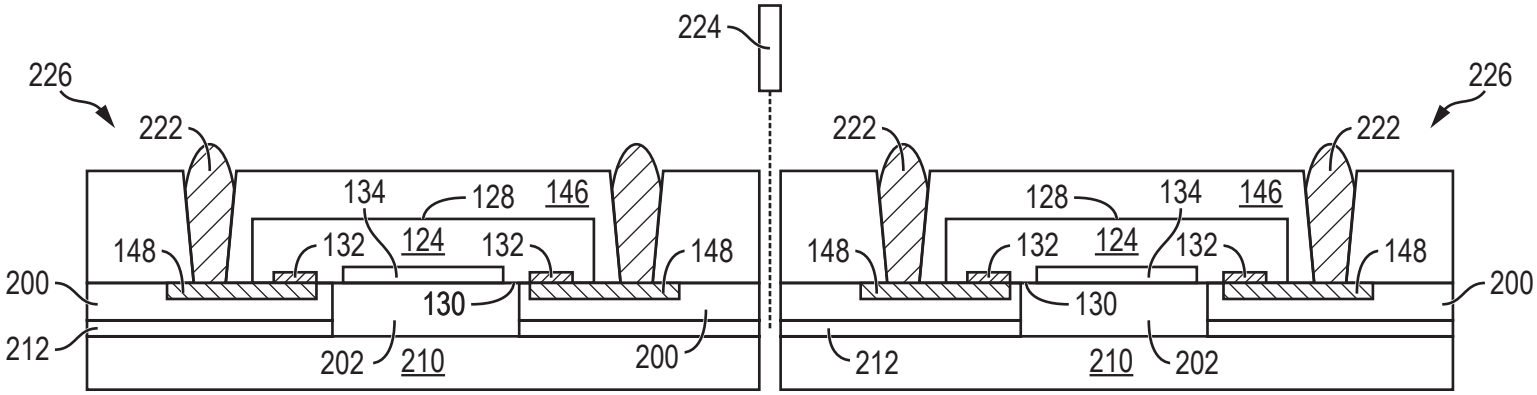
224
226
226
222
222
222
134
128
146
128
134
146
148
132
124
132
148
148
132
124
132
148
200
130
130
200
212
202
210
200
212
210
202

FIG. 8e

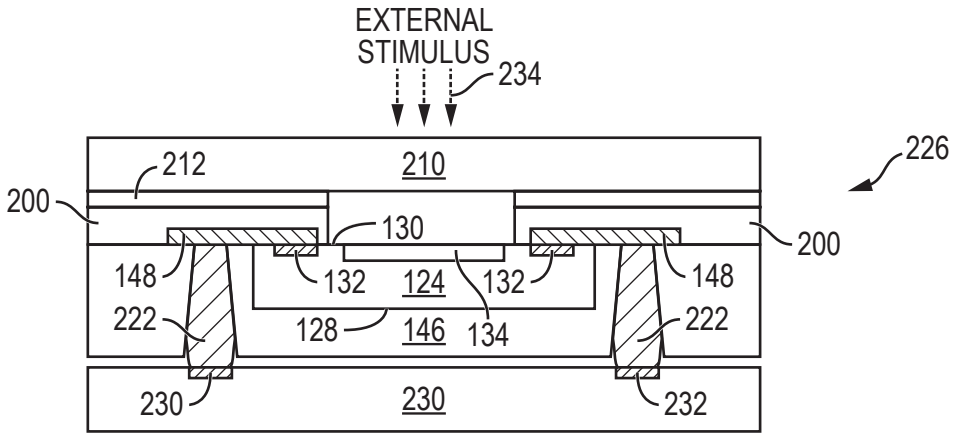

FIG. 9

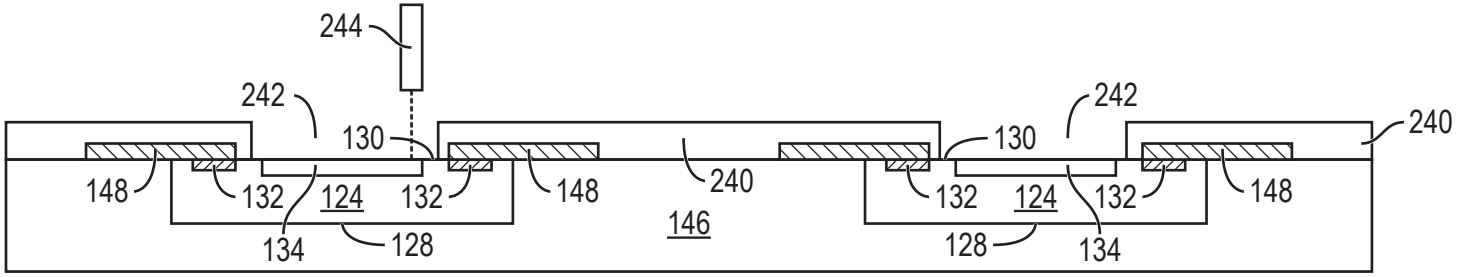

FIG. 10a

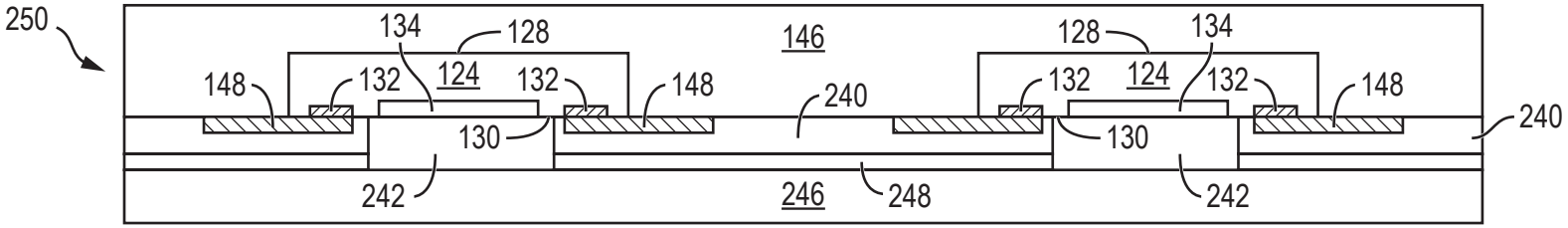

FIG. 10b

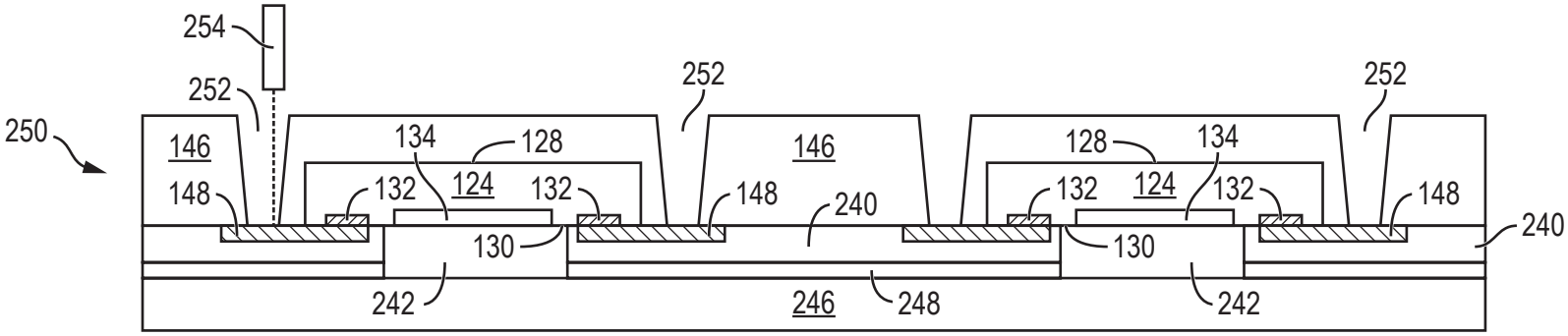

FIG. 10c

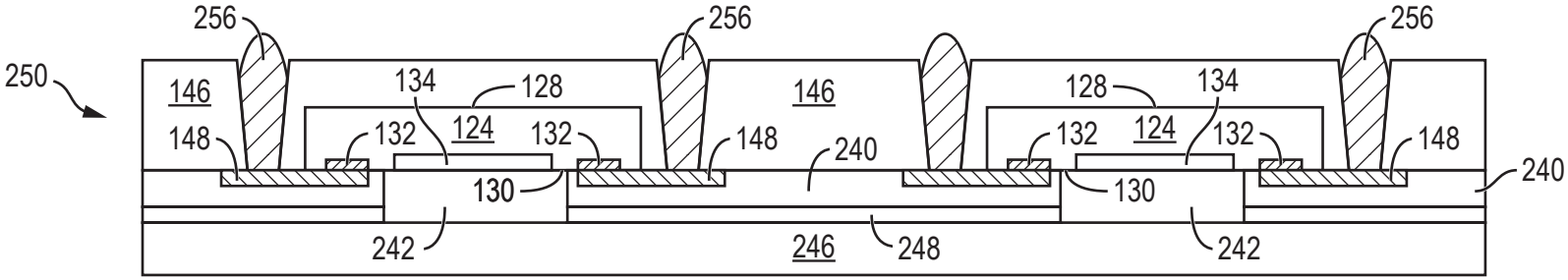

FIG. 10d

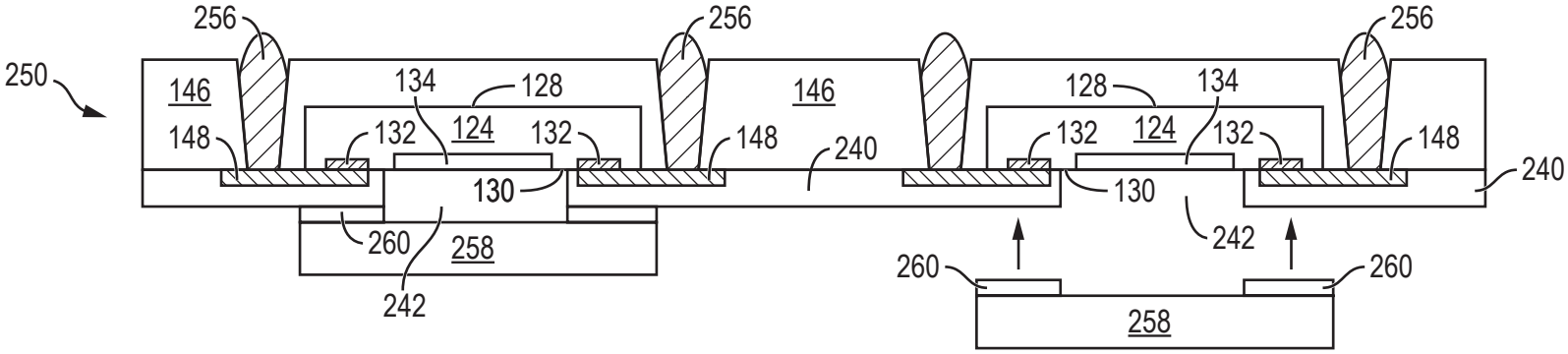

FIG. 10e

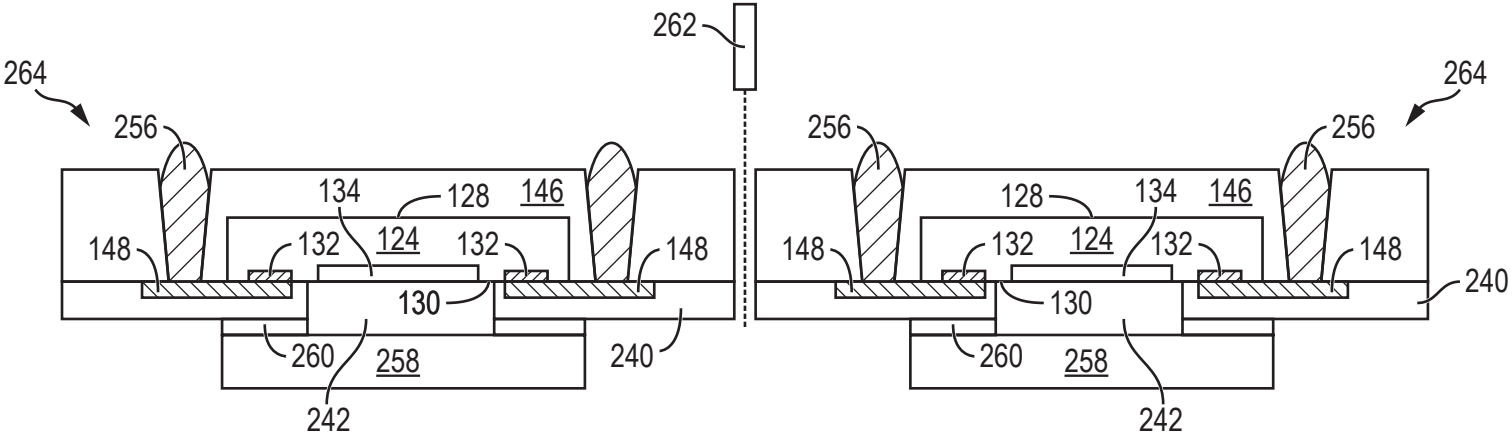

FIG. 10f

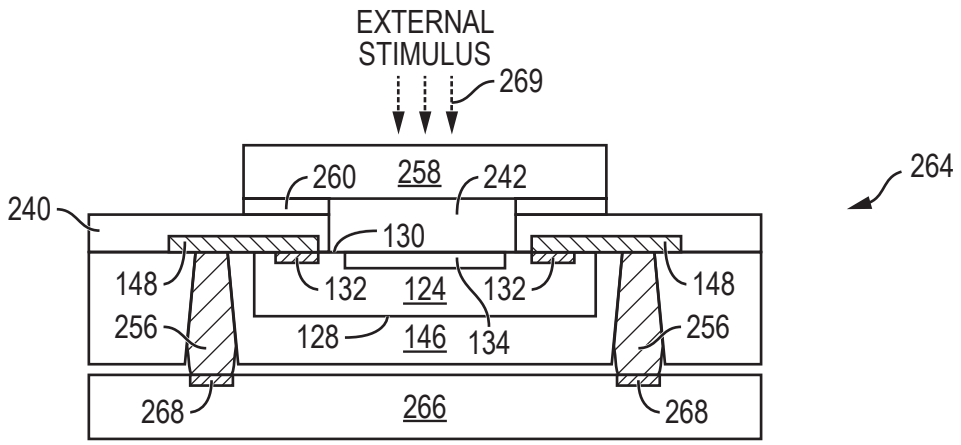

FIG. 11a

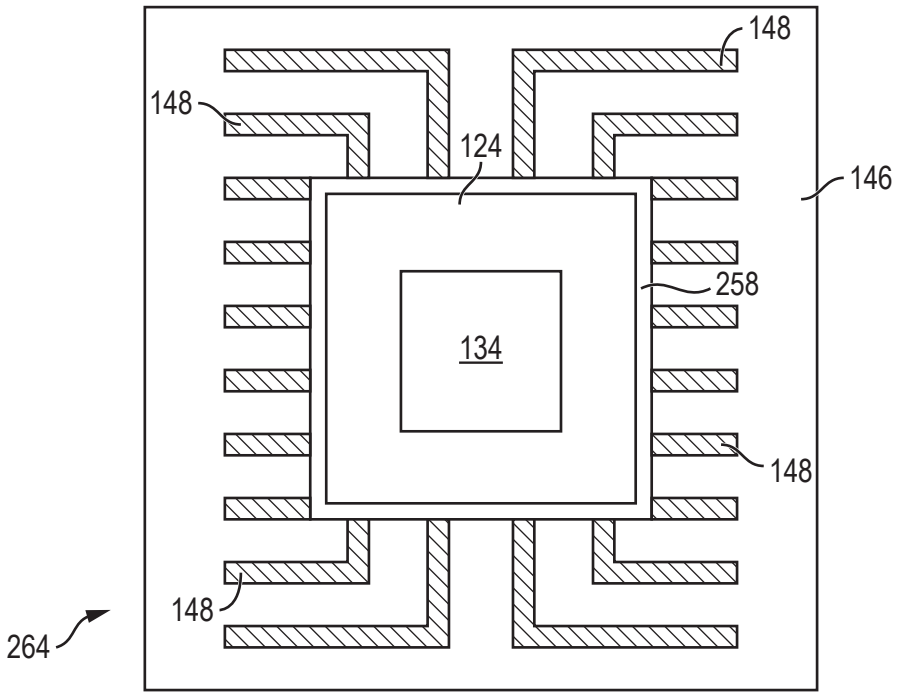

FIG. 11b

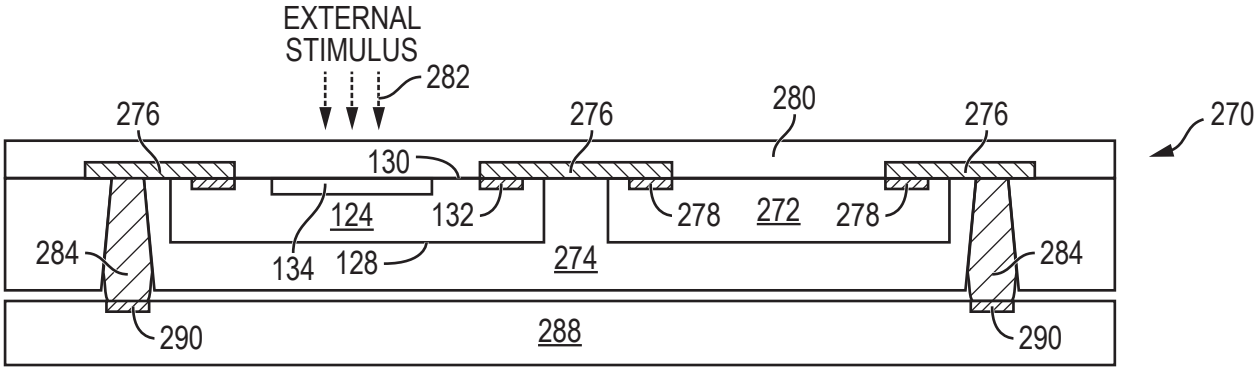

FIG. 12a

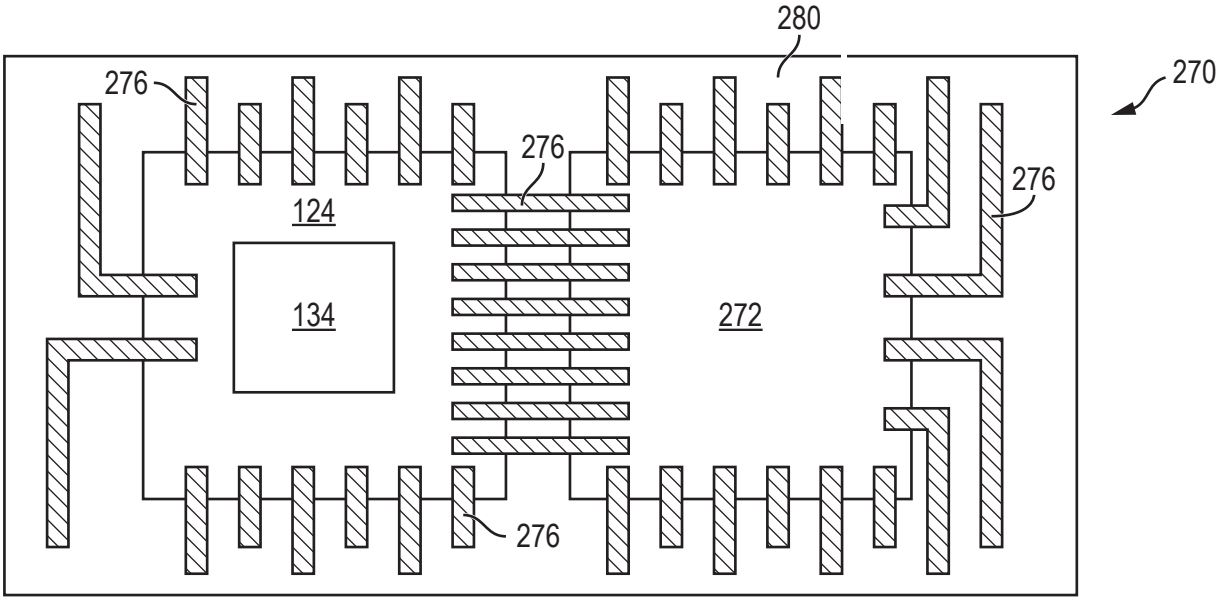

FIG. 12b