FIG. 1

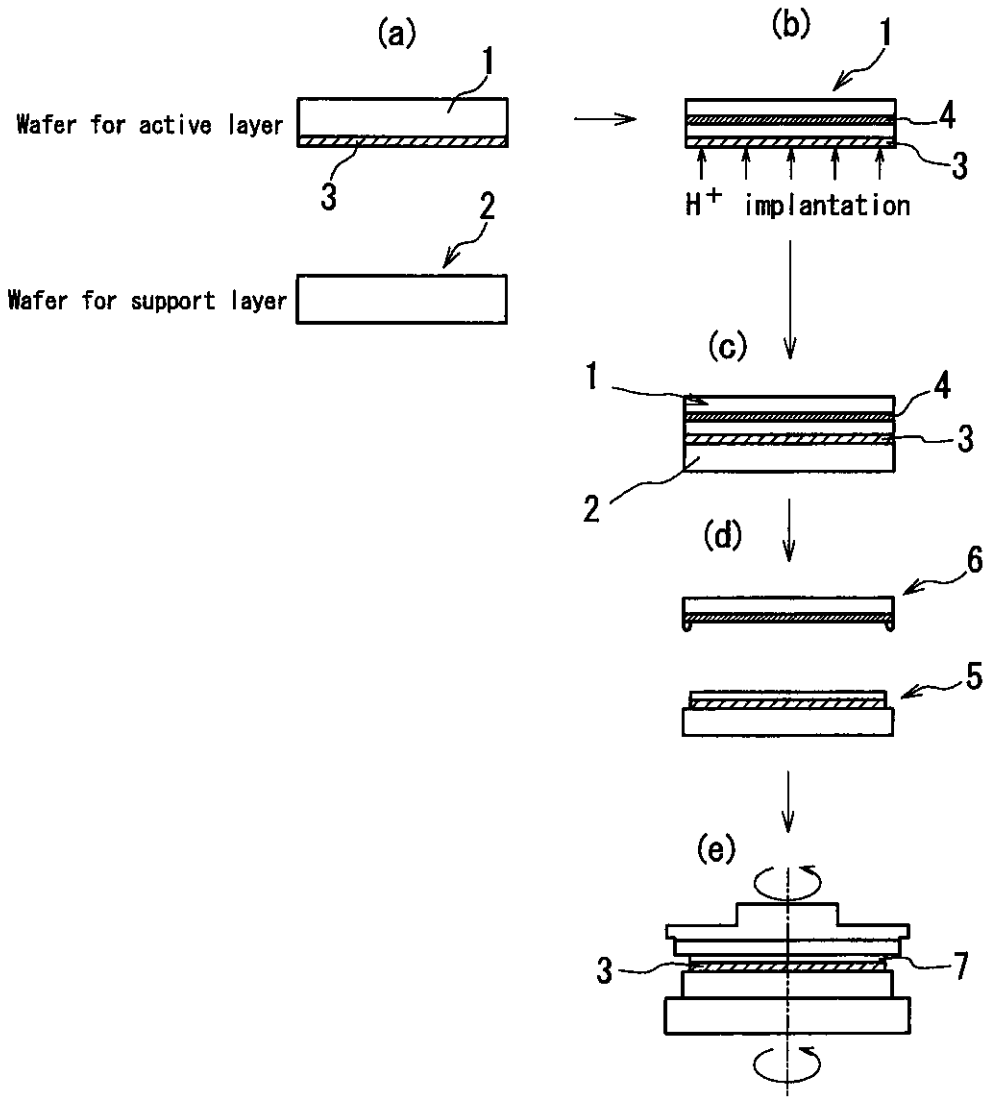
(a)
1
Wafer for active layer
3
2
Wafer for support layer
(b)
1
4
3
H+ implantation
(c)
1
4
3
2
(d)
6
5
(e)
3
7

FIG. 2

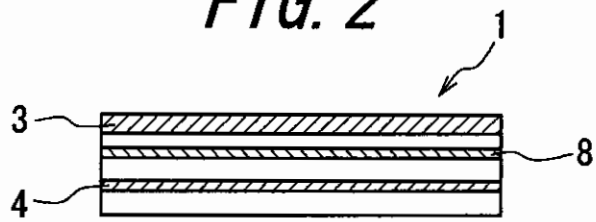

FIG. 3

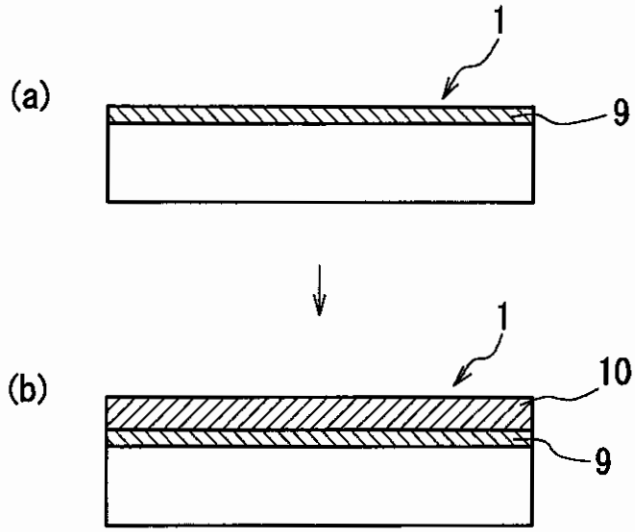

FIG. 4

