FIG. 2

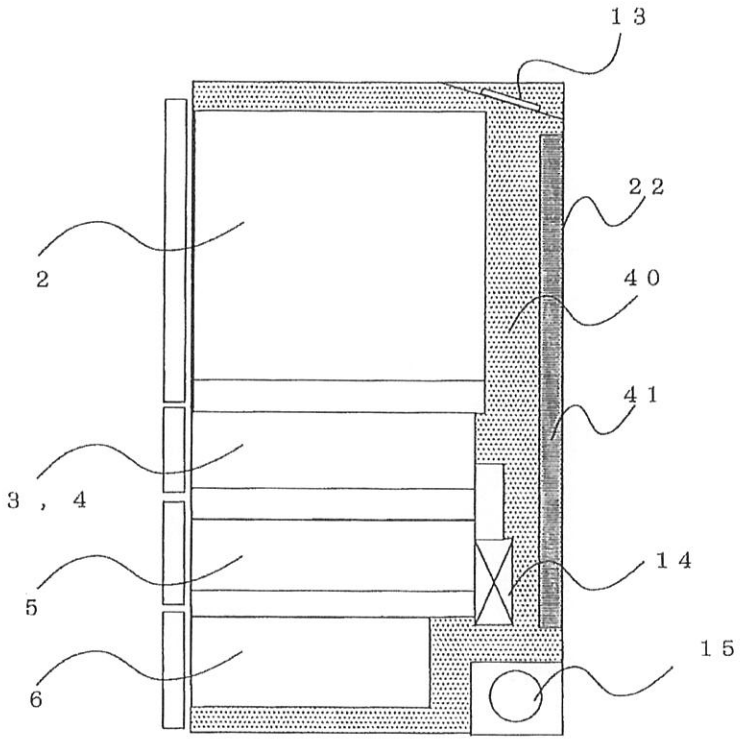

FIG. 7

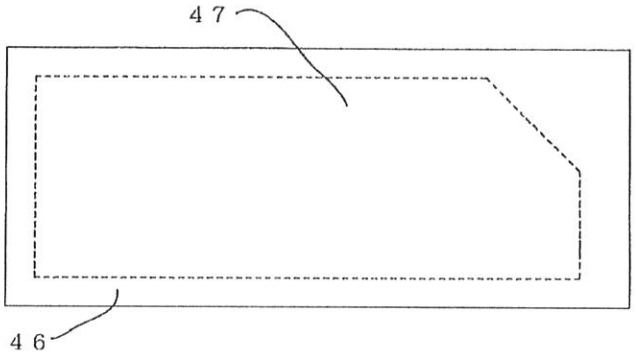

FIG. 8

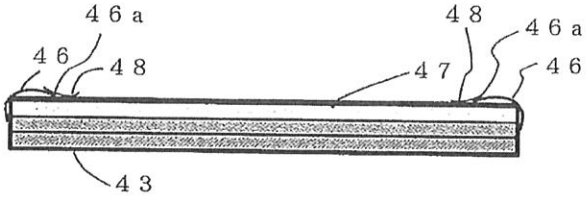

FIG. 9

