FIG. 17(c)

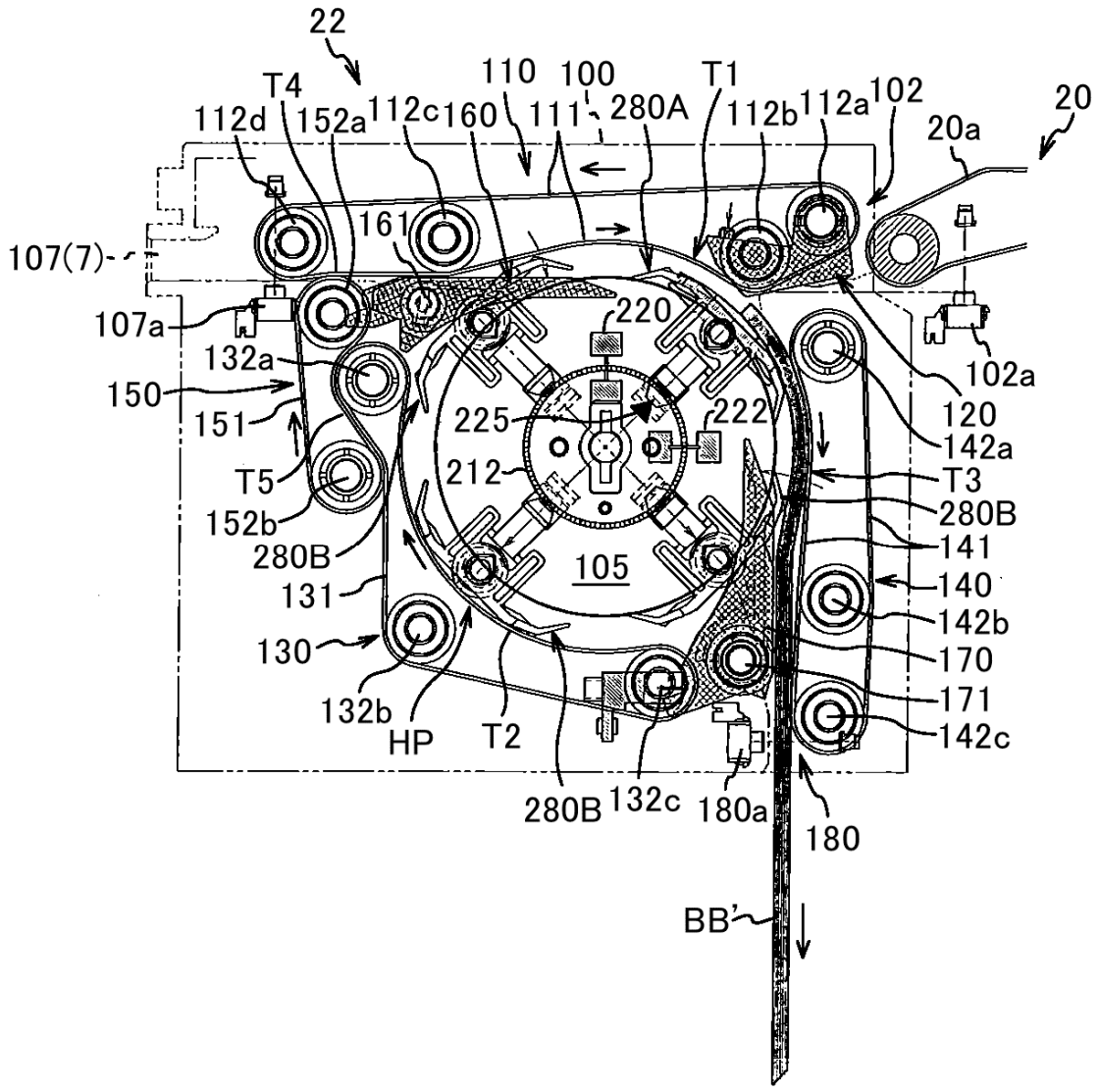
22
T4
110
100
T1
112d
152a
112c
160
111
280A
112b
112a
102
20
20a
161
107(7)
107a
220
132a
102a
150
225
222
120
151
142a
T5
212
T3
152b
280B
280B
141
105
131
140
130
142b
170
132b
HP
T2
171
142c
280B
132c
180a
180
BB'