FIG. 1

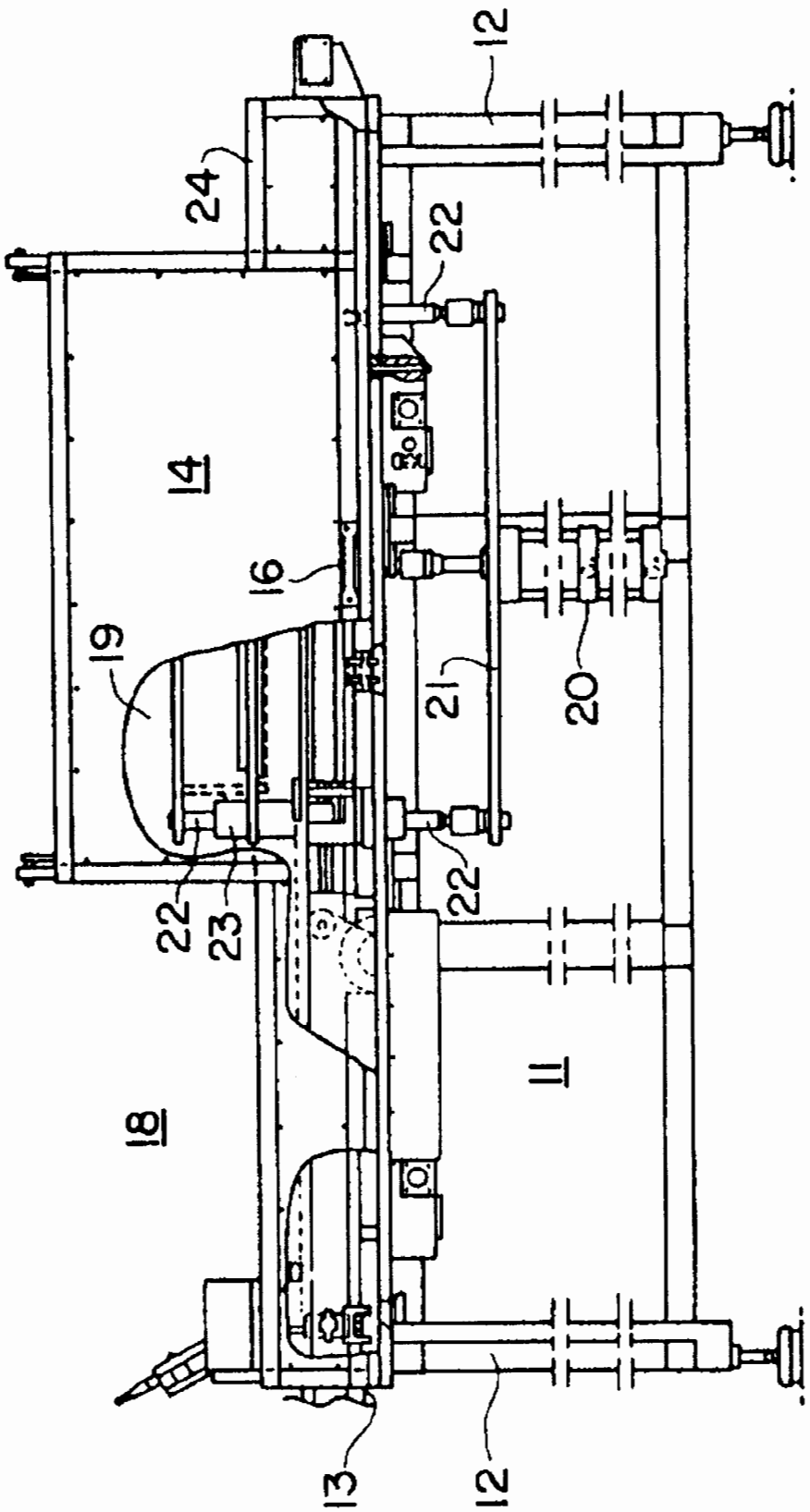

FIG. 2

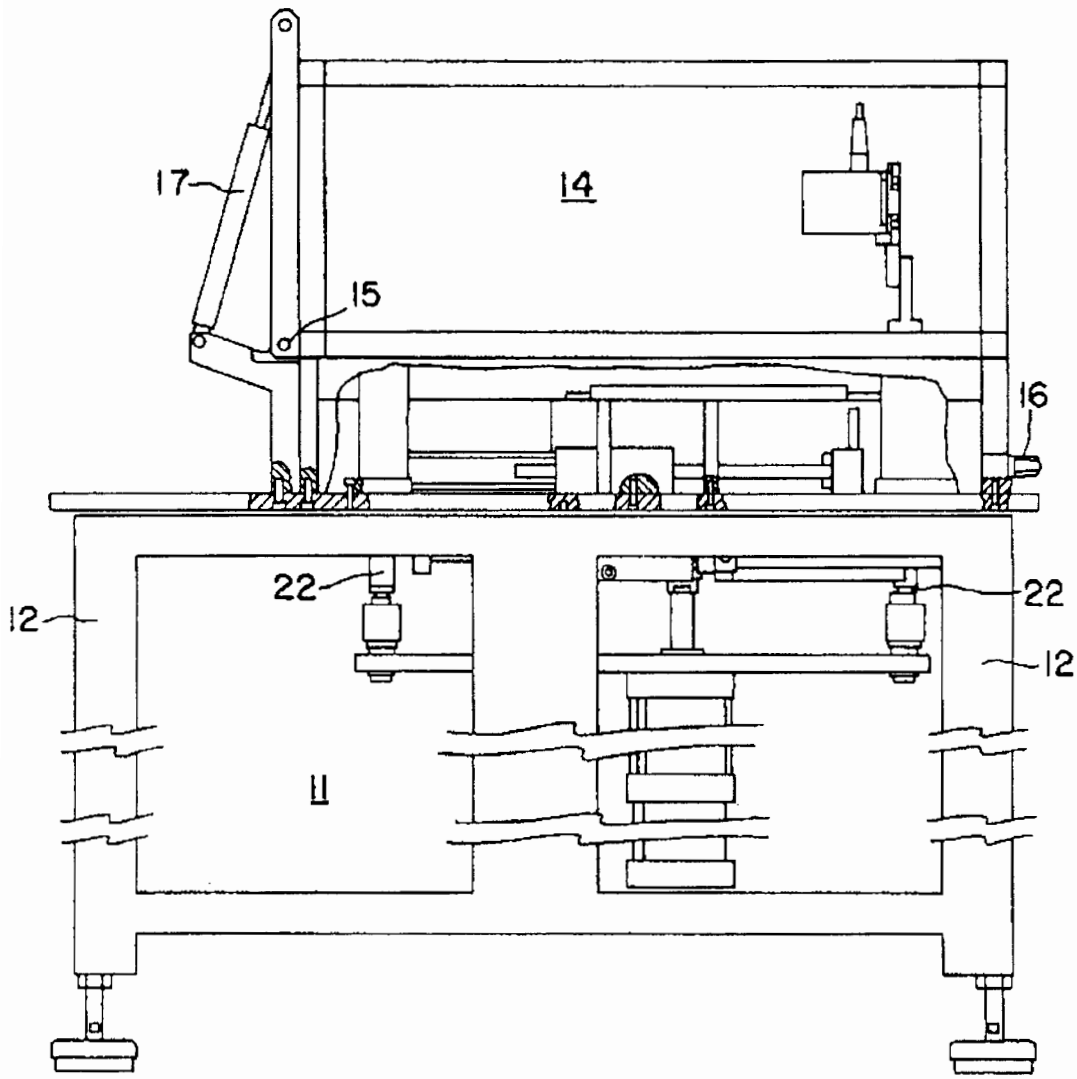

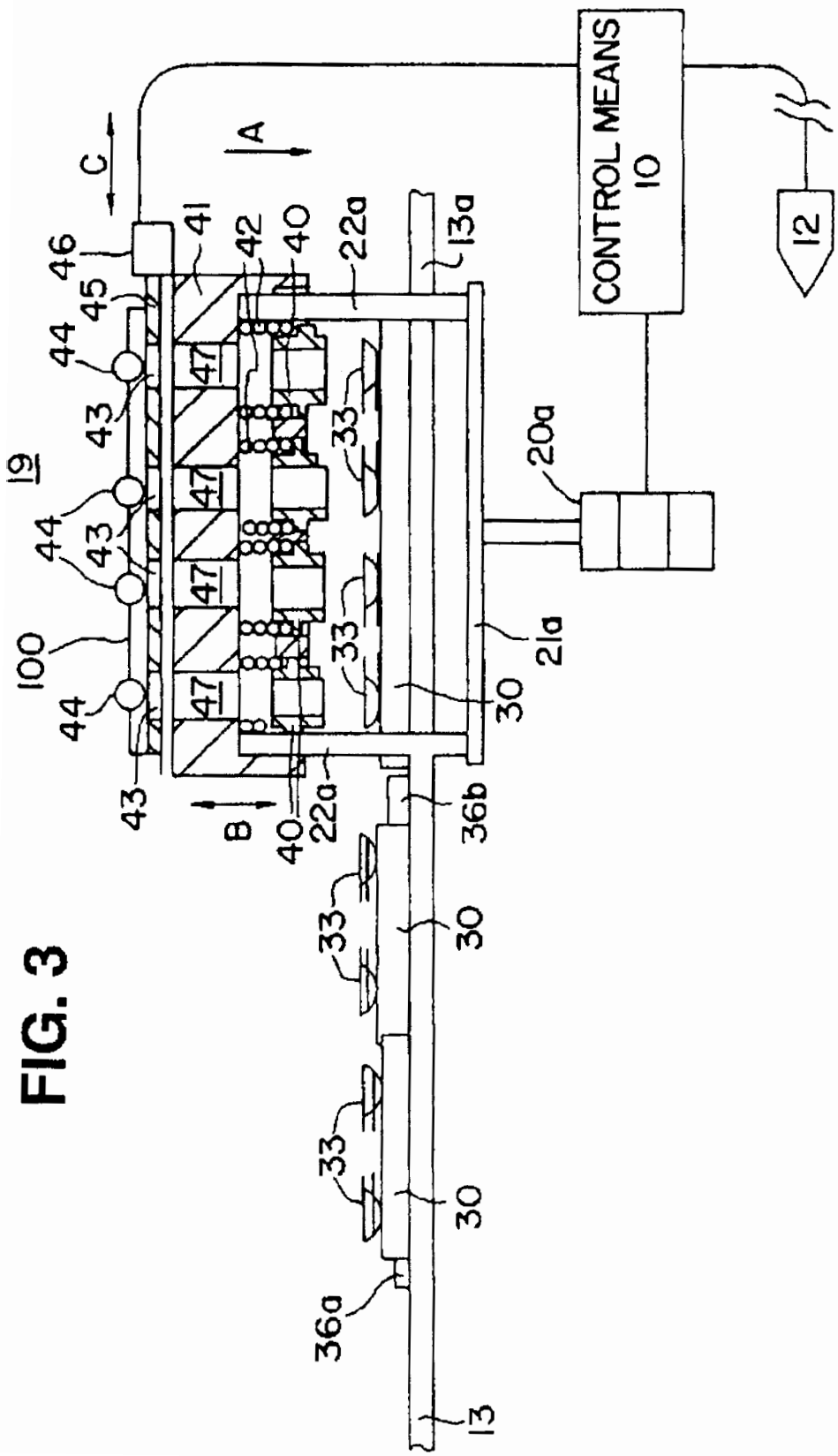
CONTROL MEANS
10
12
13
13a
19
20a
21a
22a
30
33
36a
36b
40
41
42
43
44
45
46
47
100
A
B
C

FIG. 3

FIG. 4(a)

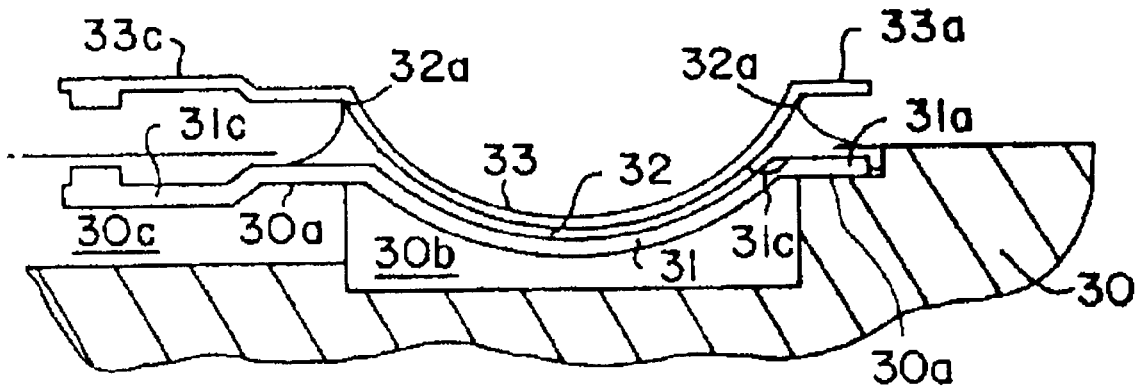
33c
32a
32a
33a
31a
31c
33
32
30c
30a
30b
31
31c
30
30a

FIG. 4

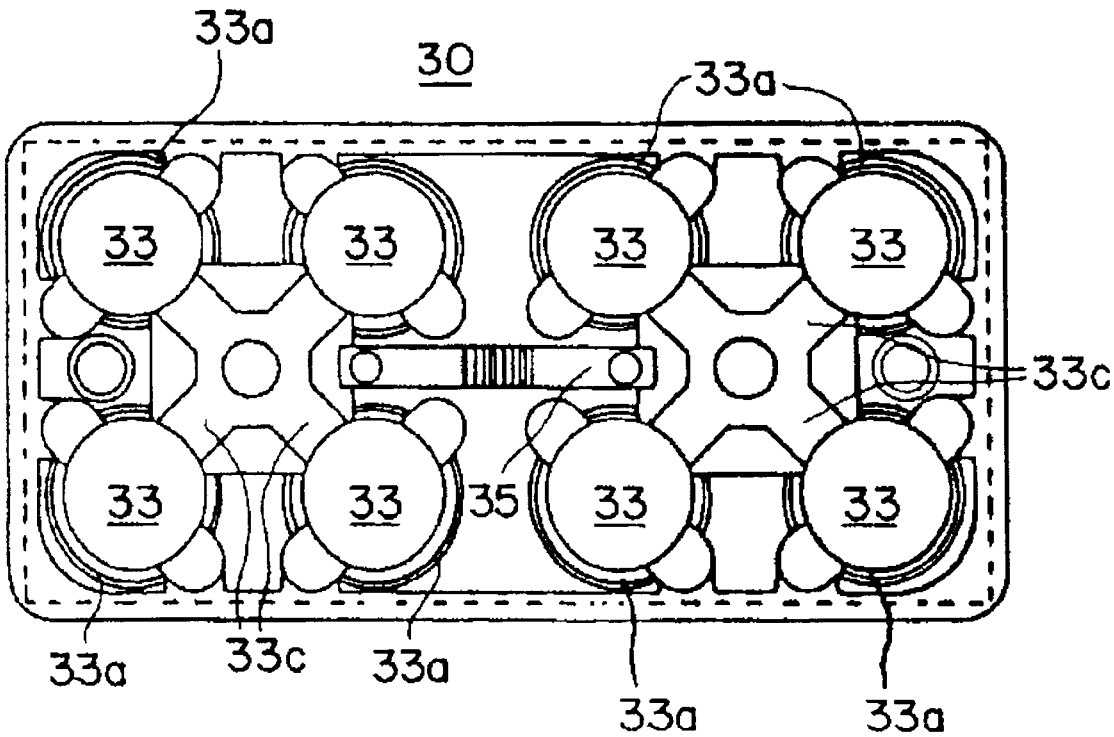
33a
30
33a
33
33
33
33
33c
33
33
35
33
33
33a
33c
33a
33a
33a

FIG. 5(a)

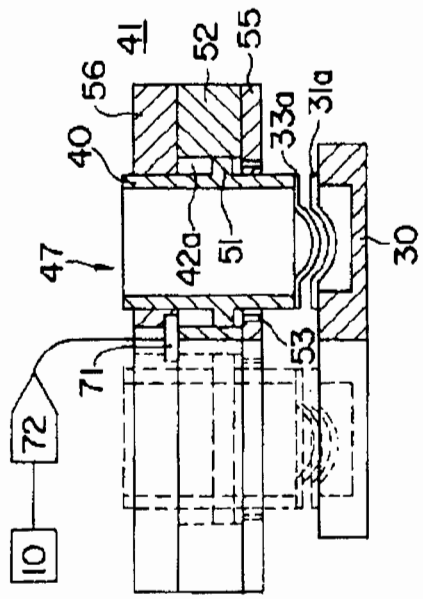

FIG. 5(b)

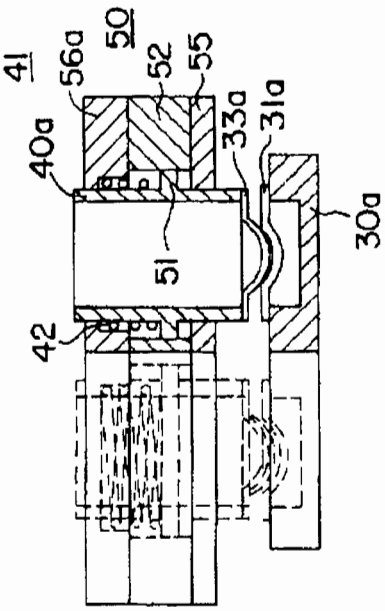

FIG. 9

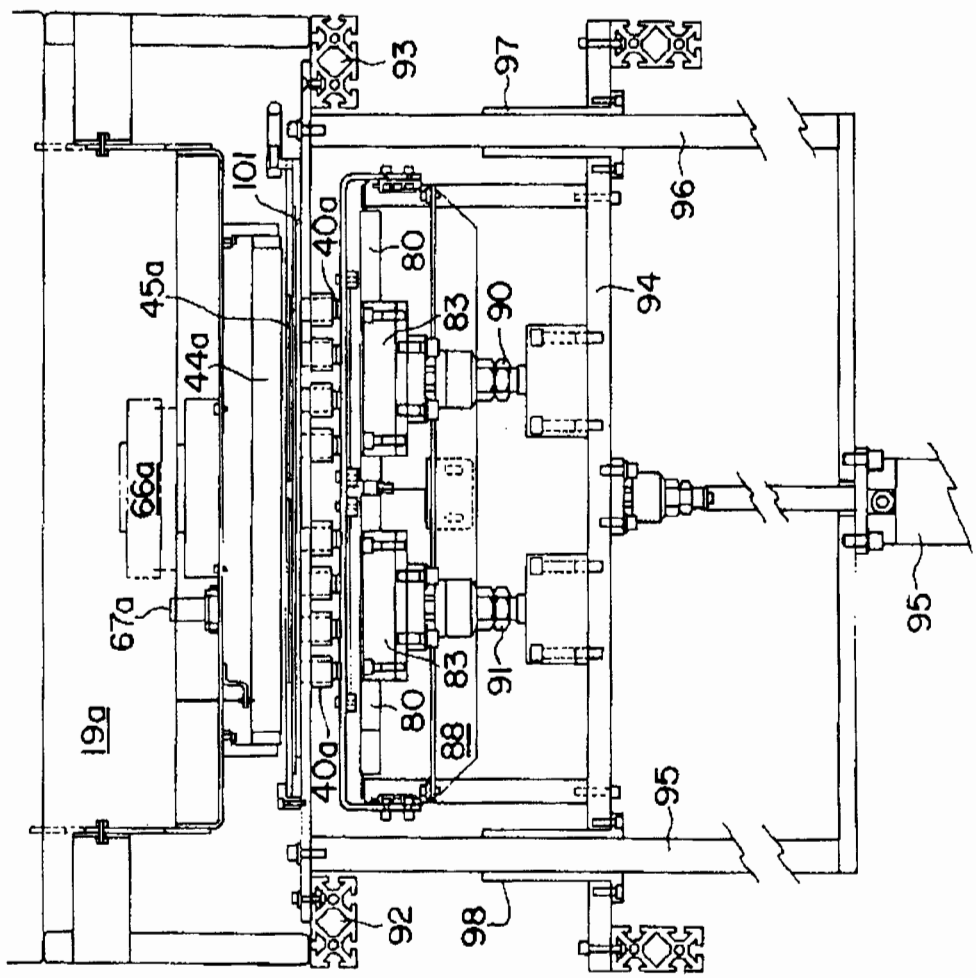

FIG. 5(c)

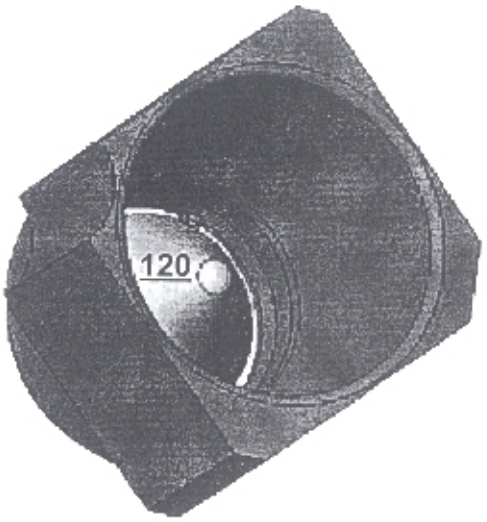

40

FIG. 5(d)

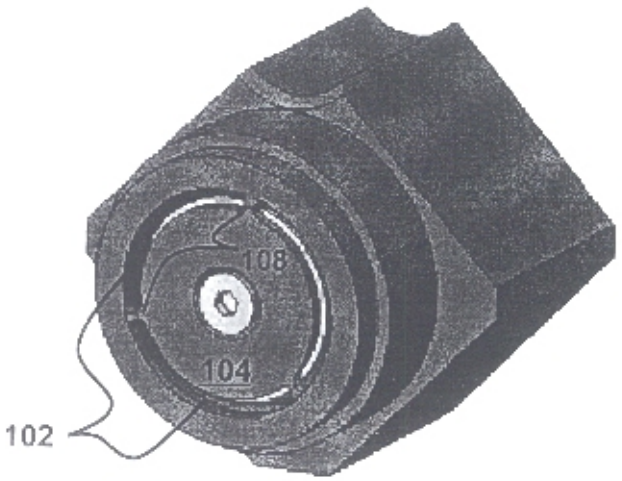

40

FIG. 5(e)

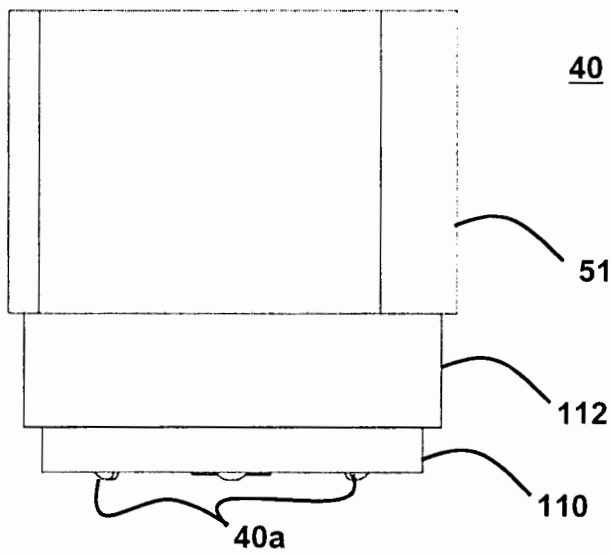

FIG. 5(f)

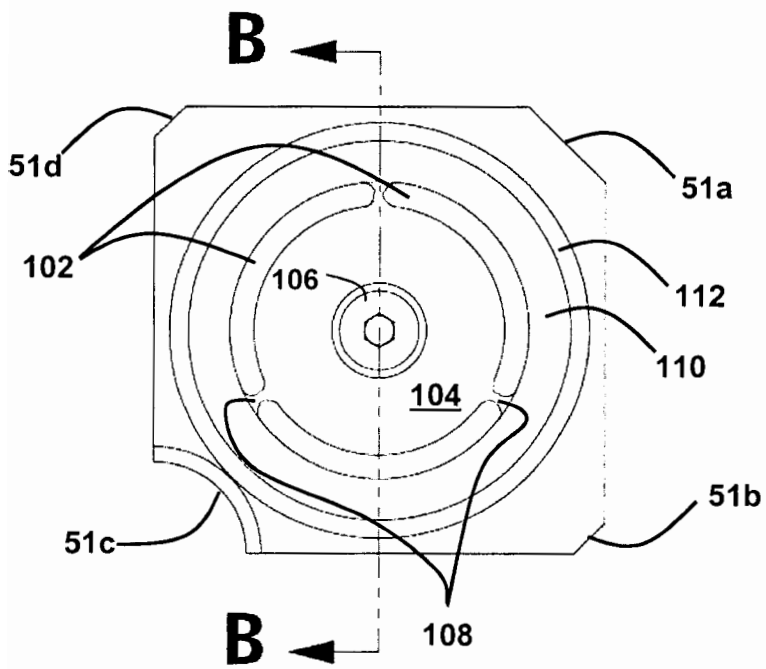

FIG. 5(g)

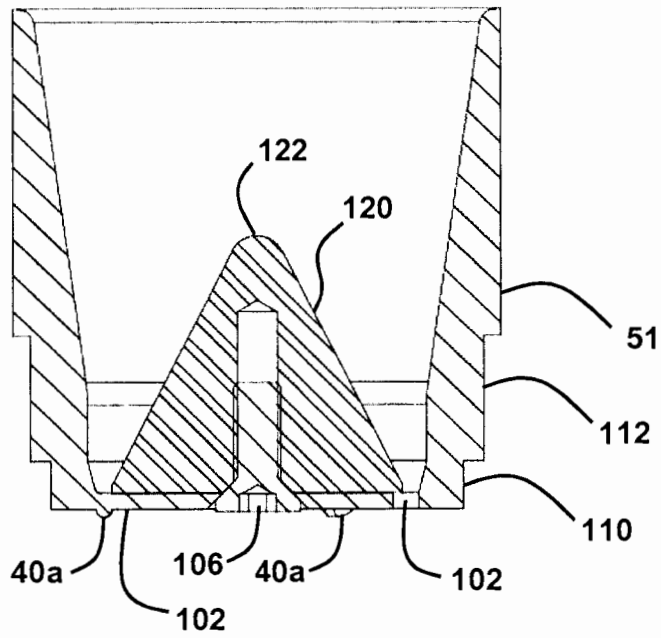

FIG. 5(h)

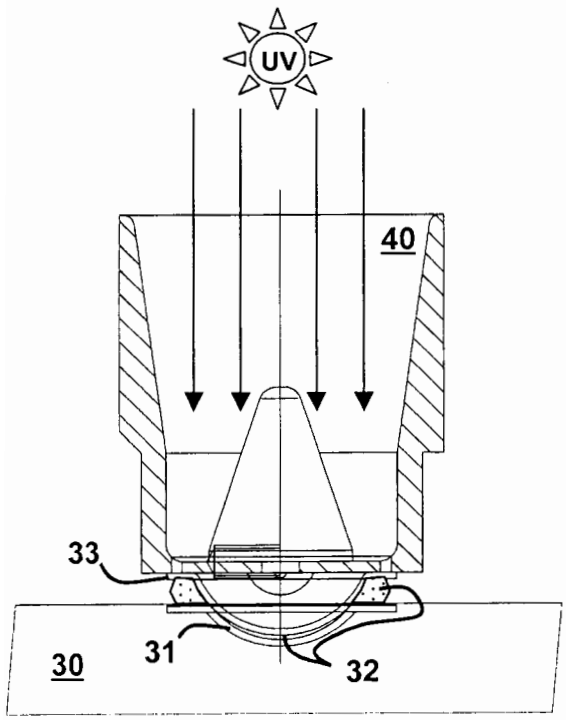

FIG. 5(i)

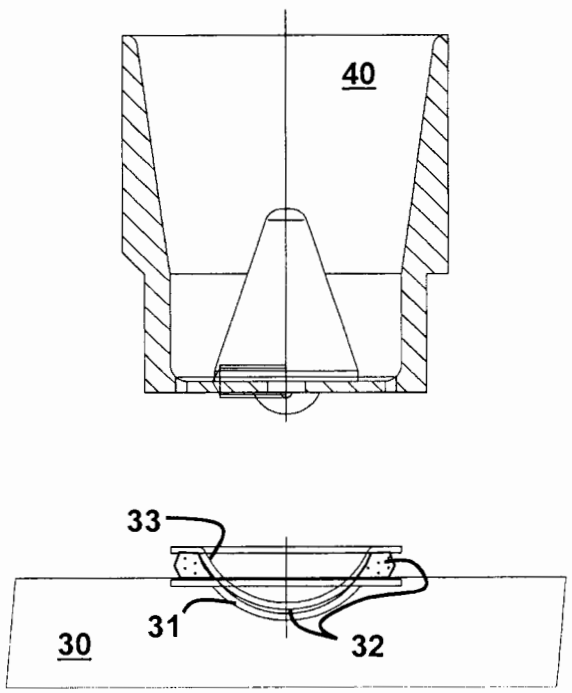

FIG. 6

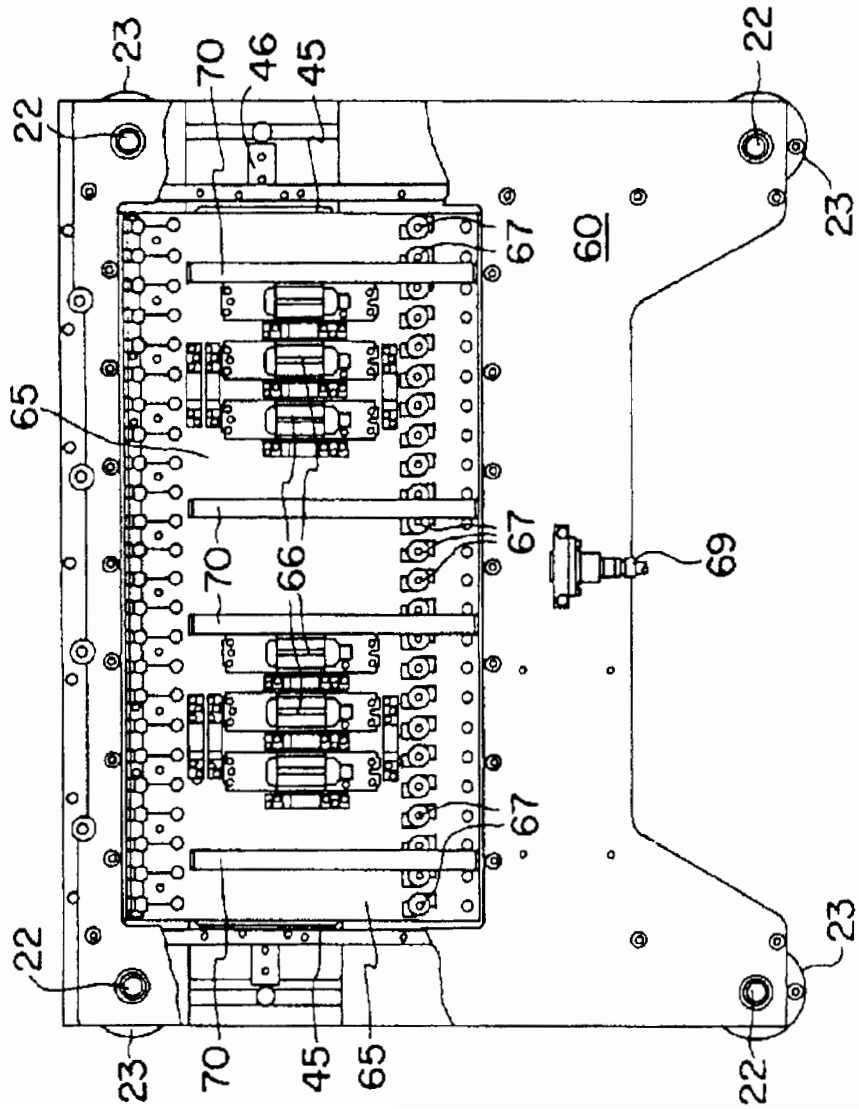

FIG. 7

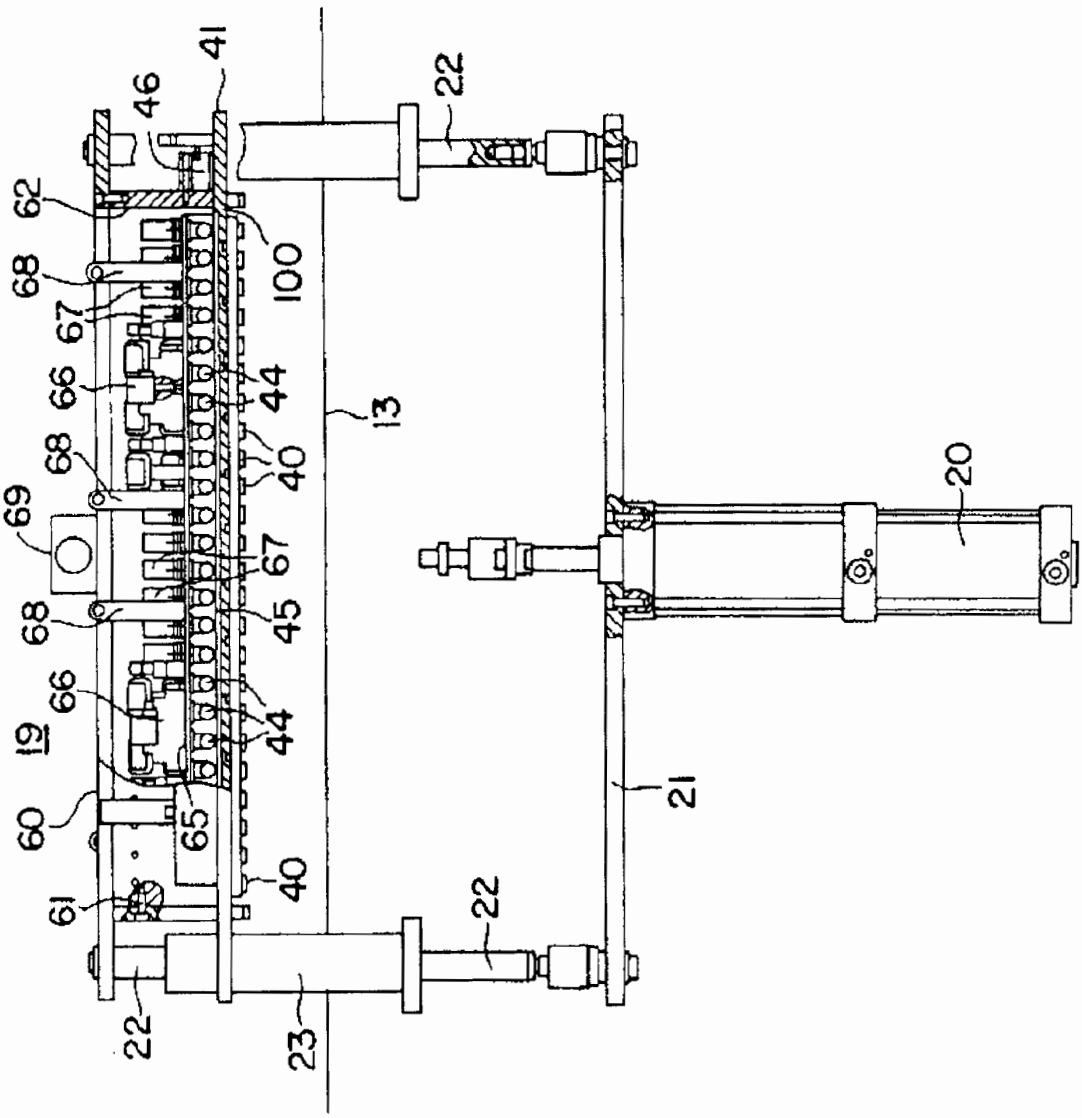
41
46
22
62
100
68
67
66
44
13
40
68
20
69
67
68
45
66
44
19
21
60
65
40
61
22
22
23

FIG. 8

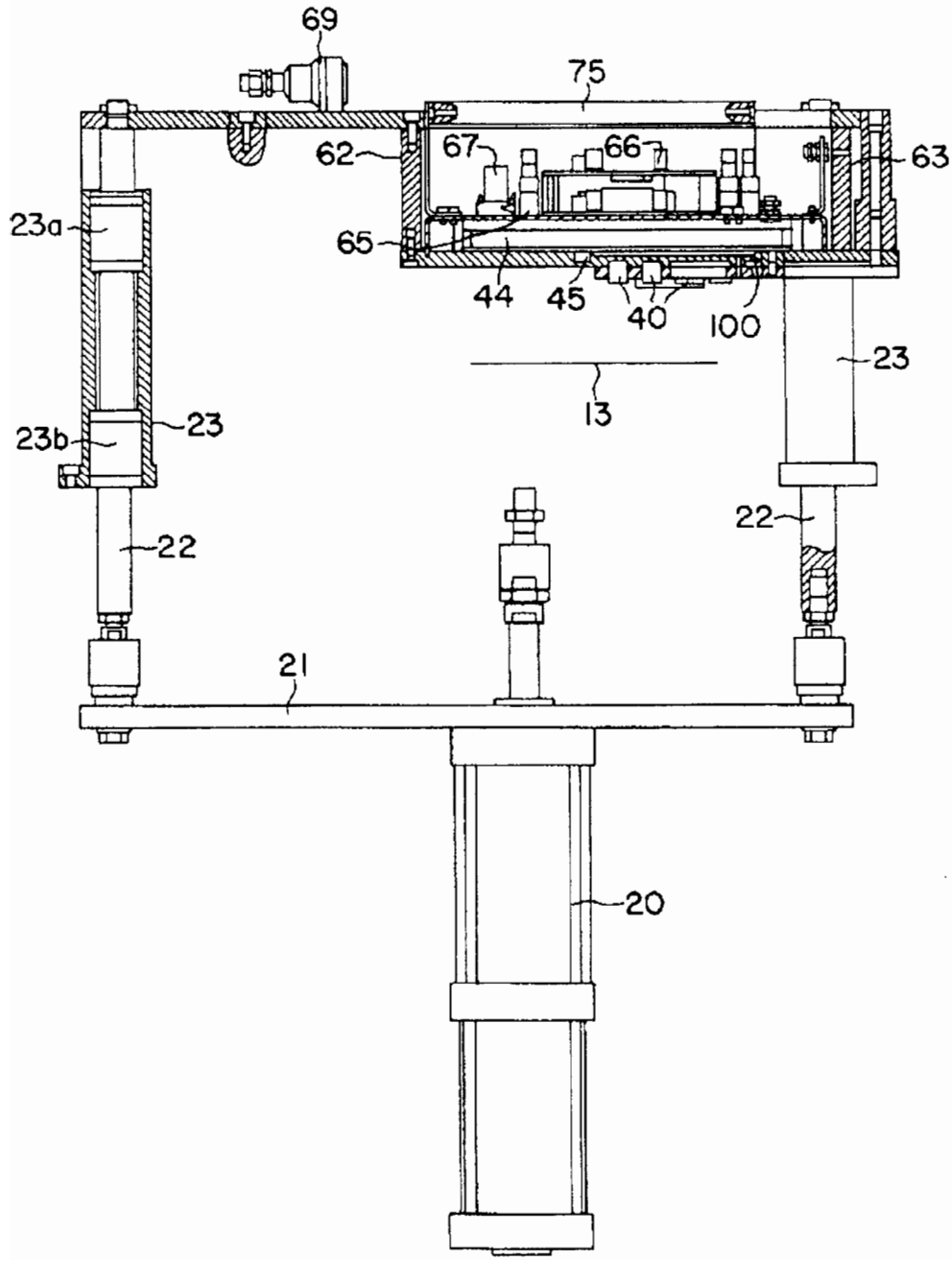

FIG. 10

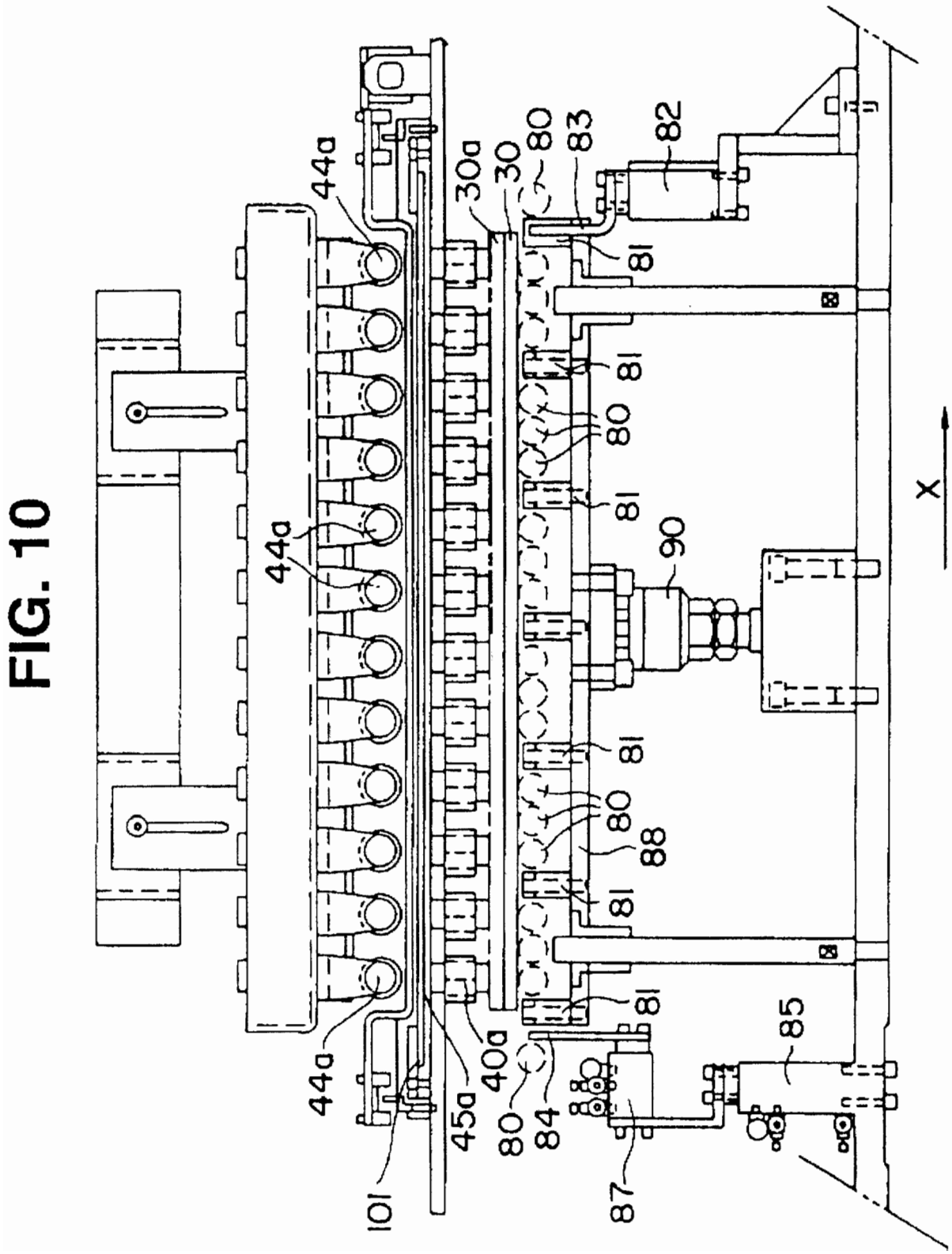

FIG. 11

