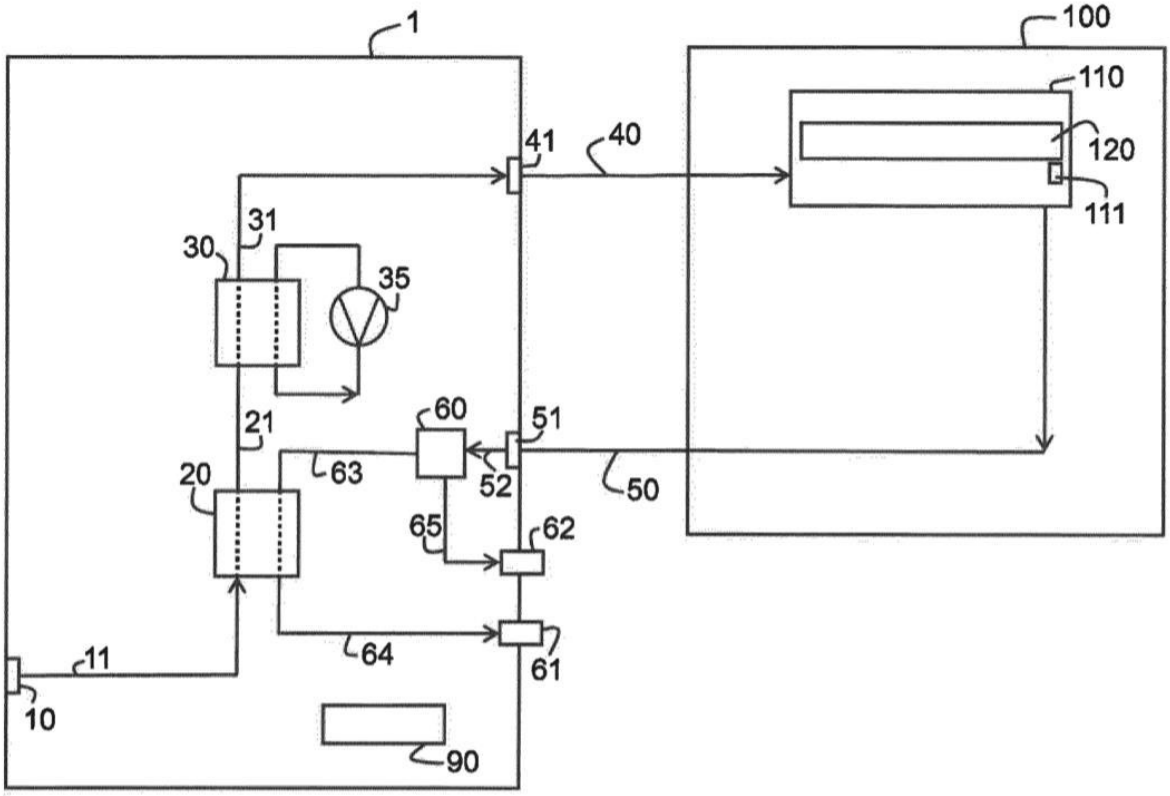
1
100
110
120
111
41
40
31
30
35
21
60
51
20
63
52
50
65
62
64
61
11
10
90

Fig. 1

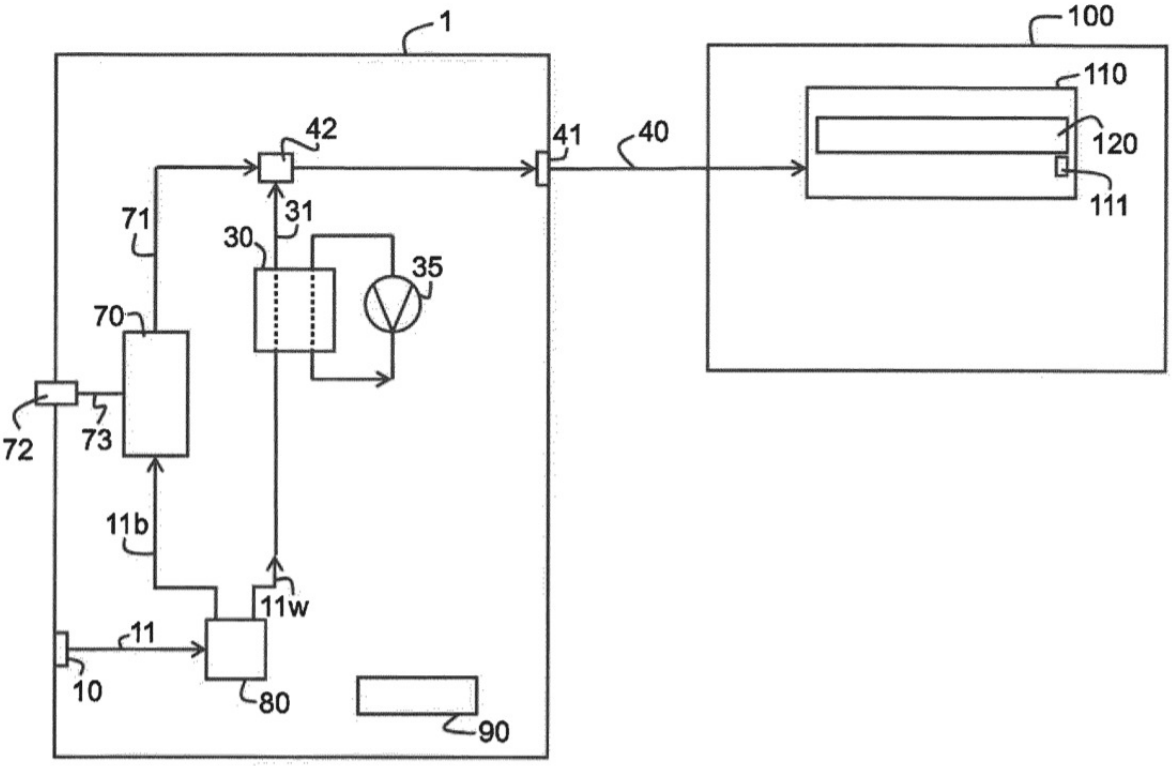

Fig. 2

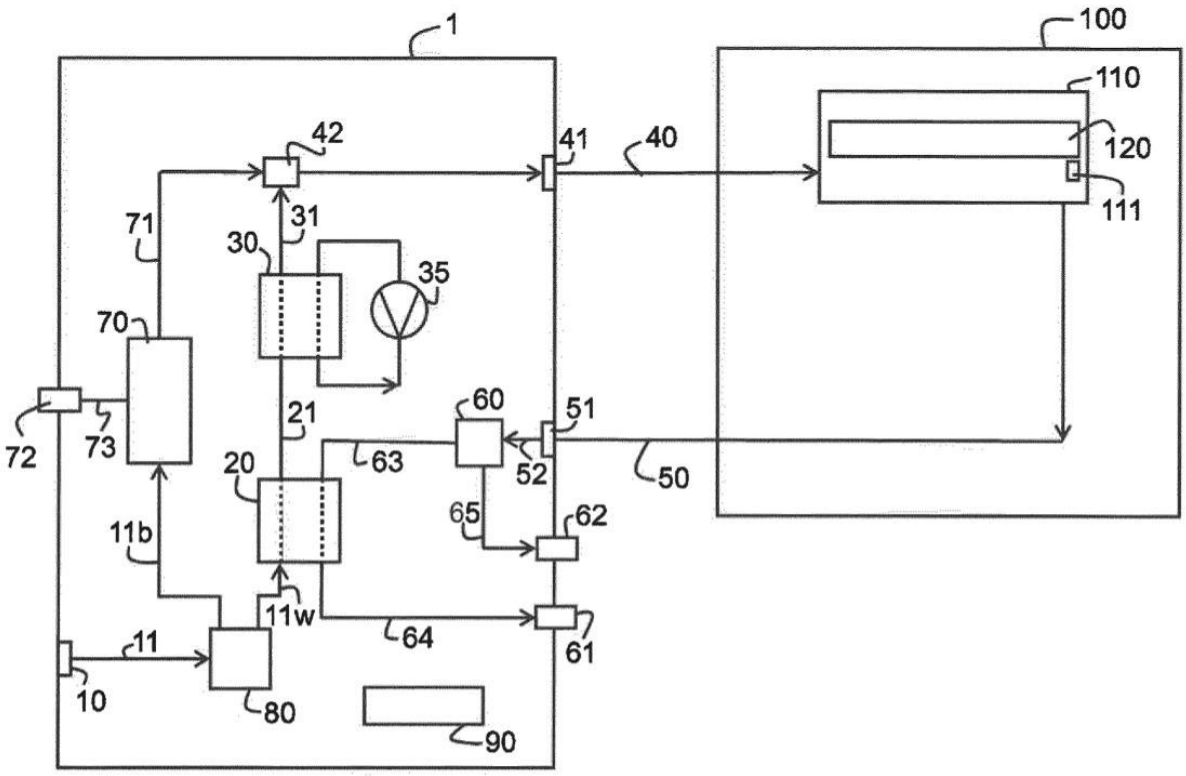
1
100
110
120
111
42
41
40
71
31
30
35
70
72
73
21
60
51
63
52
50
20
65
62
11b
11w
64
61
11
10
80
90

Fig. 3

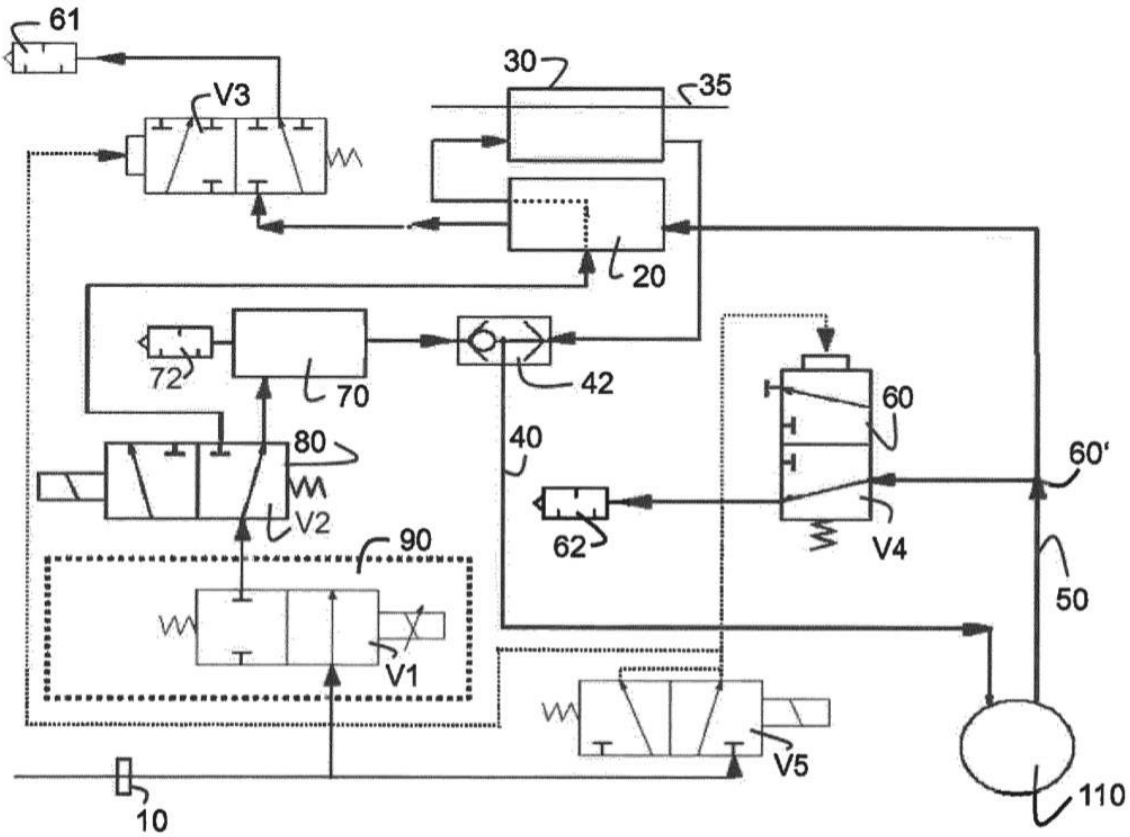

Fig. 4