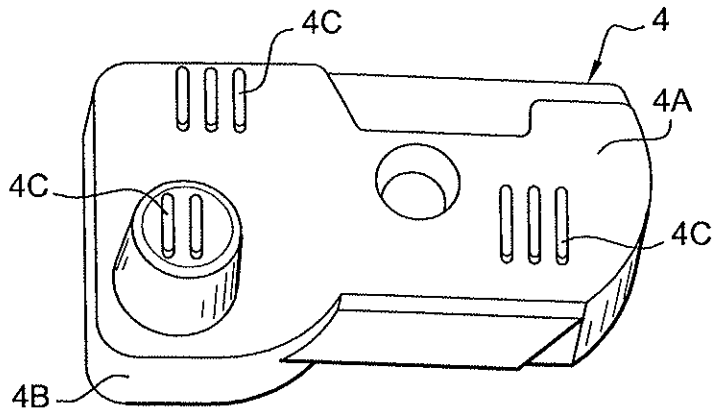

Fig. 2

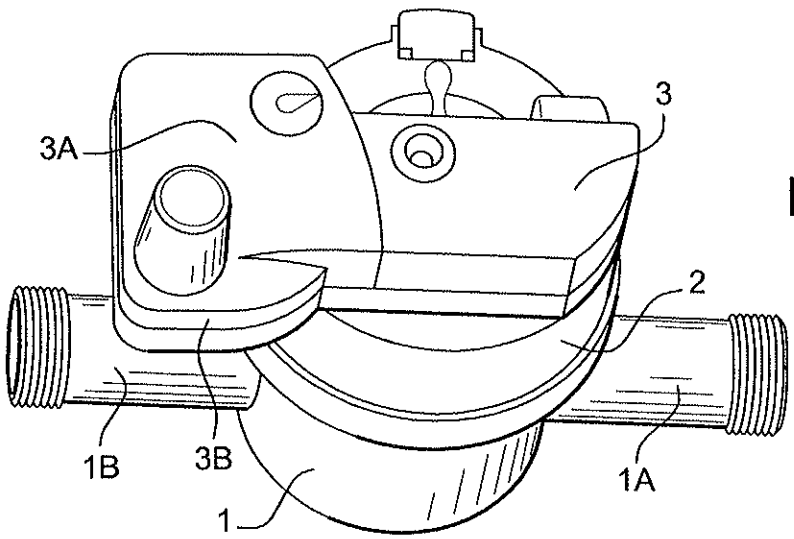

Fig. 1

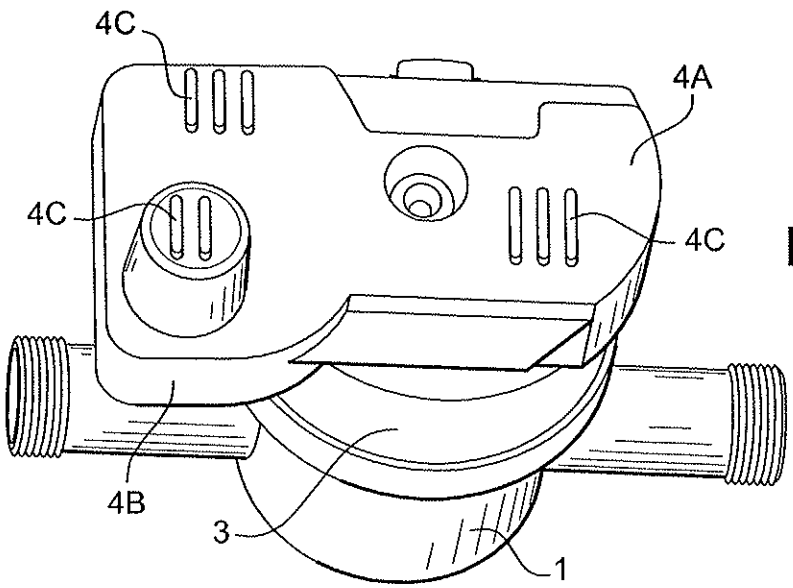

Fig. 3

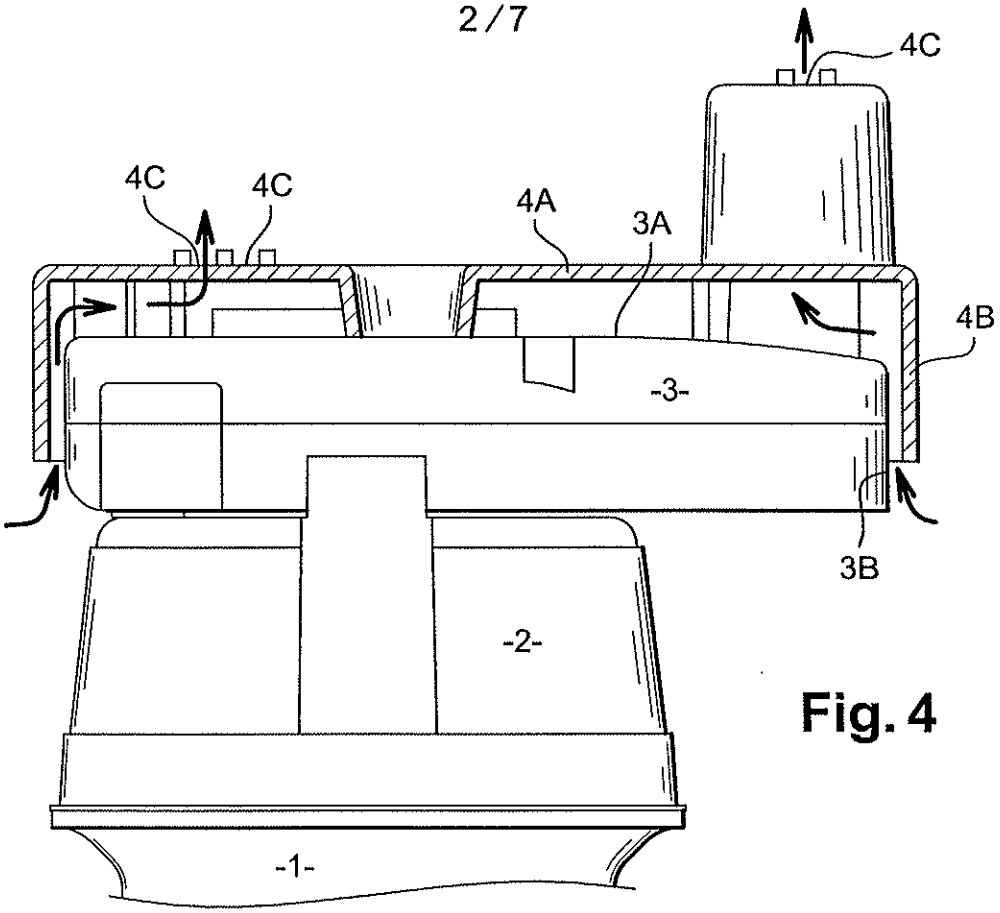

Fig. 4

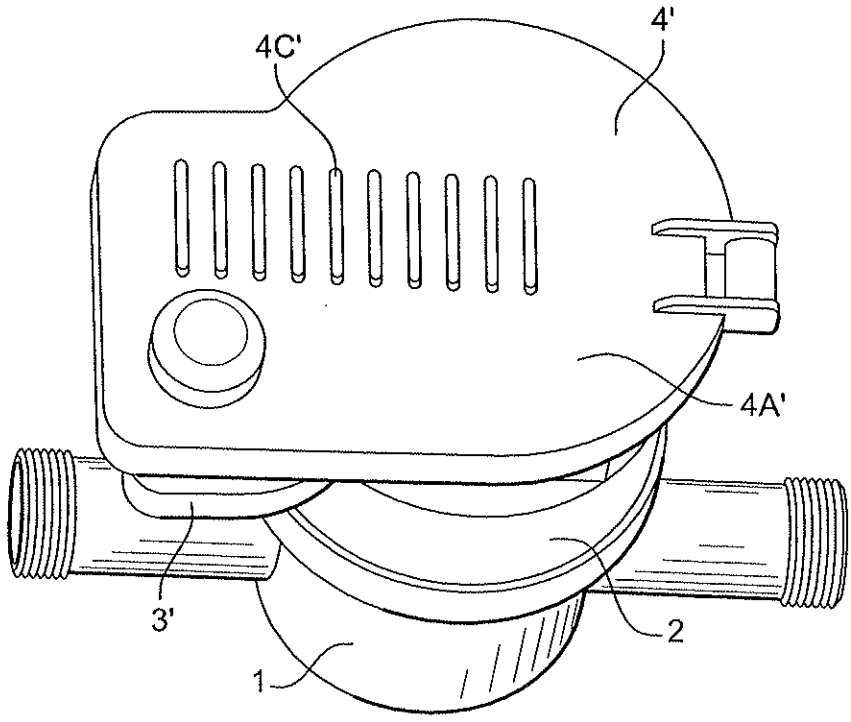

Fig. 5A

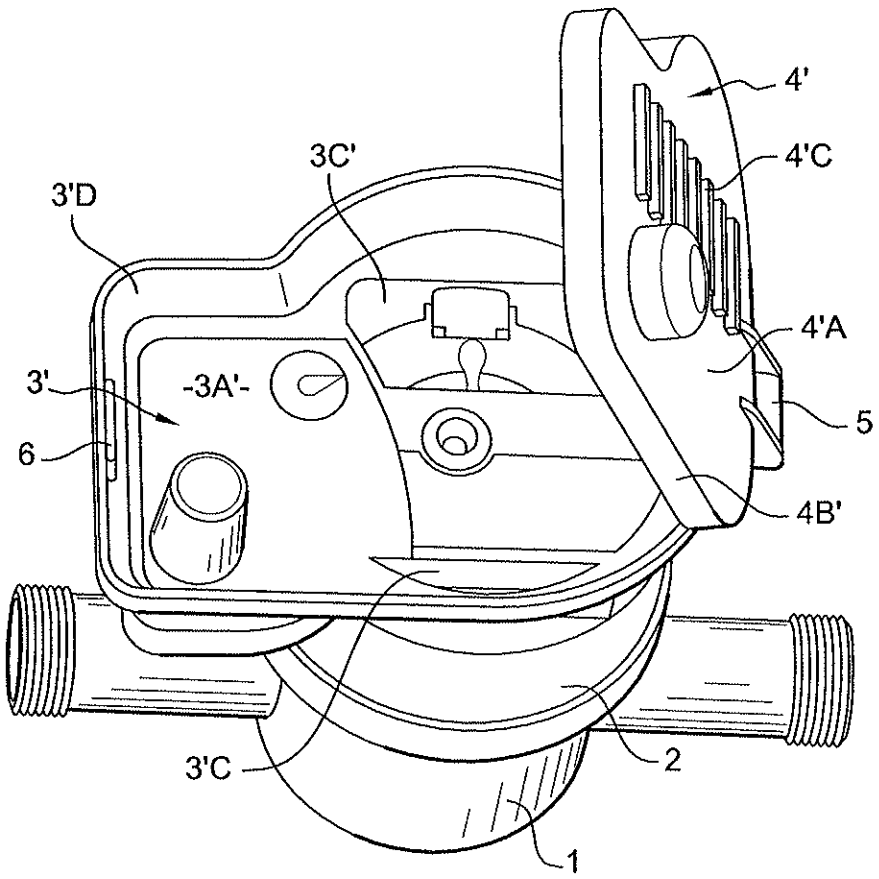

Fig. 6A

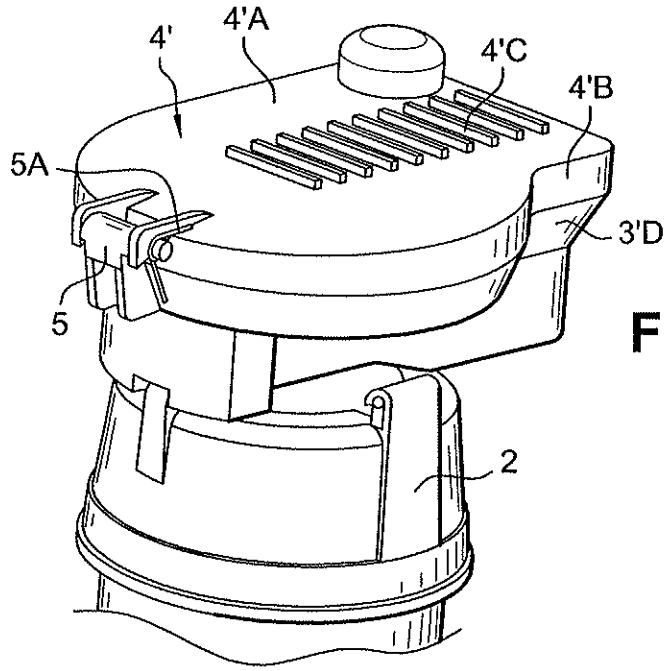

Fig. 5B

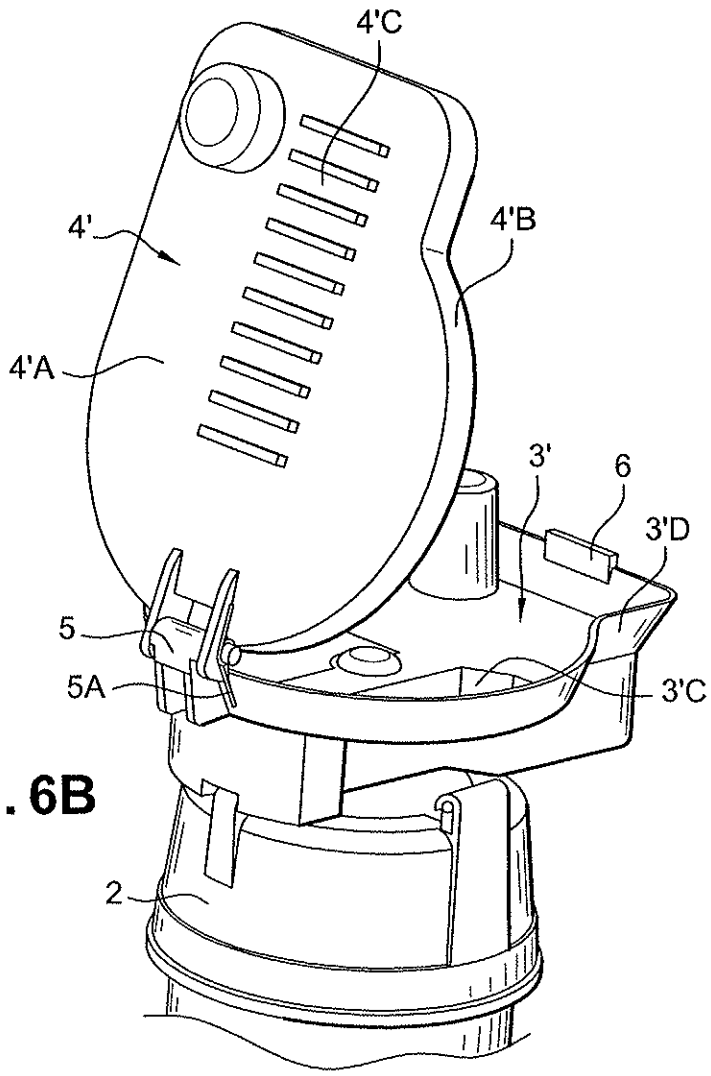

Fig. 6B

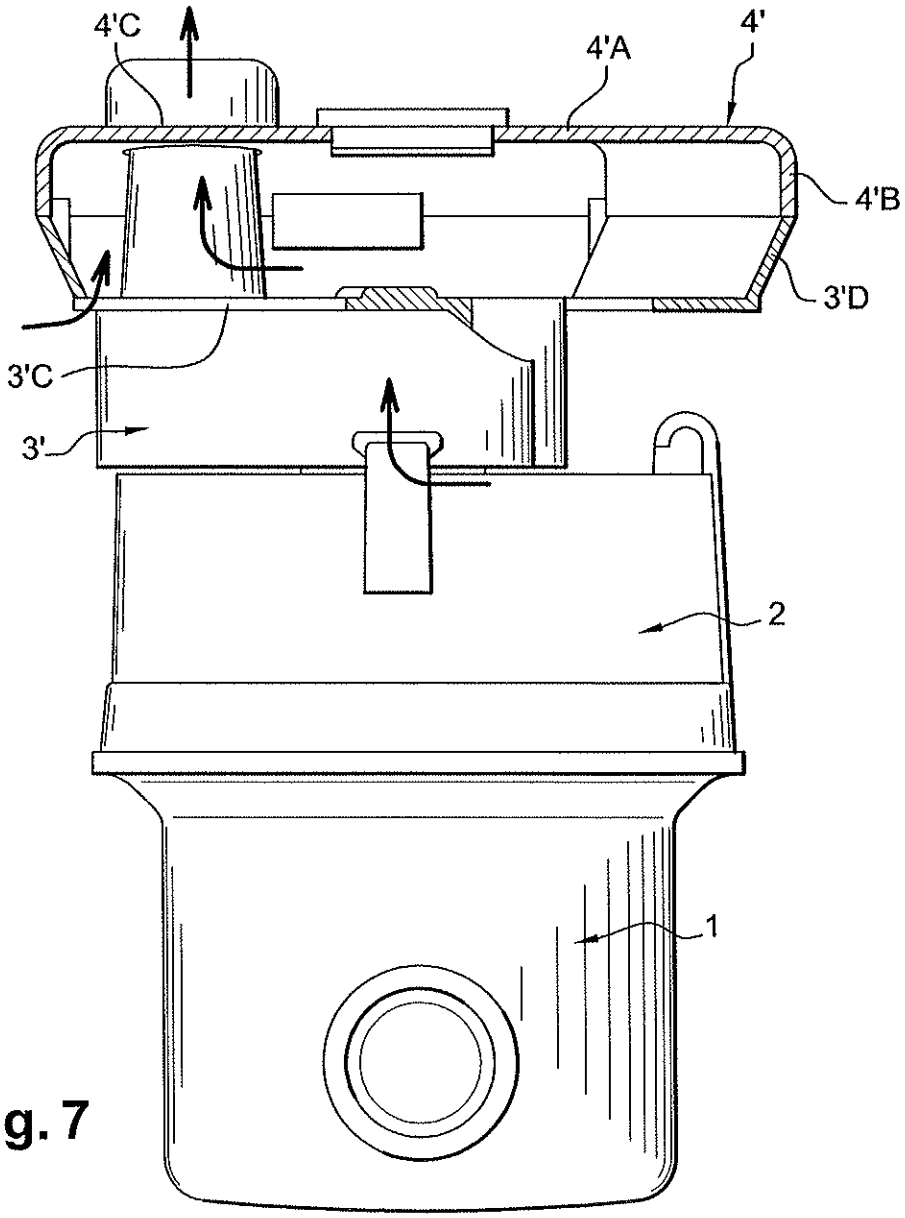

Fig. 7

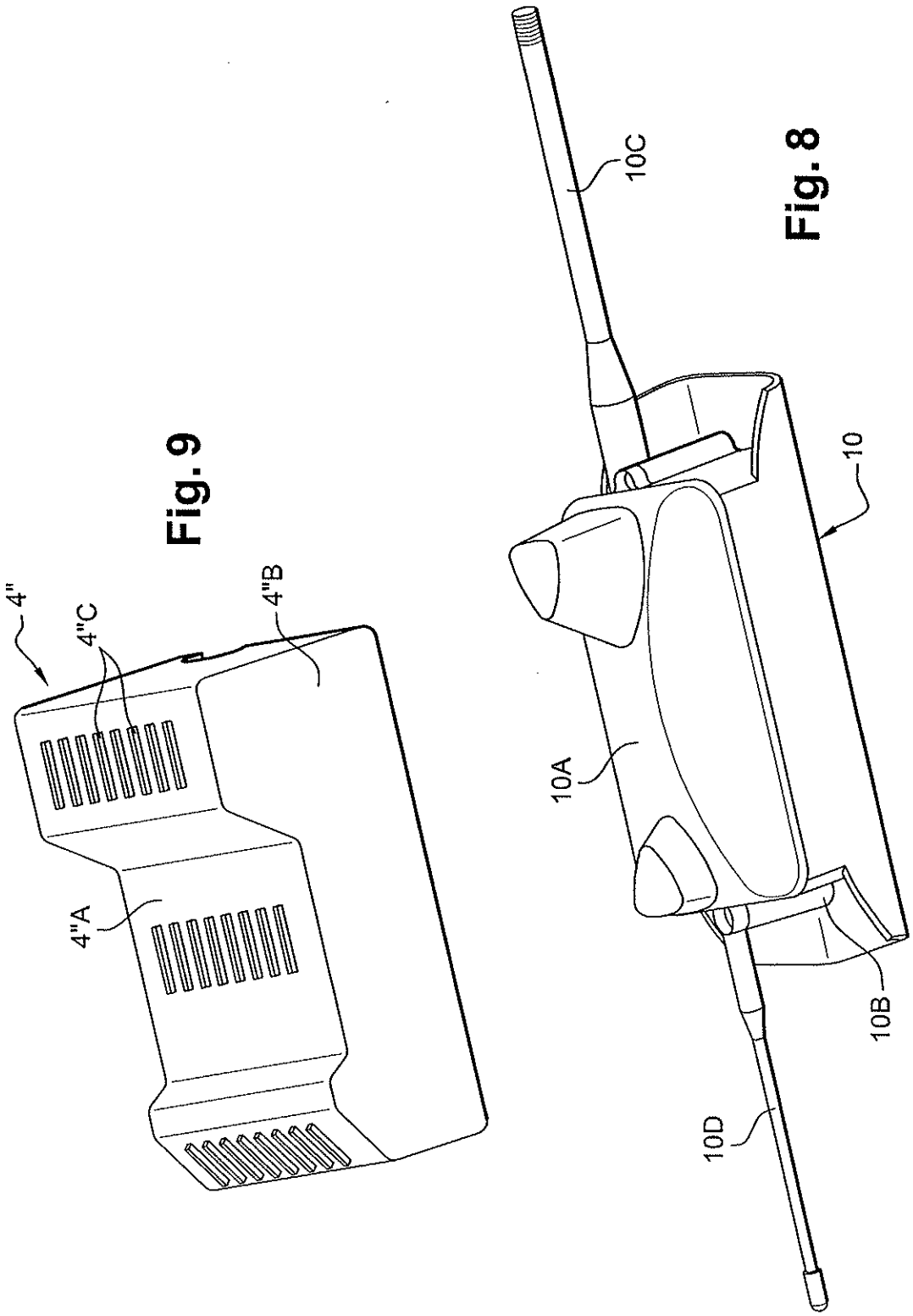

Fig. 8

Fig. 9

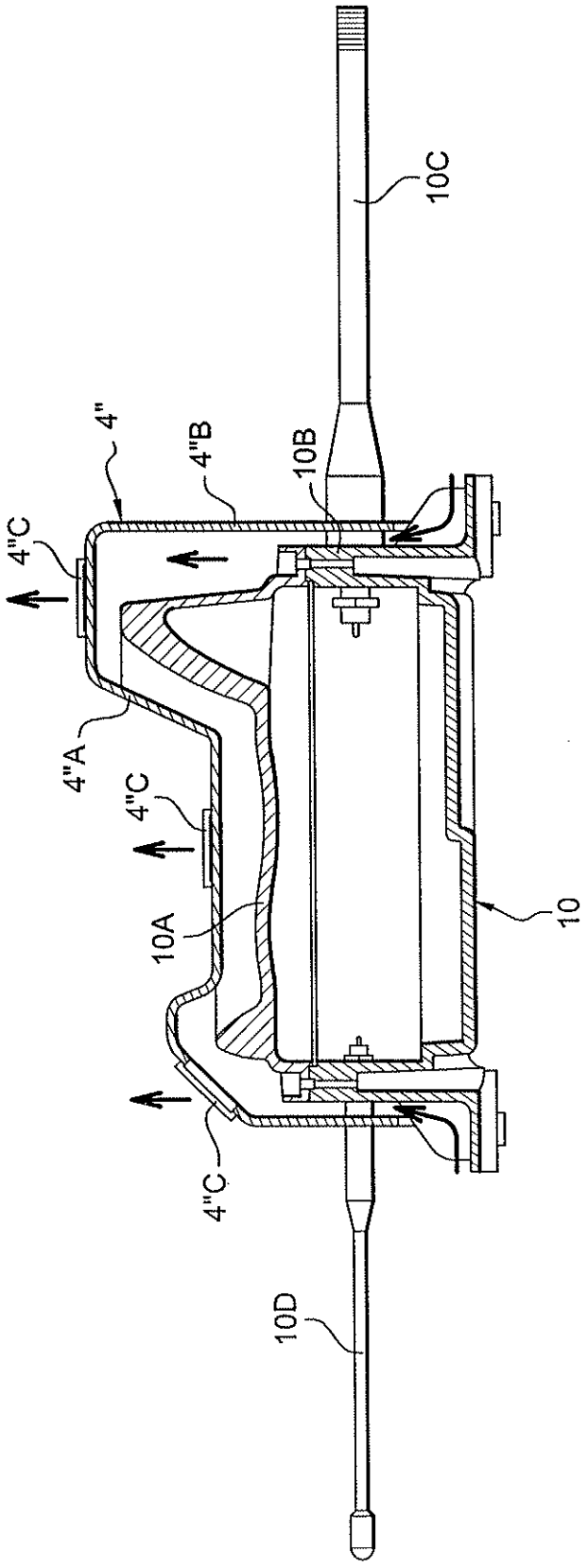

Fig. 10