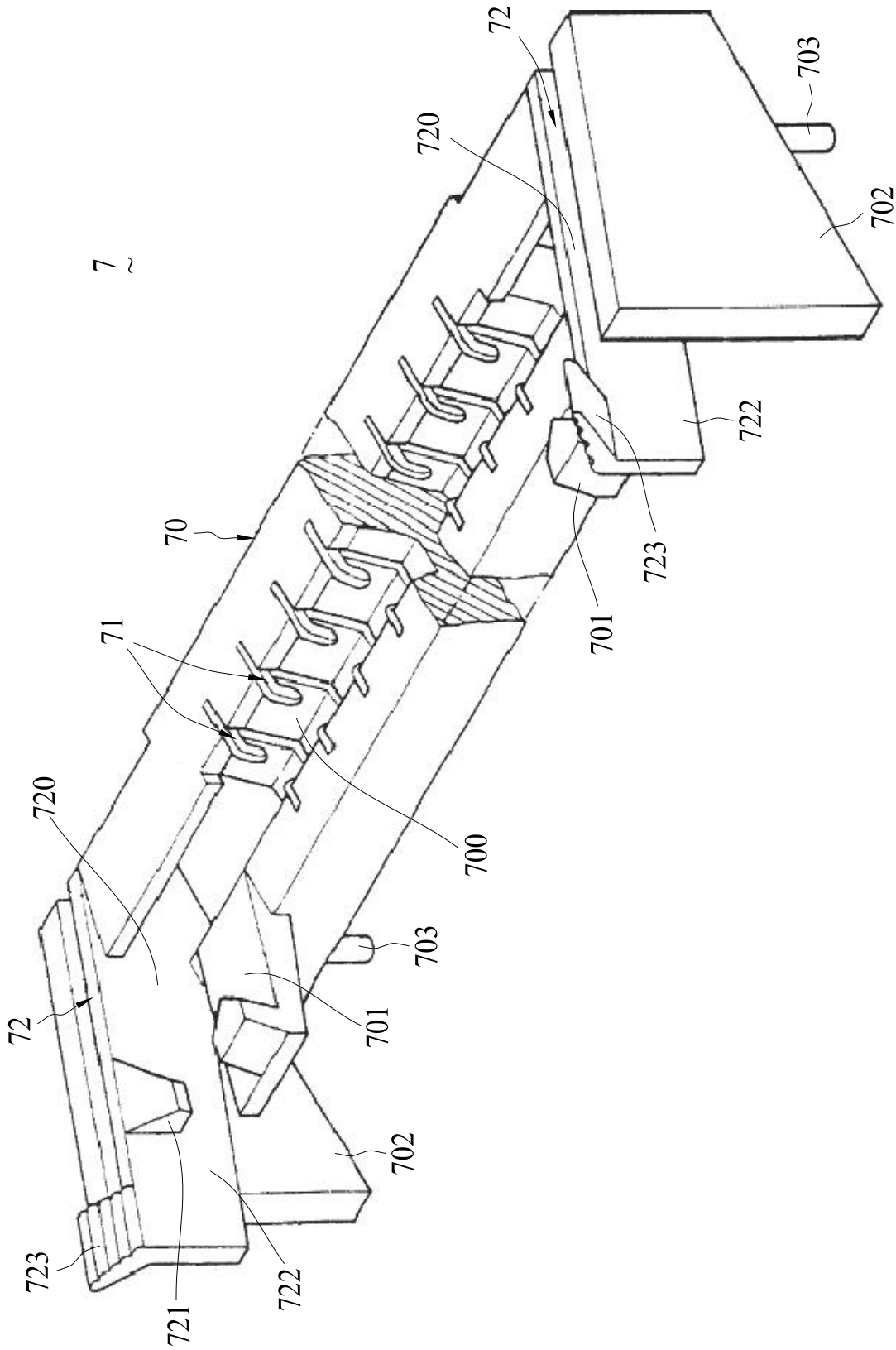
7
72
703
720
702
722
723
70
701
71
700
720
703
72
701
702
723
722
721

FIG. 1

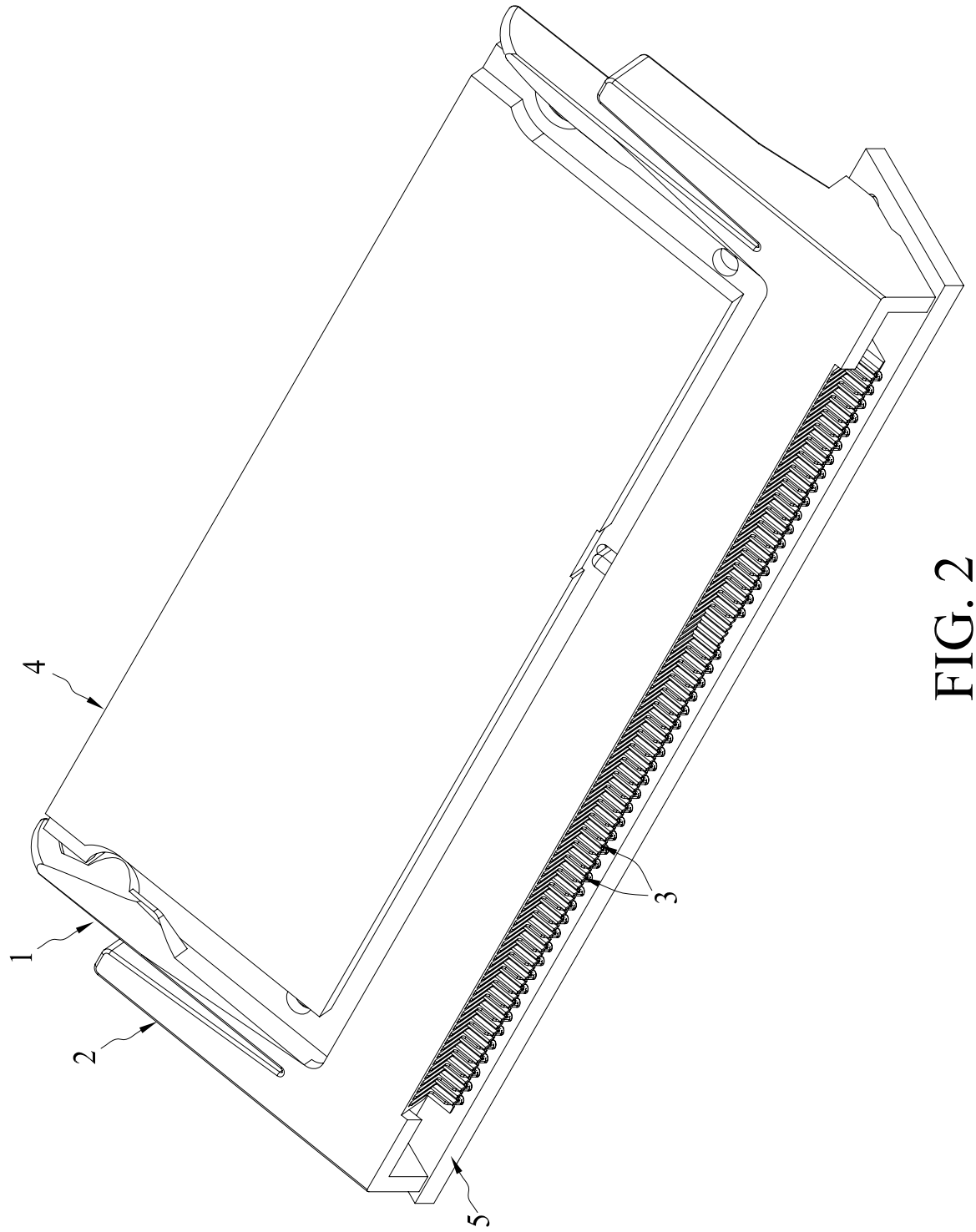

FIG. 2

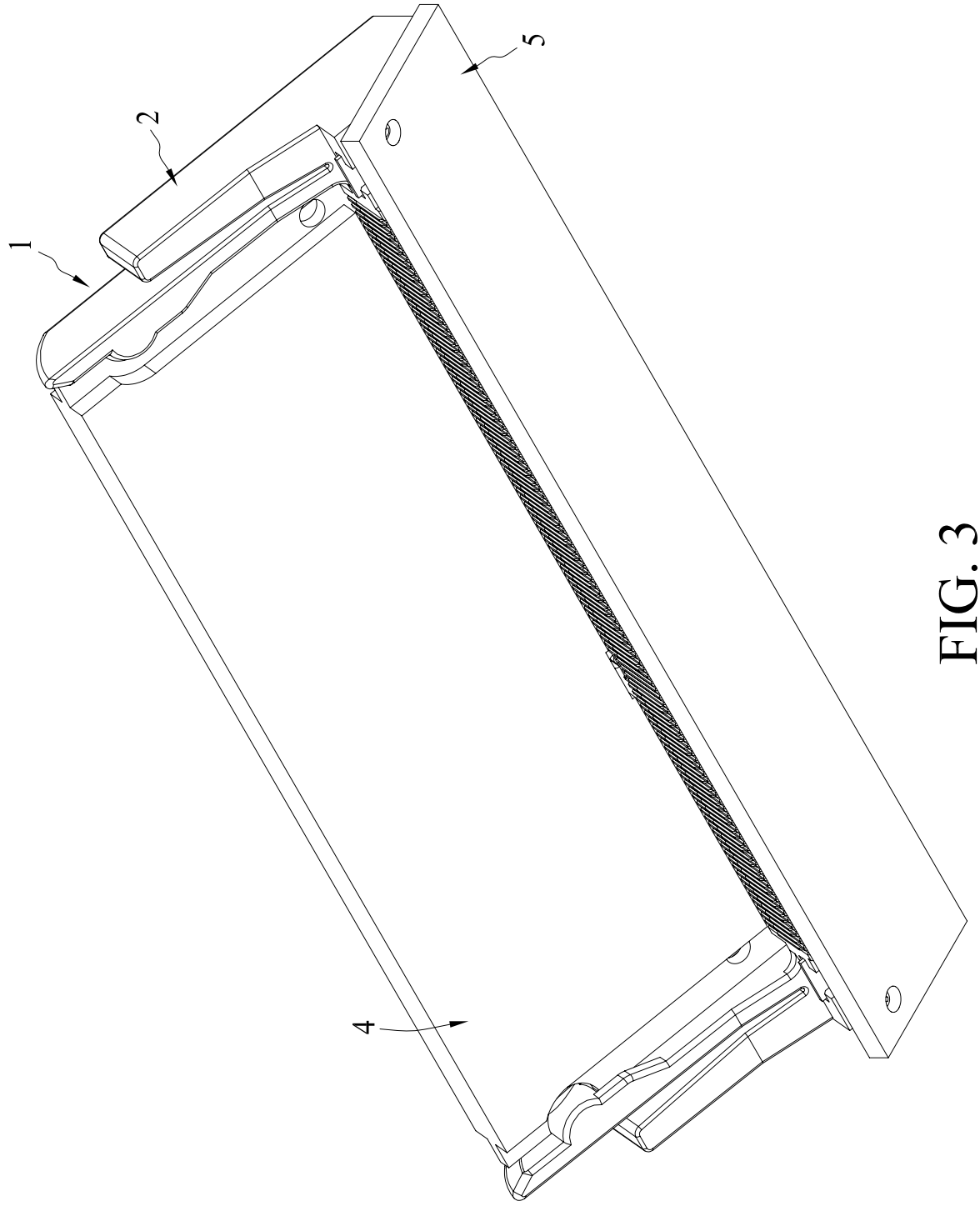

FIG. 3

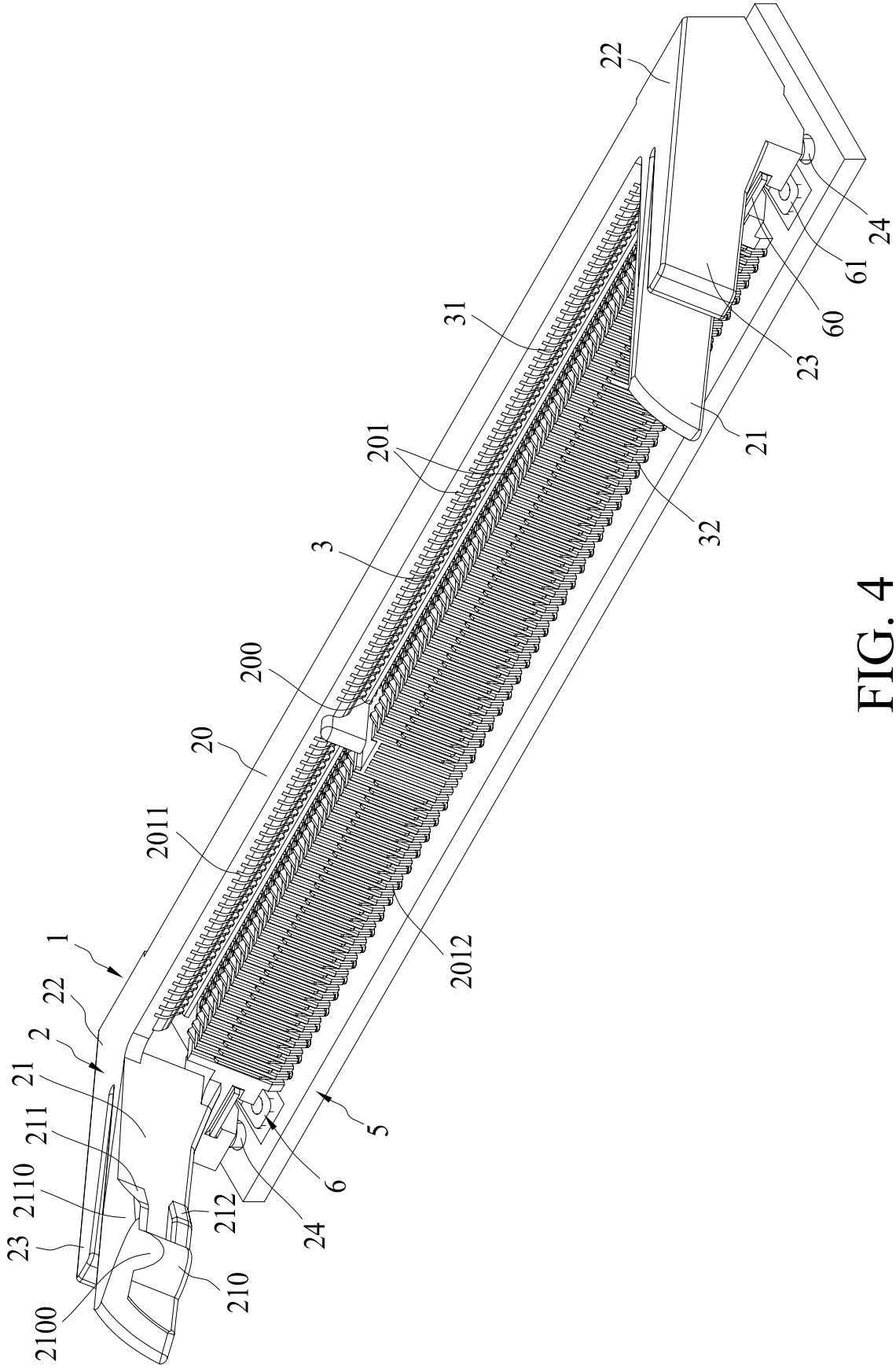
22
24
61
60
23
21
31
201
32
3
200
20
2011
2012
1
22
2
21
211
2110
23
2100
210
212
24
6
5

FIG. 4

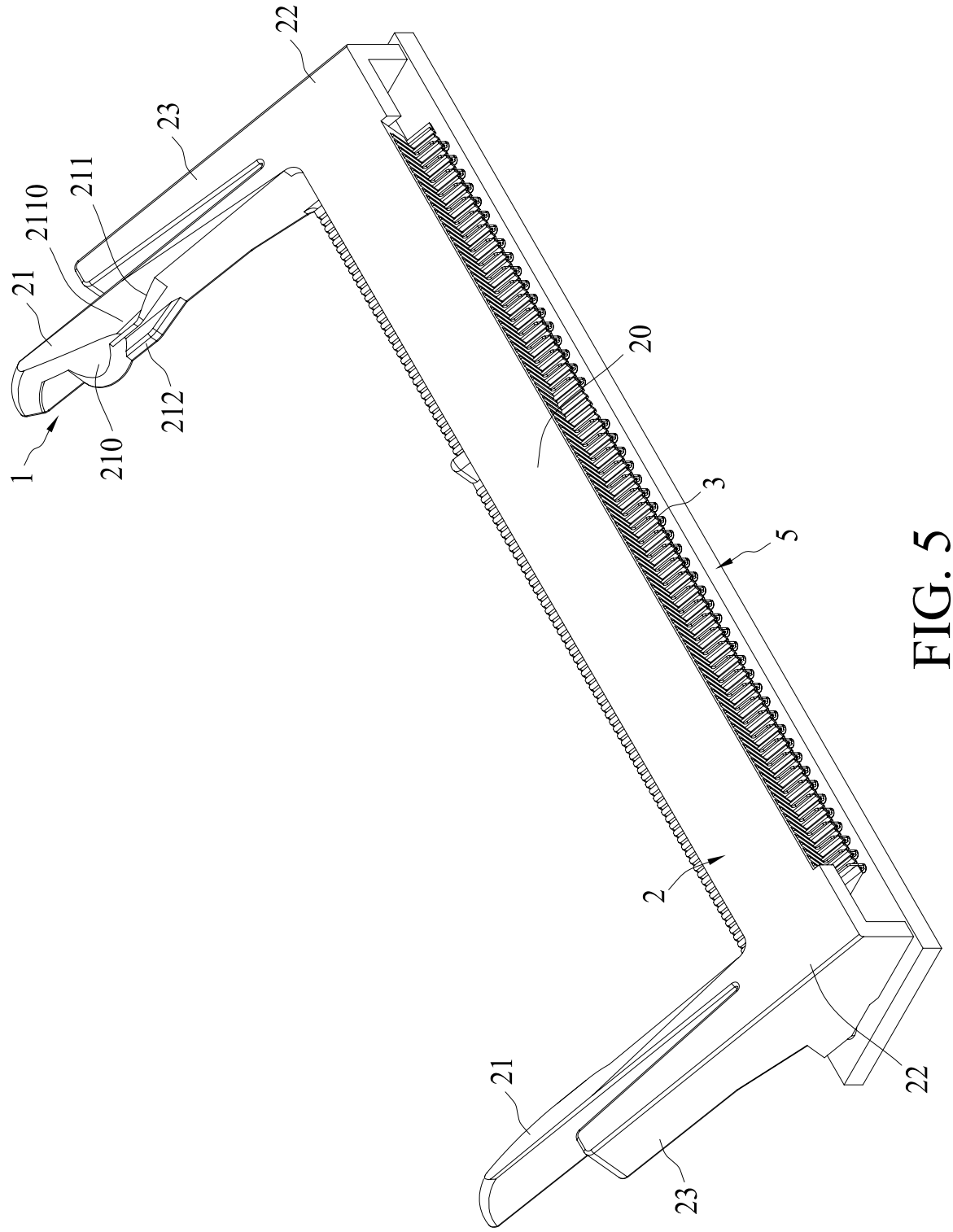

FIG. 5

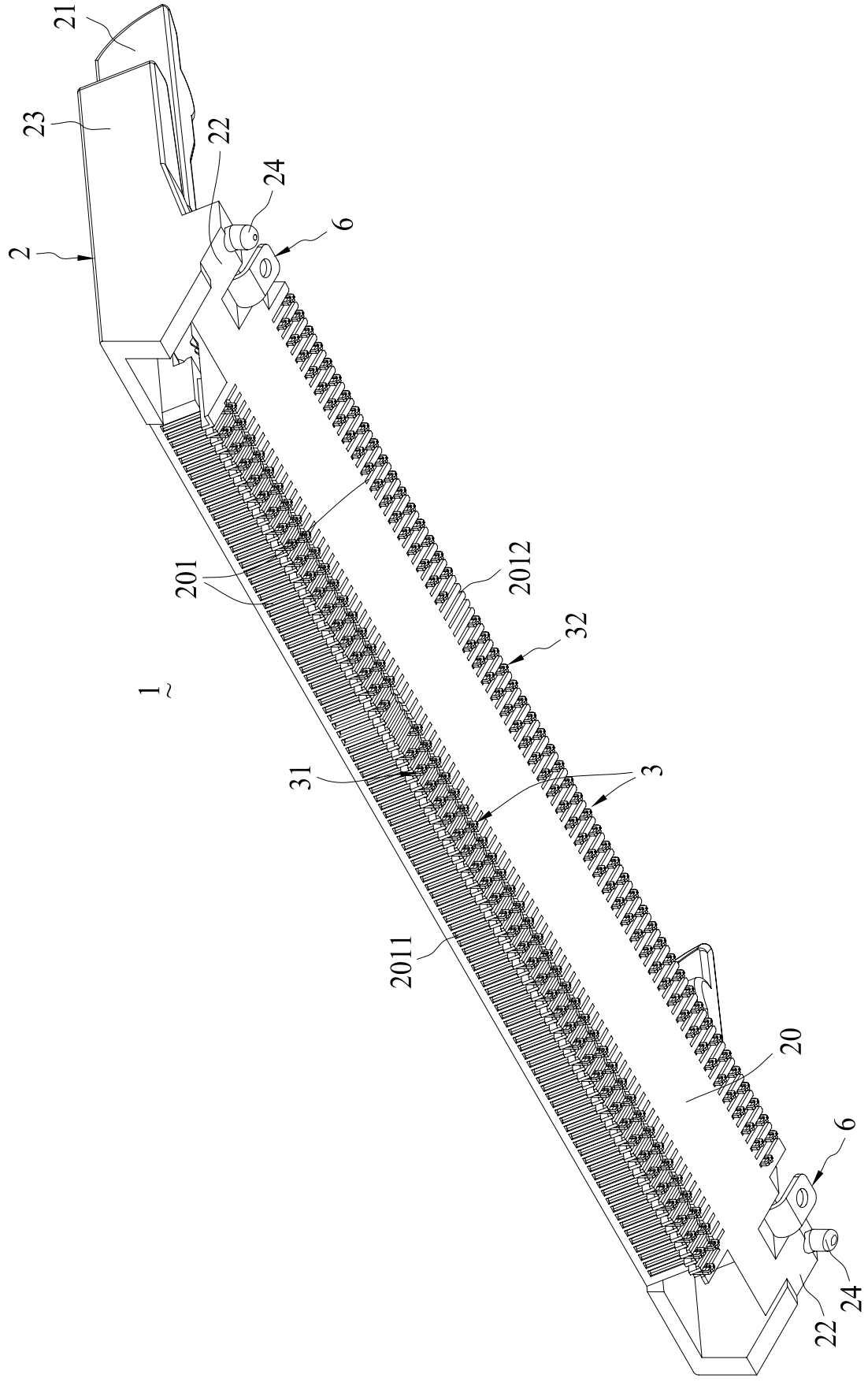

FIG. 6

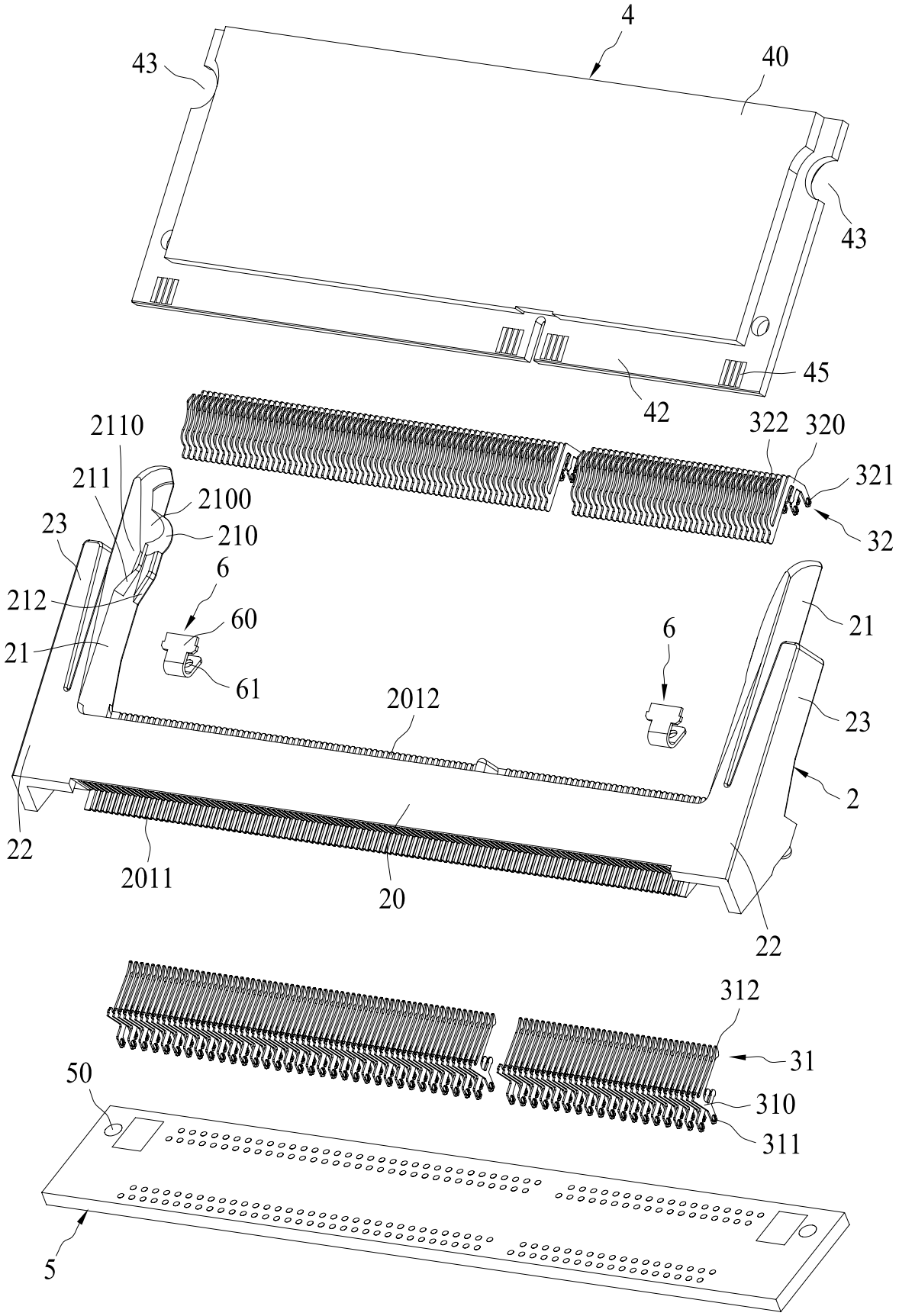
4
43
40
43
45
42
322
320
321
32
2110
211
2100
210
23
212
6
60
61
21
6
21
23
2012
2
22
2011
20
22
312
31
310
311
50
5

FIG. 7

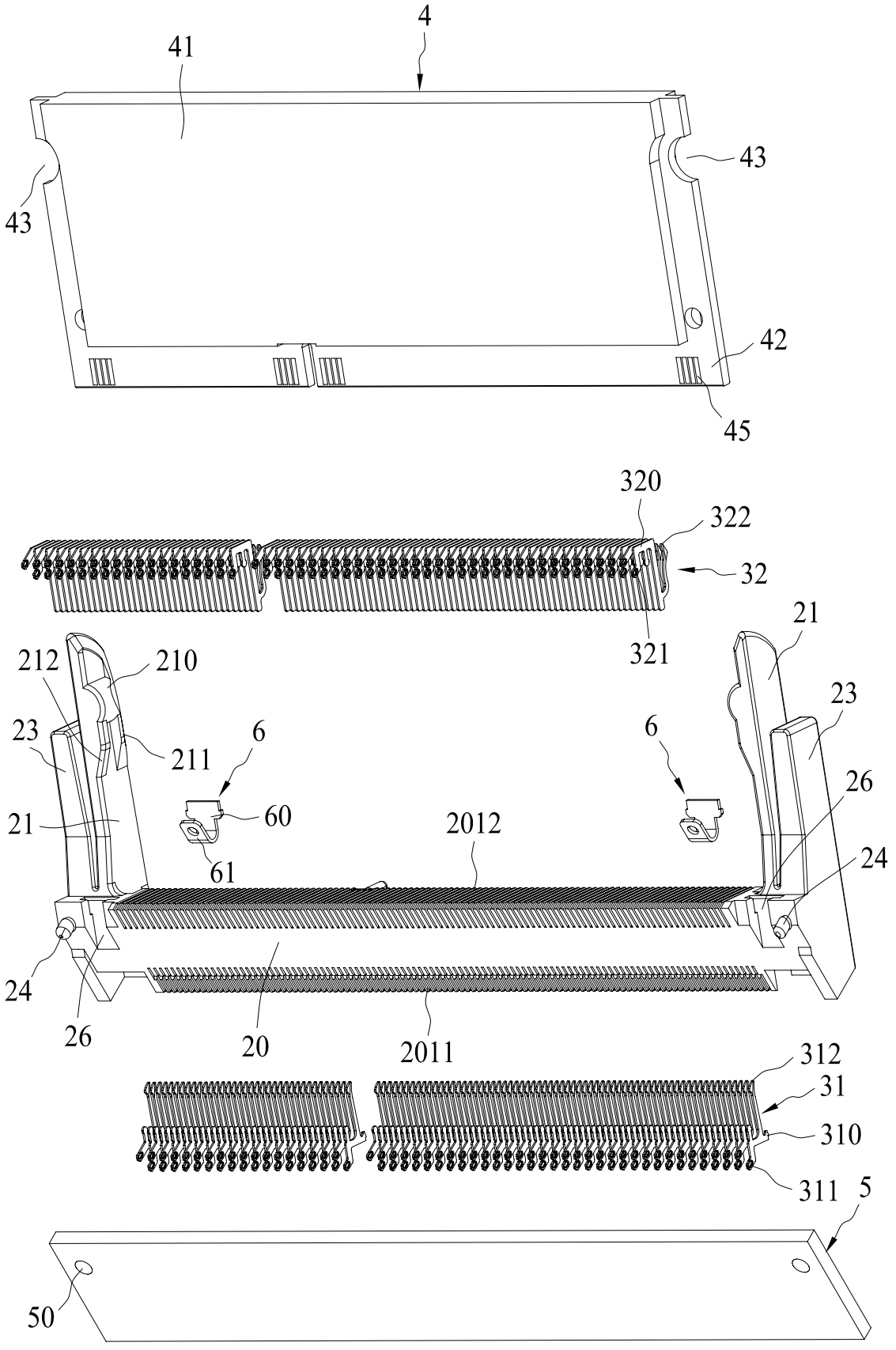
4
41
43
43
42
45
320
322
32
321
21
212
210
23
211
6
6
23
60
26
21
2012
61
24
24
26
20
2011
312
31
310
311
5
50

FIG. 8

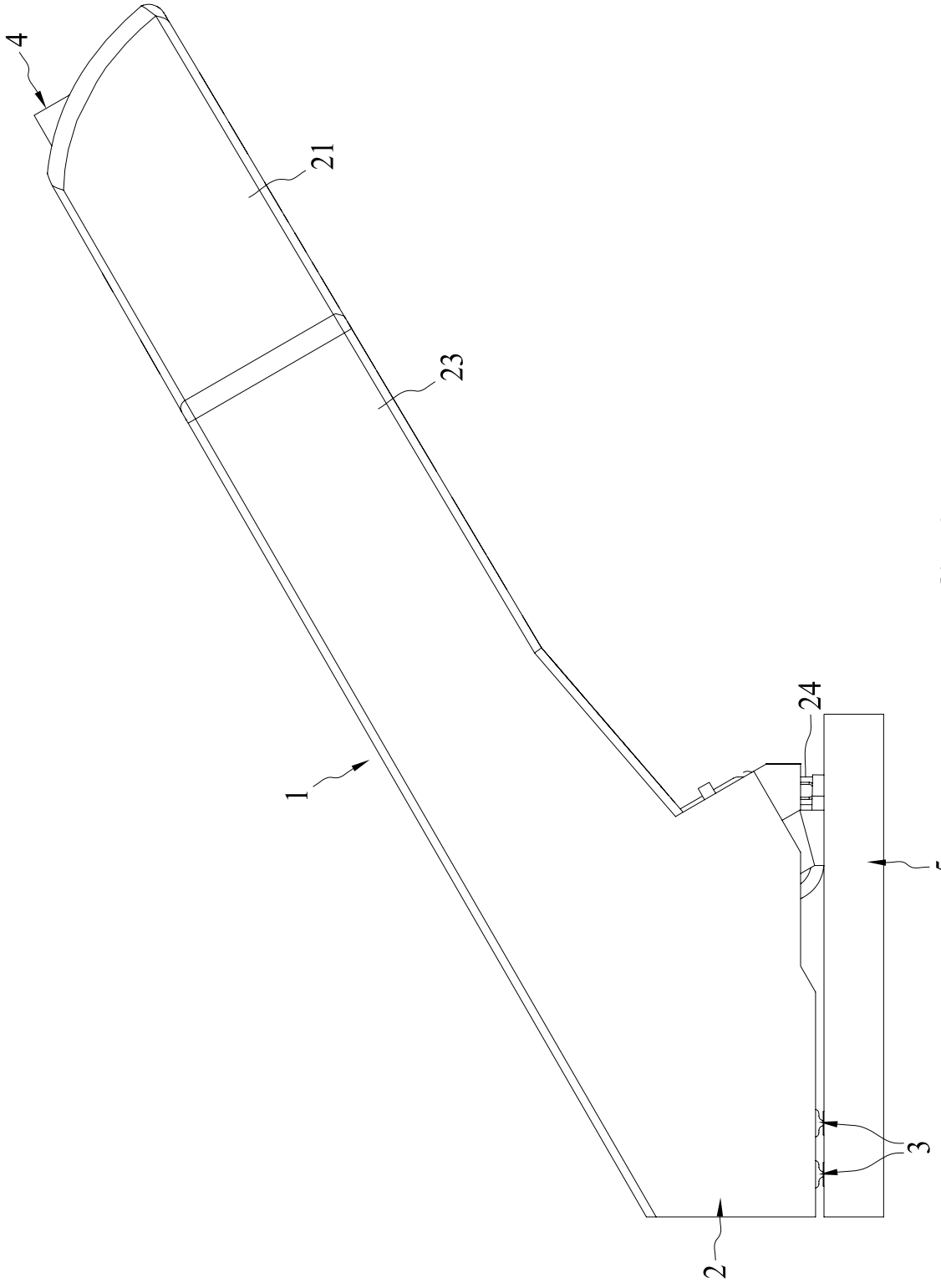

FIG. 9

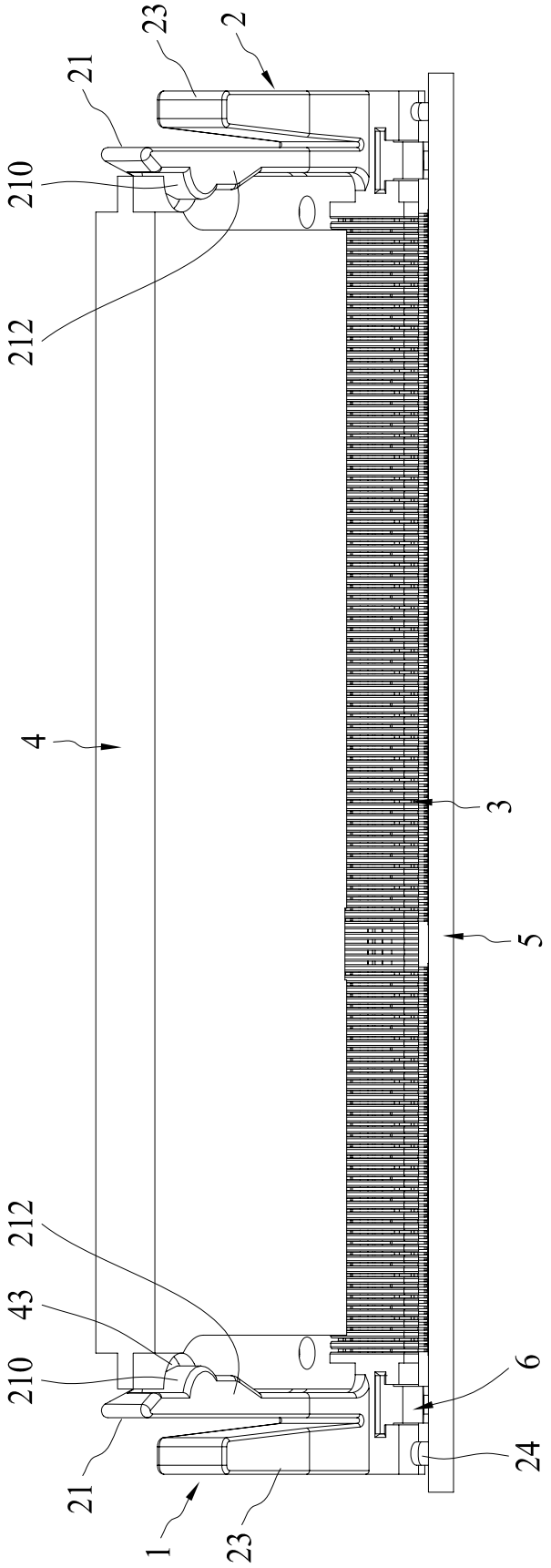

FIG. 10

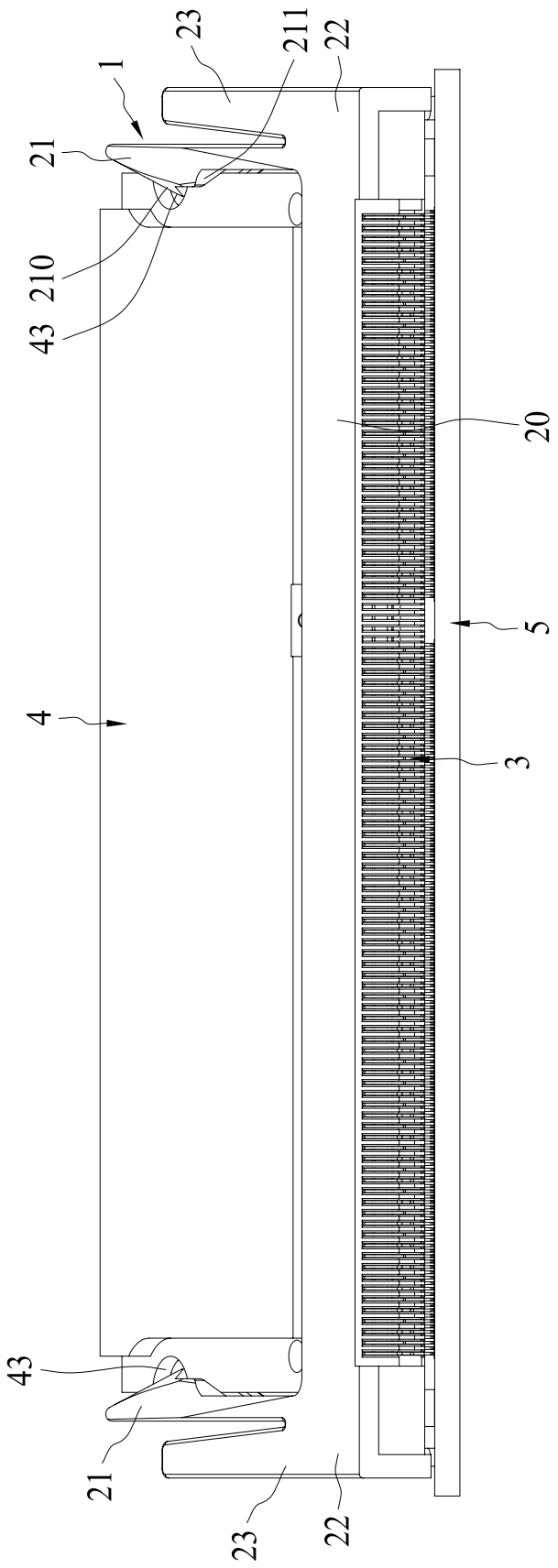

FIG. 11