Fig. 1

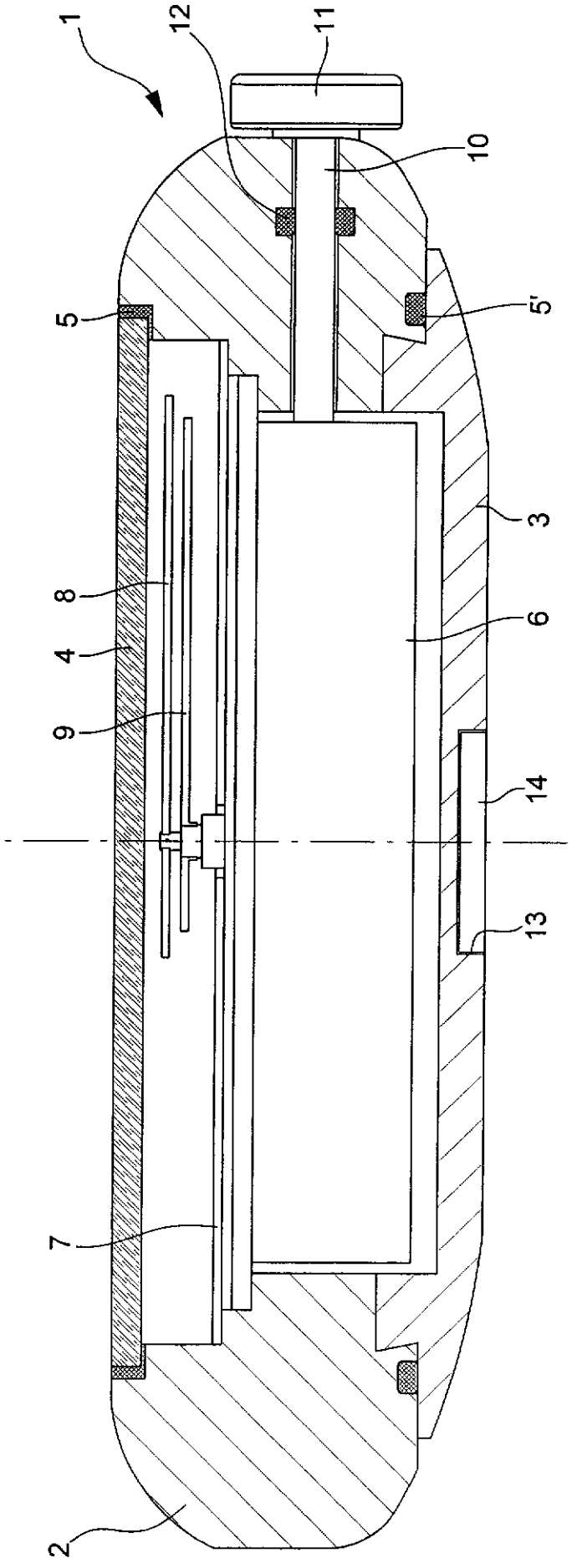

Fig.2

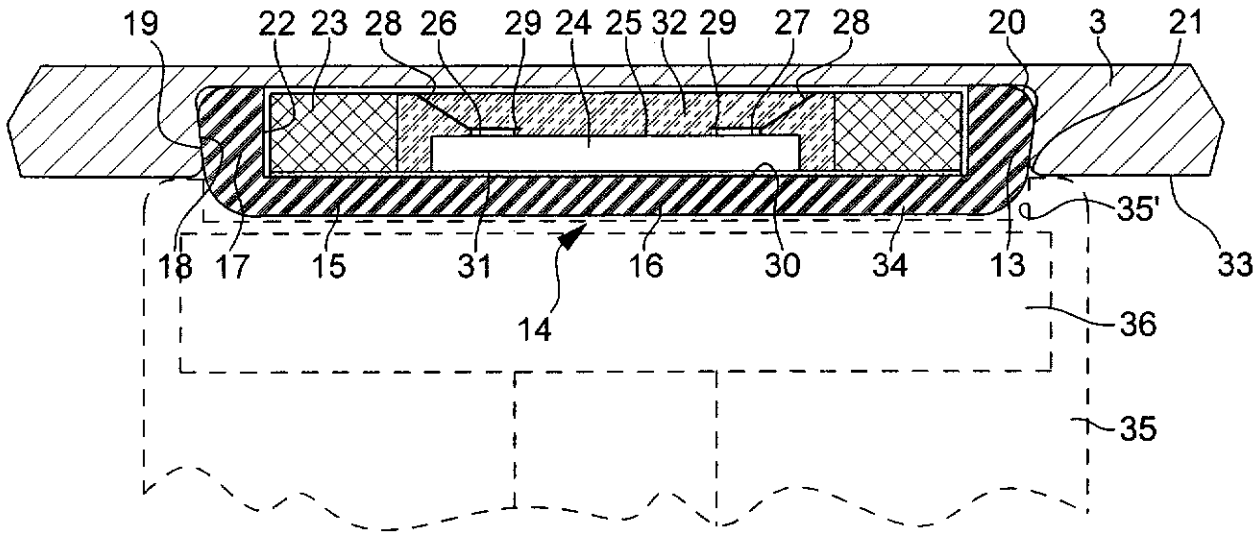
19
22
23
28
26
29
24
25
32
29
27
28
20
3
21
35'
33
18
17
15
31
16
30
34
13
14
36
35

Fig.3

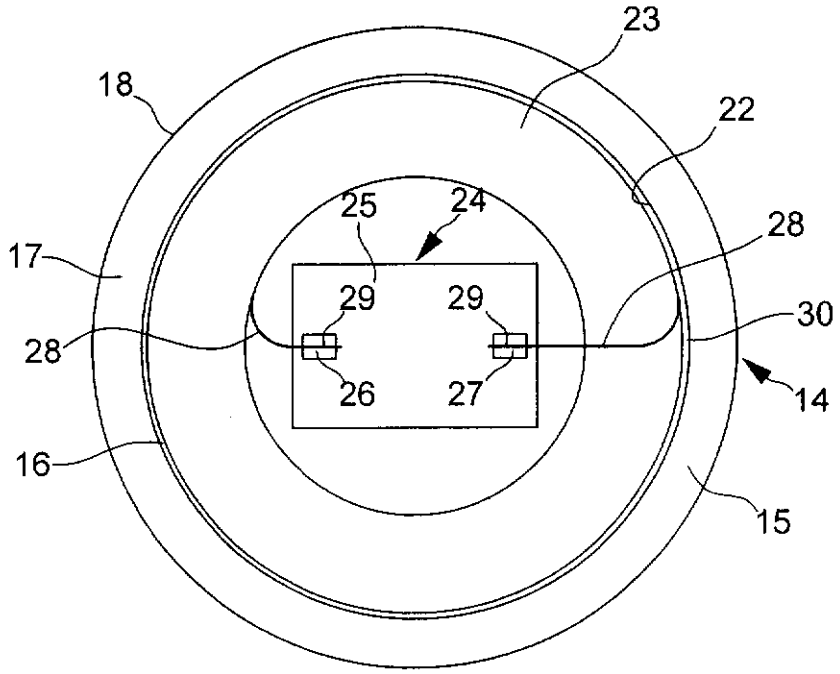
23
18
22
25
24
28
17
29
29
30
28
26
27
14
16
15

Fig.4

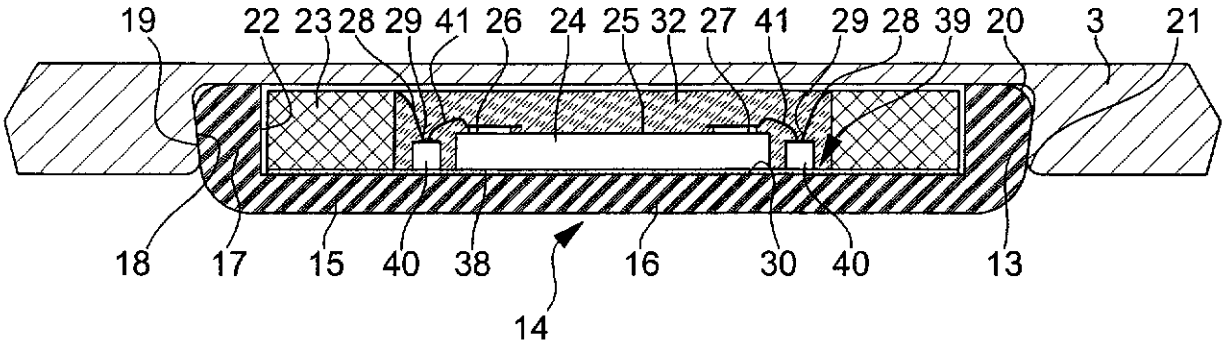
19
22
23
28
29
41
26
24
25
32
27
41
29
28
39
20
3
21
18
17
15
40
38
16
30
40
13
14

Fig.5

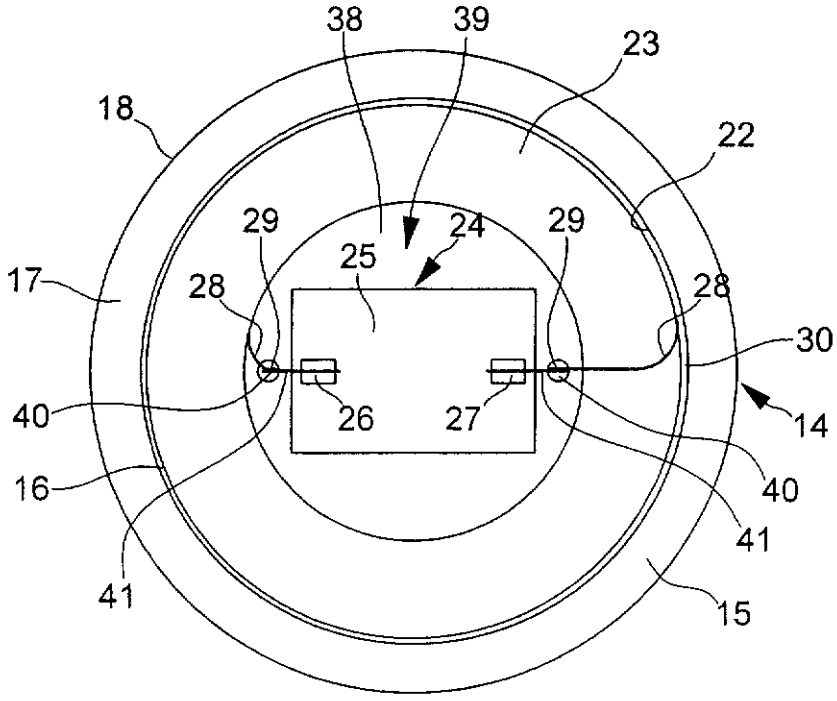
38
39
23
18
22
29
24
29
25
17
28
28
30
40
26
27
14
16
40
41
41
15

Fig.6

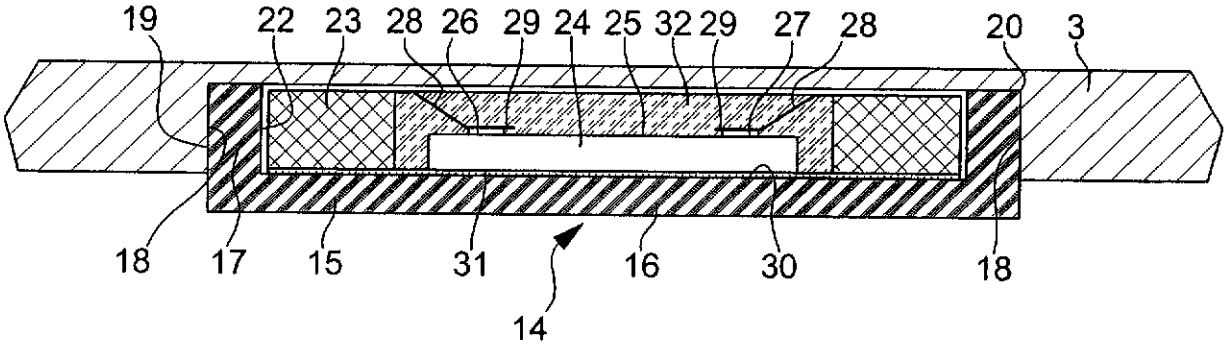
19
22
23
28
26
29
24
25
32
29
27
28
20
3
18
17
15
31
16
30
18
14

Fig.7

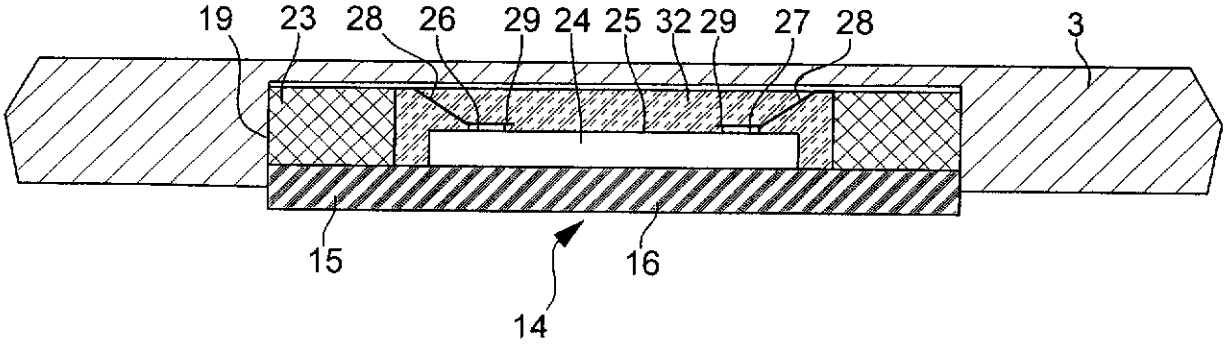
19
23
28
26
29
24
25
32
29
27
28
3
15
16
14