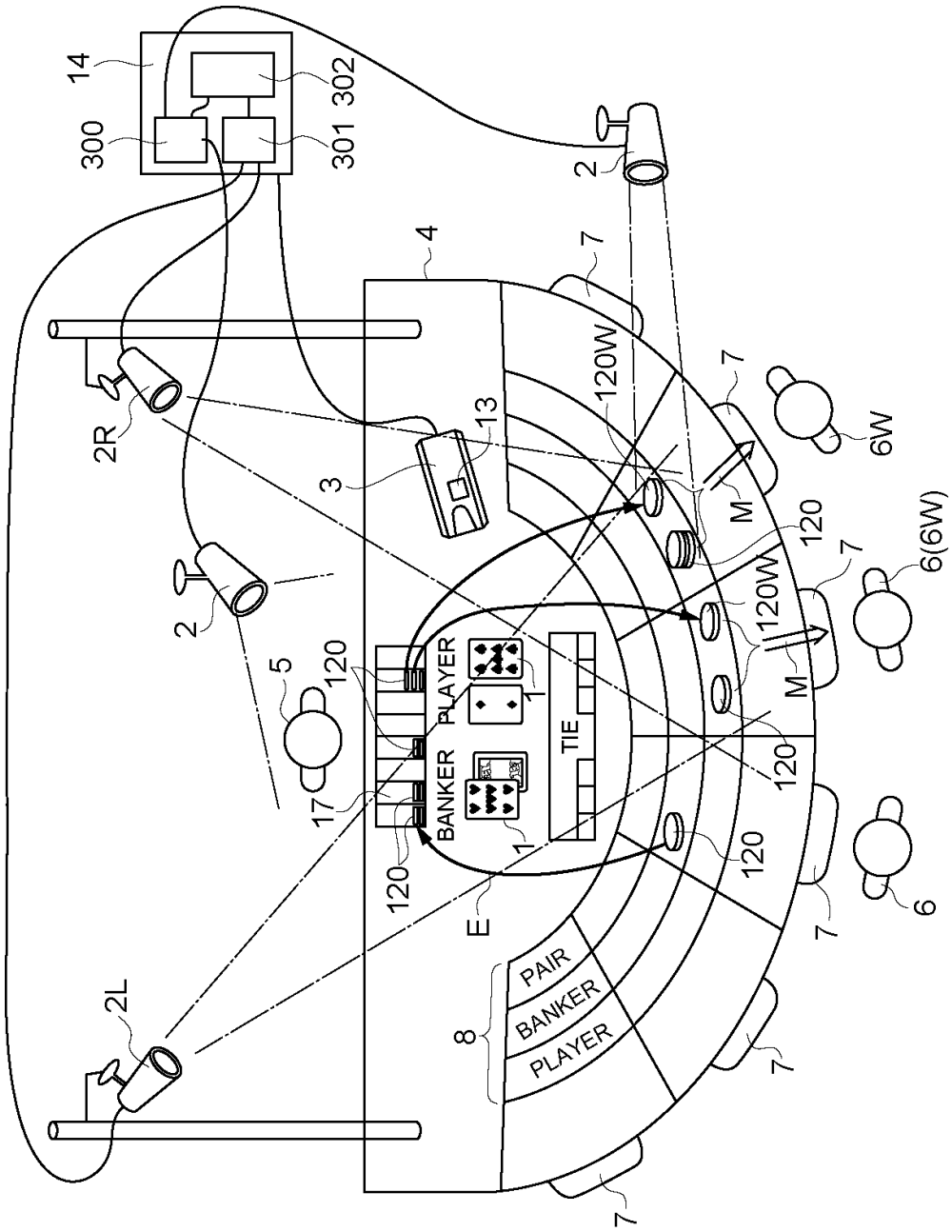
14
300
301
302
2
4
7
120W
2R
13
3
6W
M
120
6(6W)
2
5
120
PLAYER
1
TIE
BANKER
17
E
6
PAIR
BANKER
PLAYER
8
2L

Fig. 1

Fig. 2

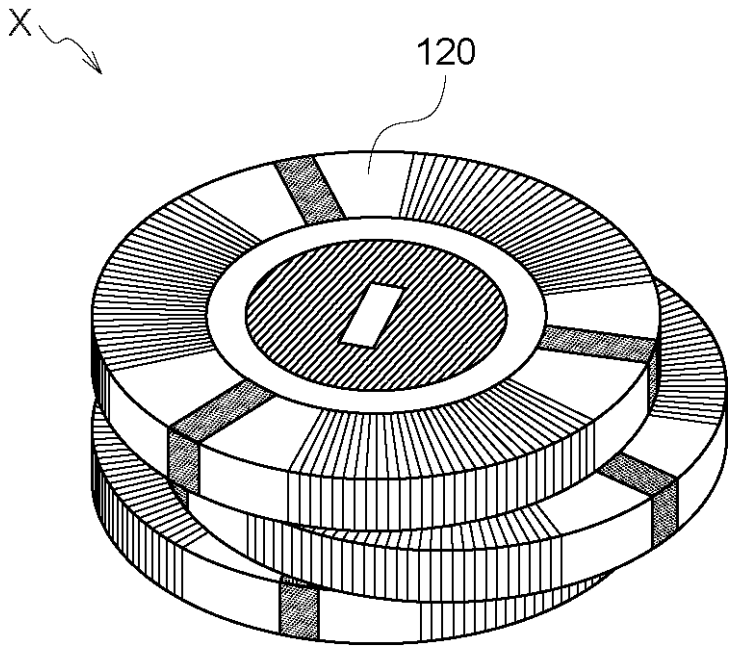

Fig. 3

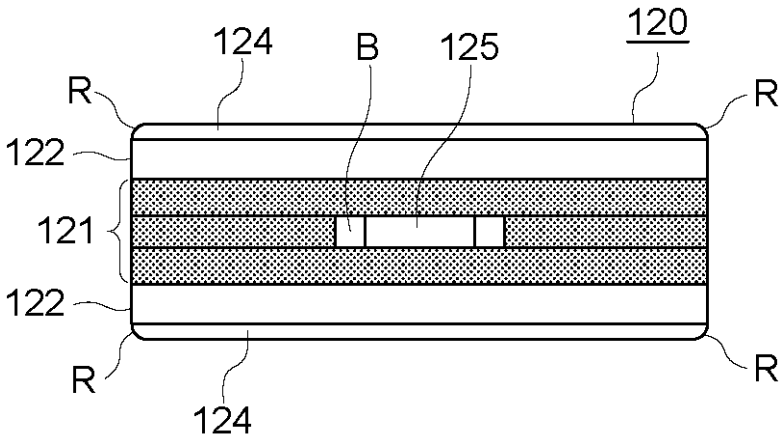

Fig. 4A

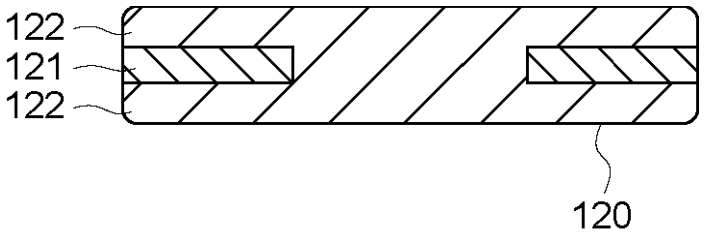

Fig. 4B

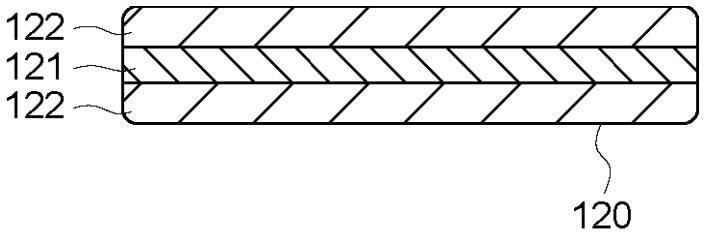

Fig. 5

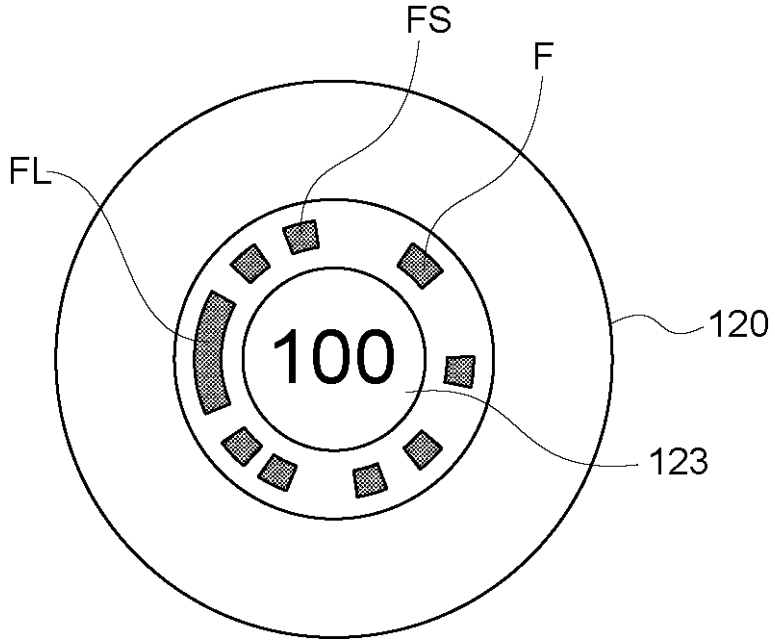

Fig. 6

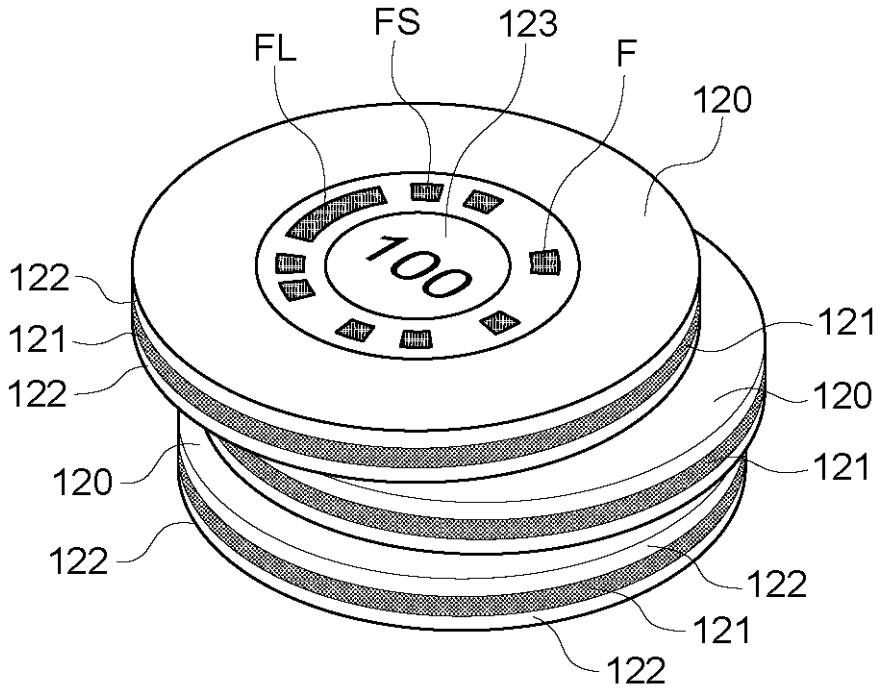

Fig. 7

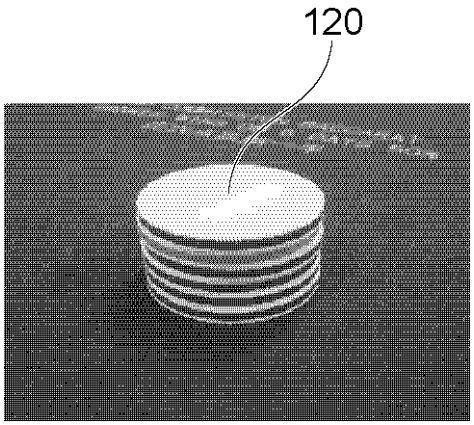

Fig. 8A

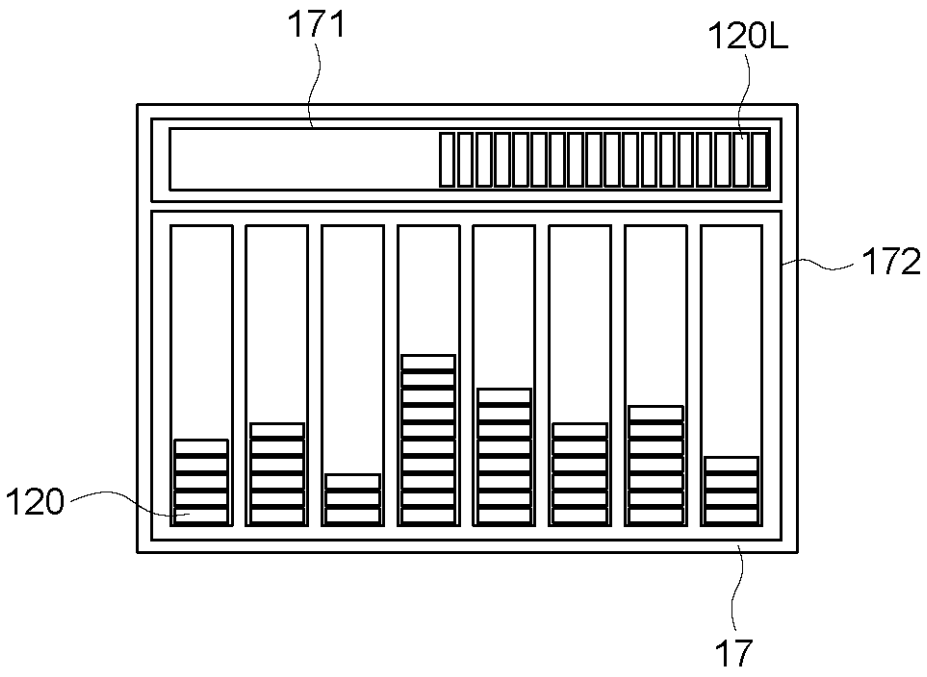

Fig. 8B

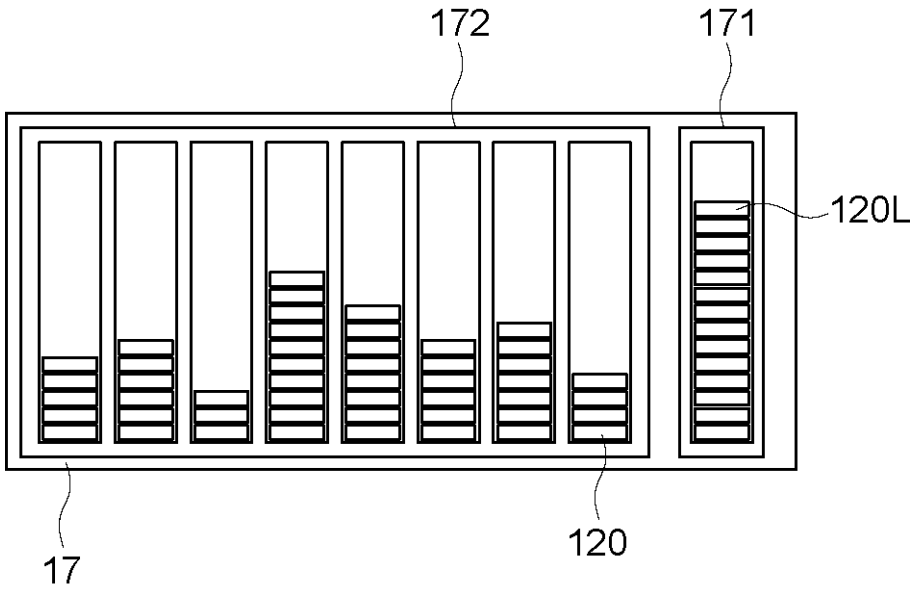

Fig. 9A

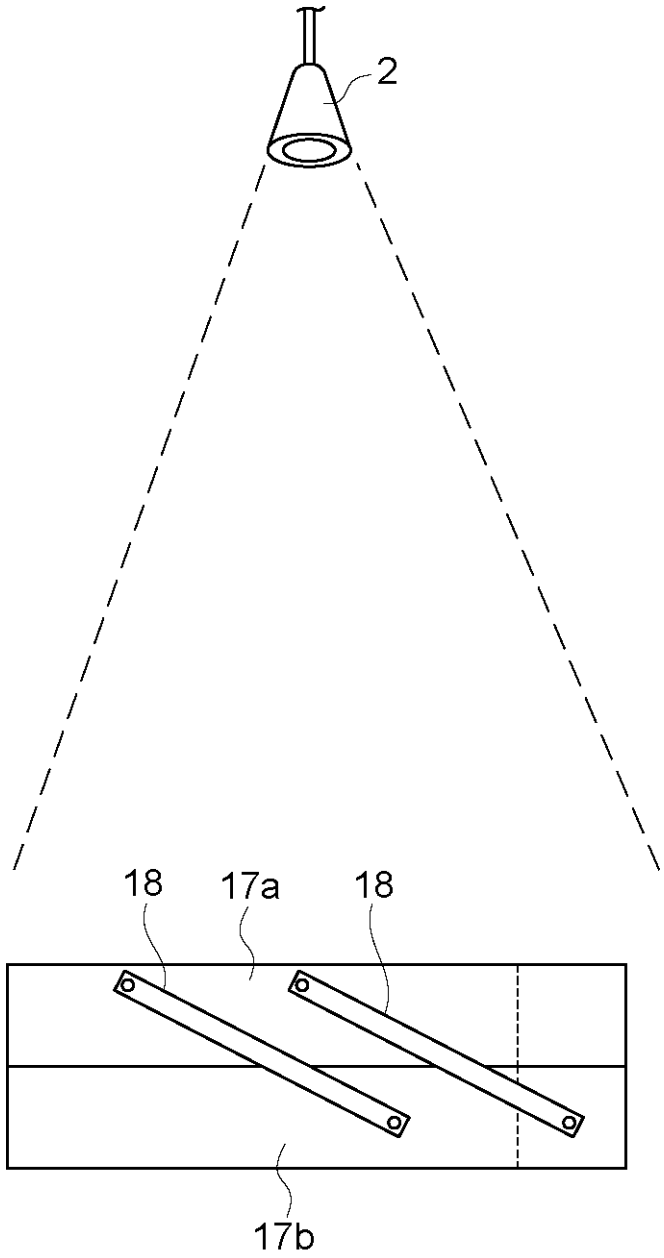

Fig. 9B

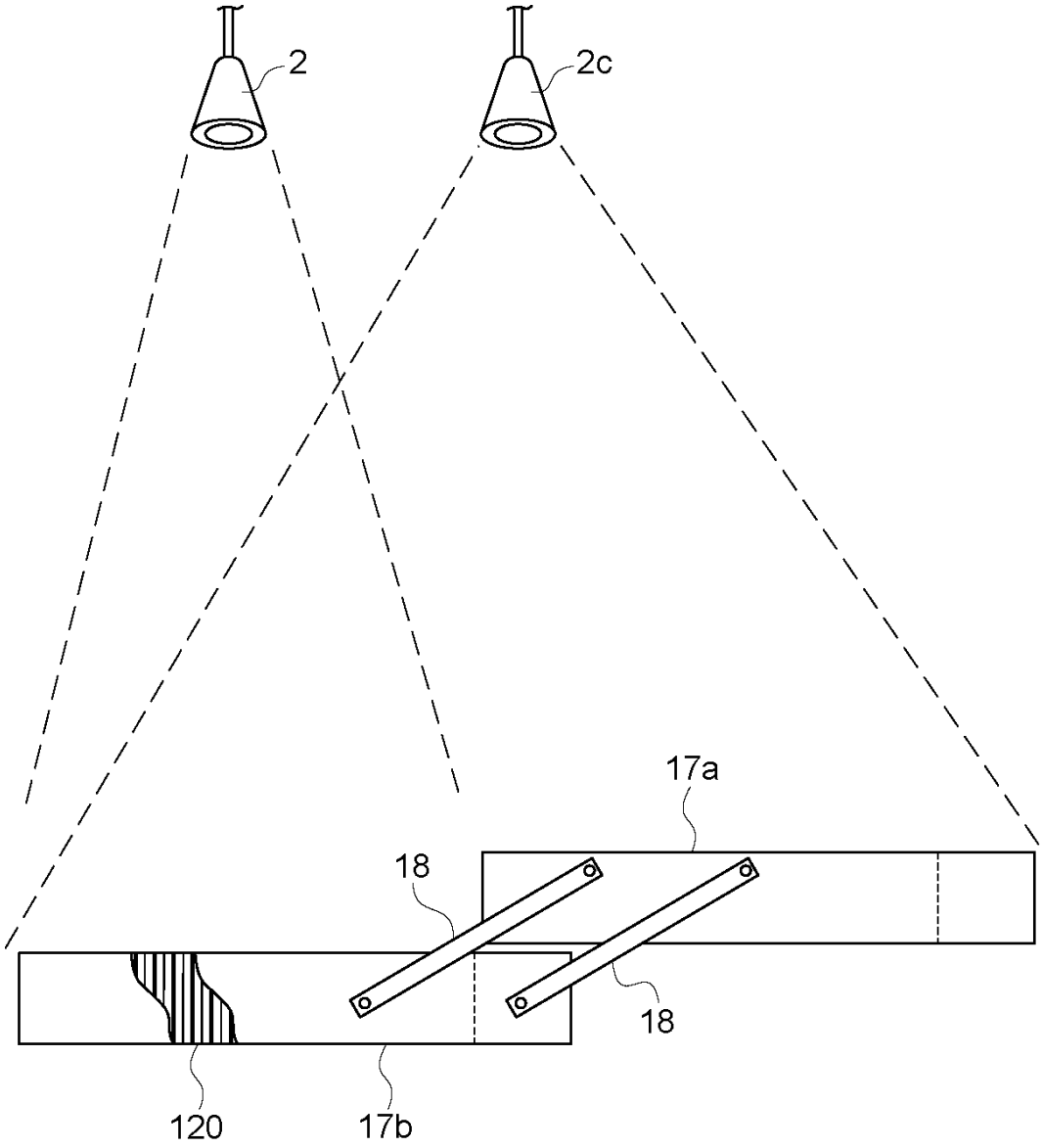

Fig. 10

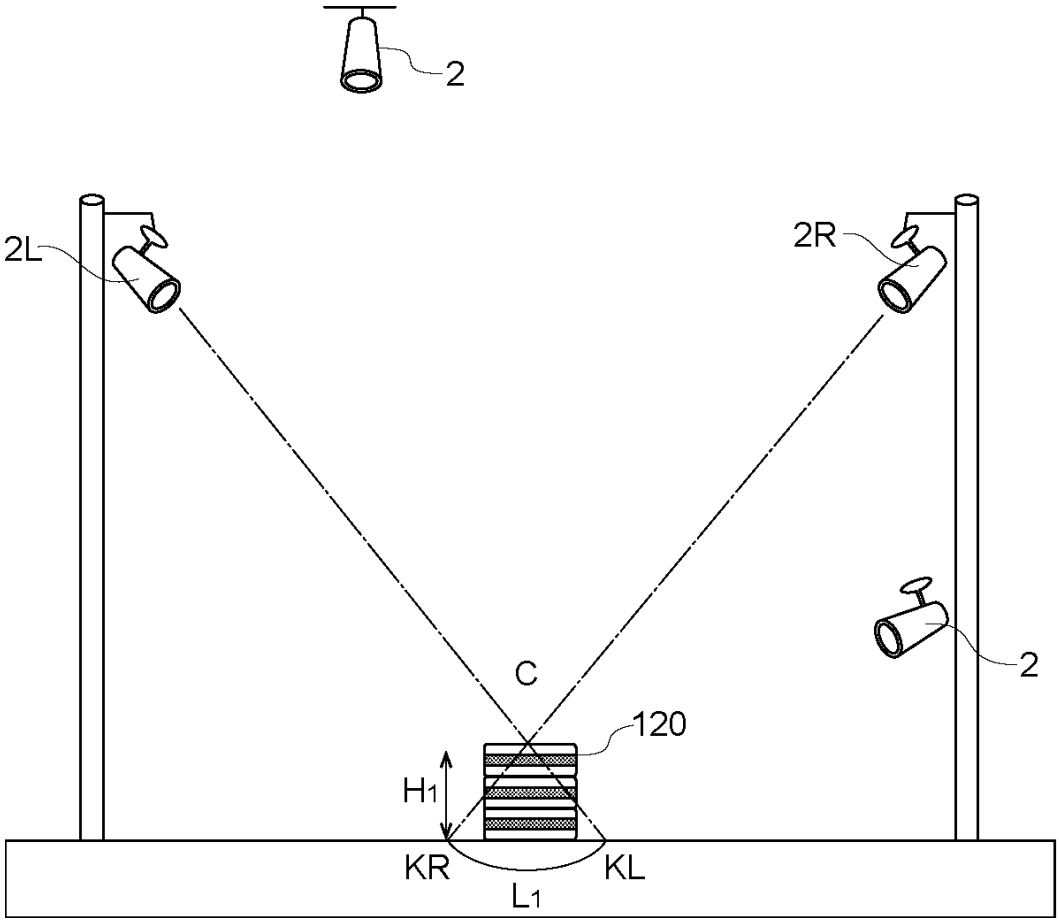

Fig. 11

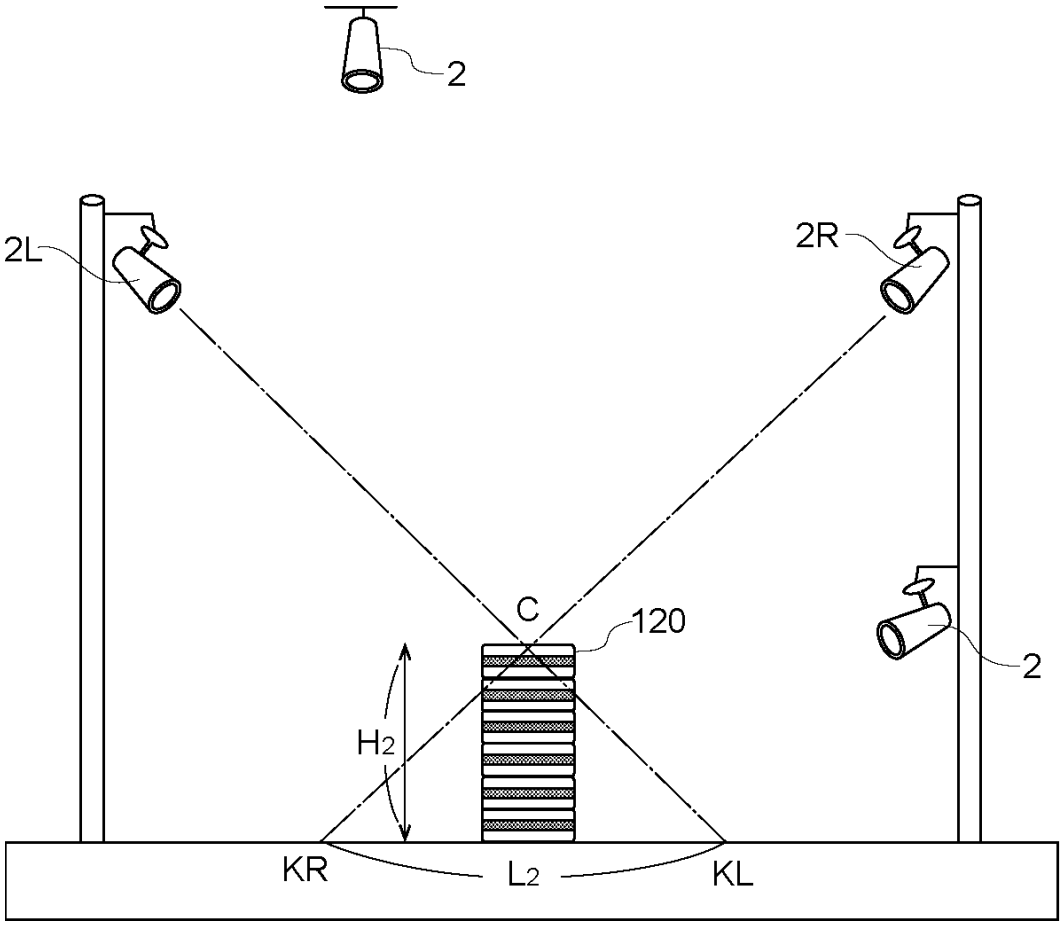

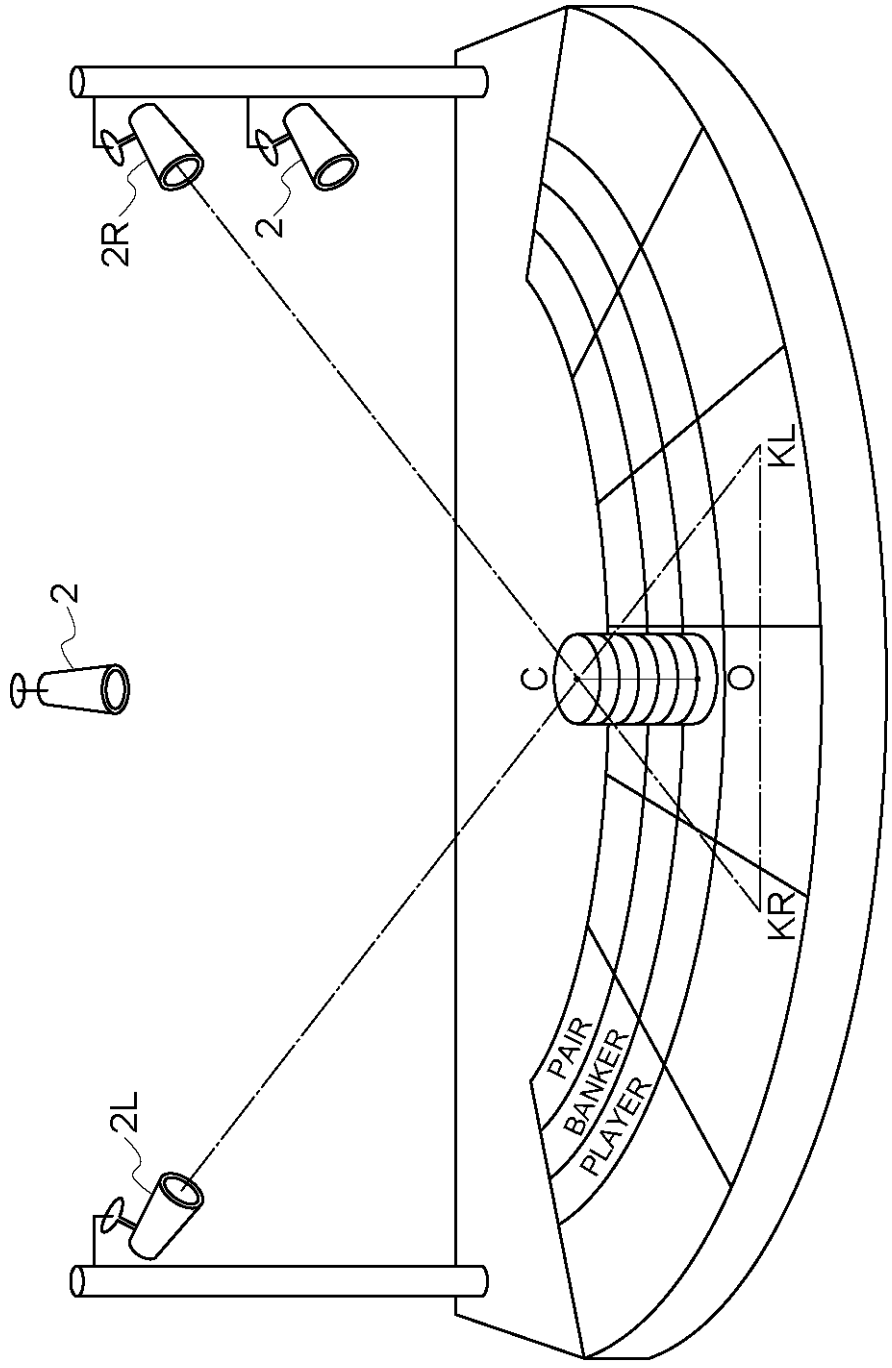


Fig. 12

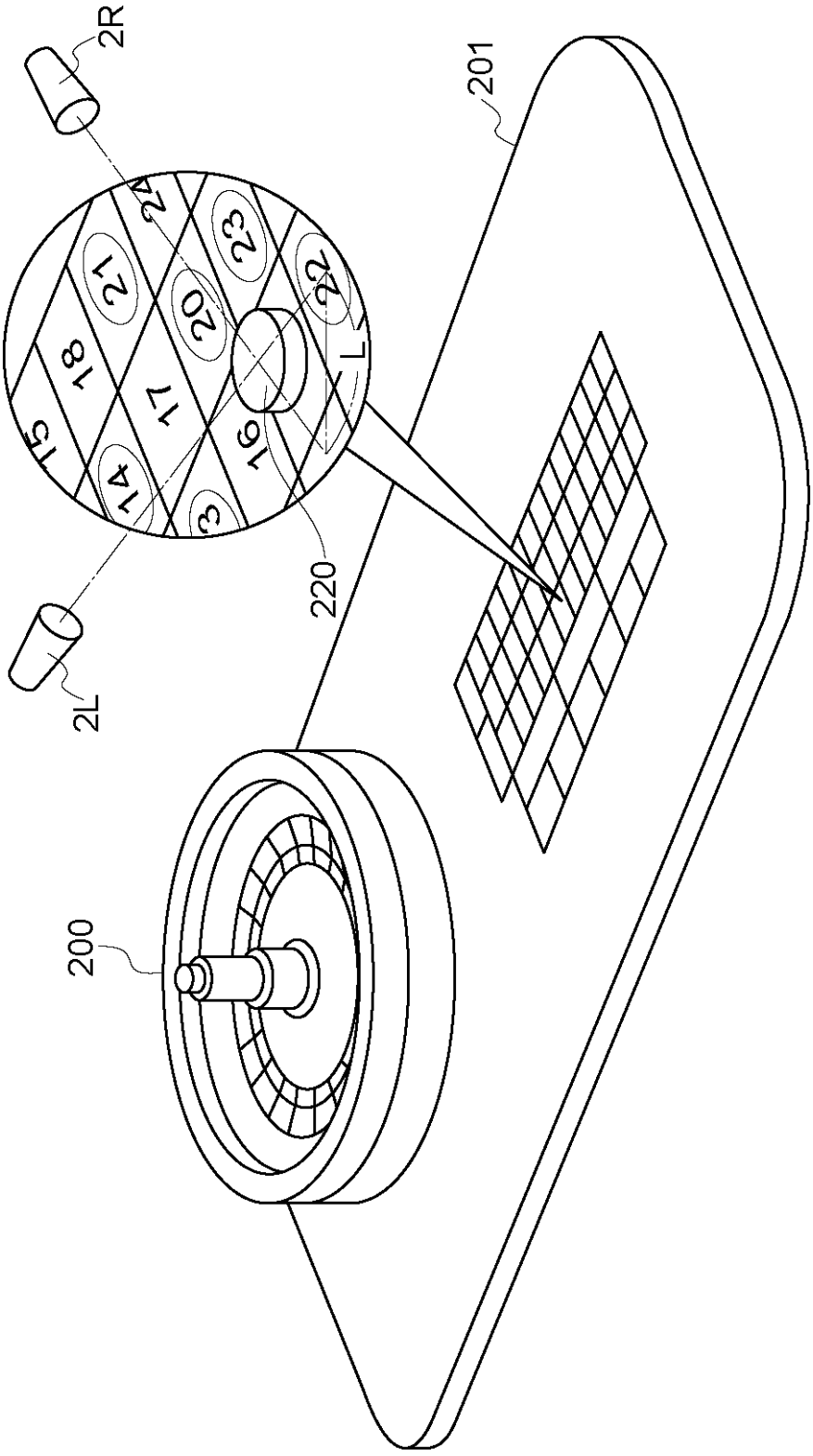


Fig. 13