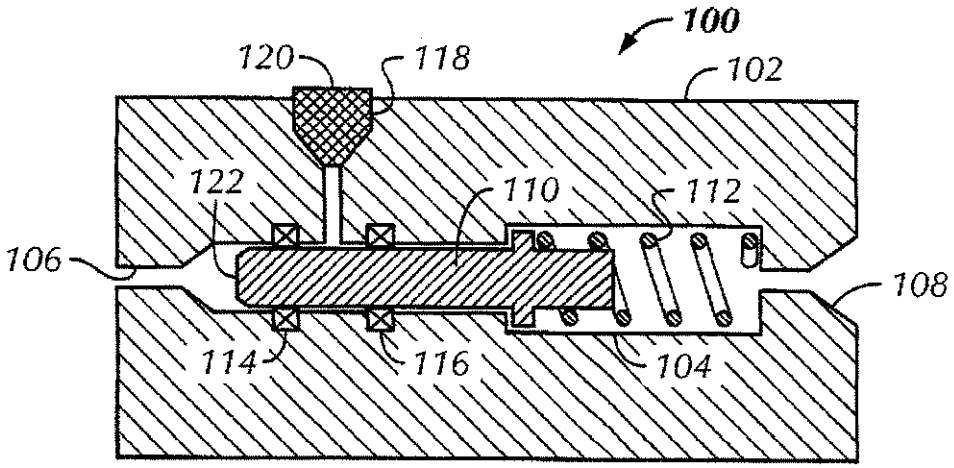
100
120
118
102
122
110
112
106
108
114
116
104

FIG. 1

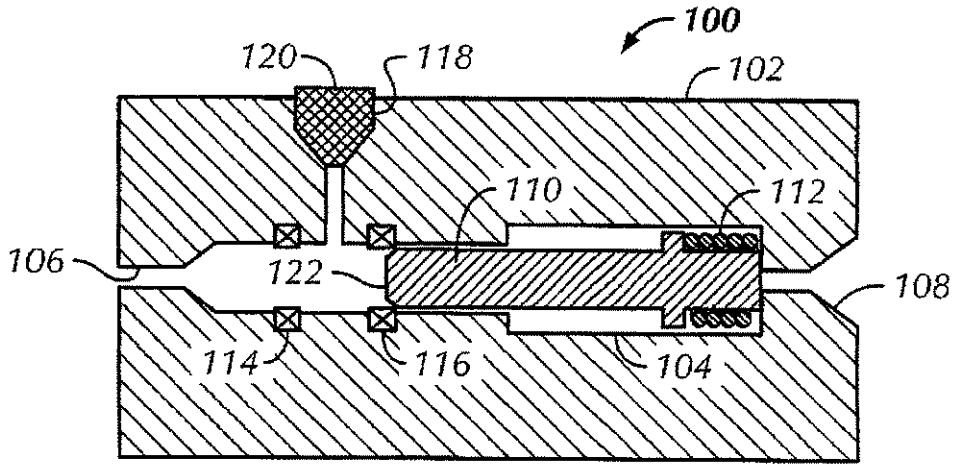
100
120
118
102
110
112
106
122
108
114
116
104

FIG. 2

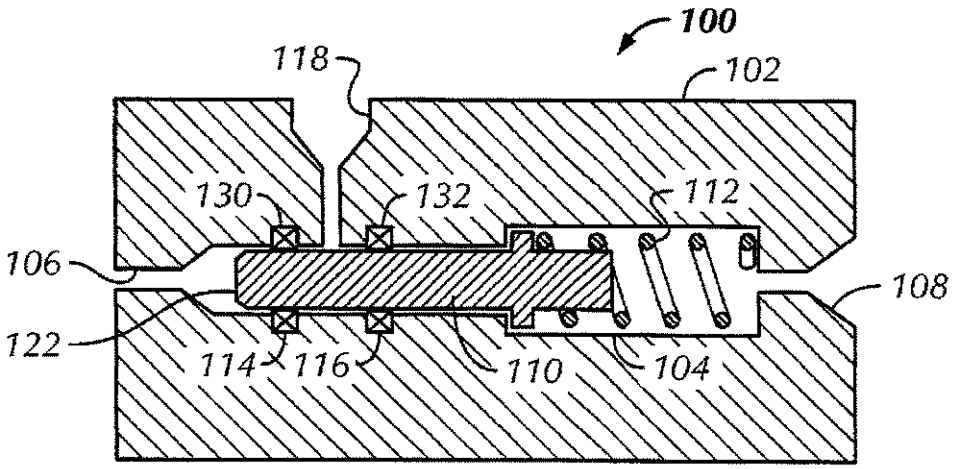

FIG. 3

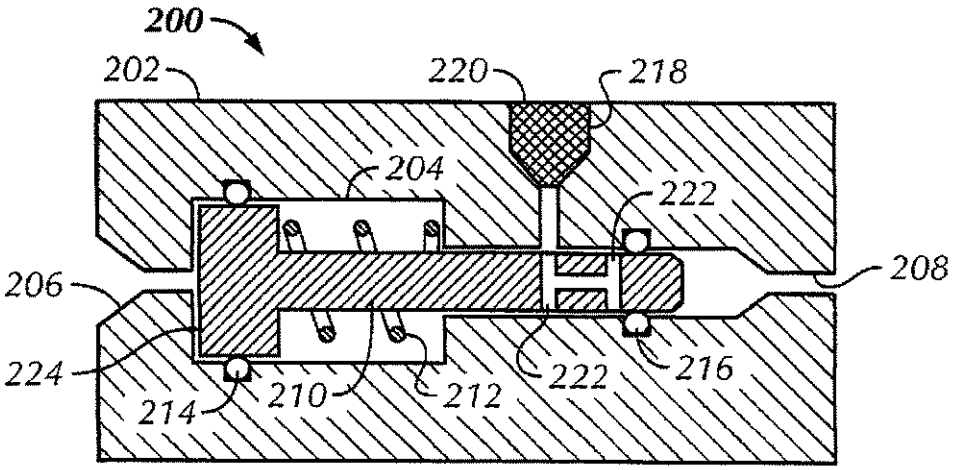

FIG. 4

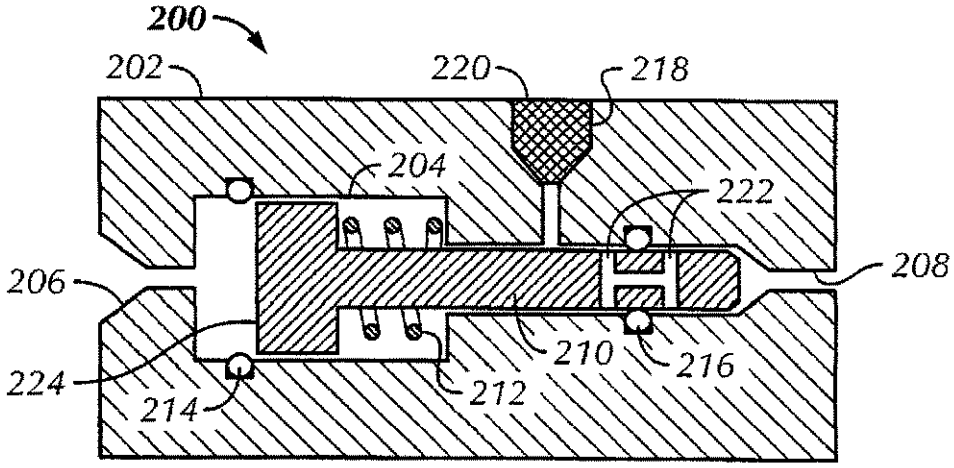

FIG. 5