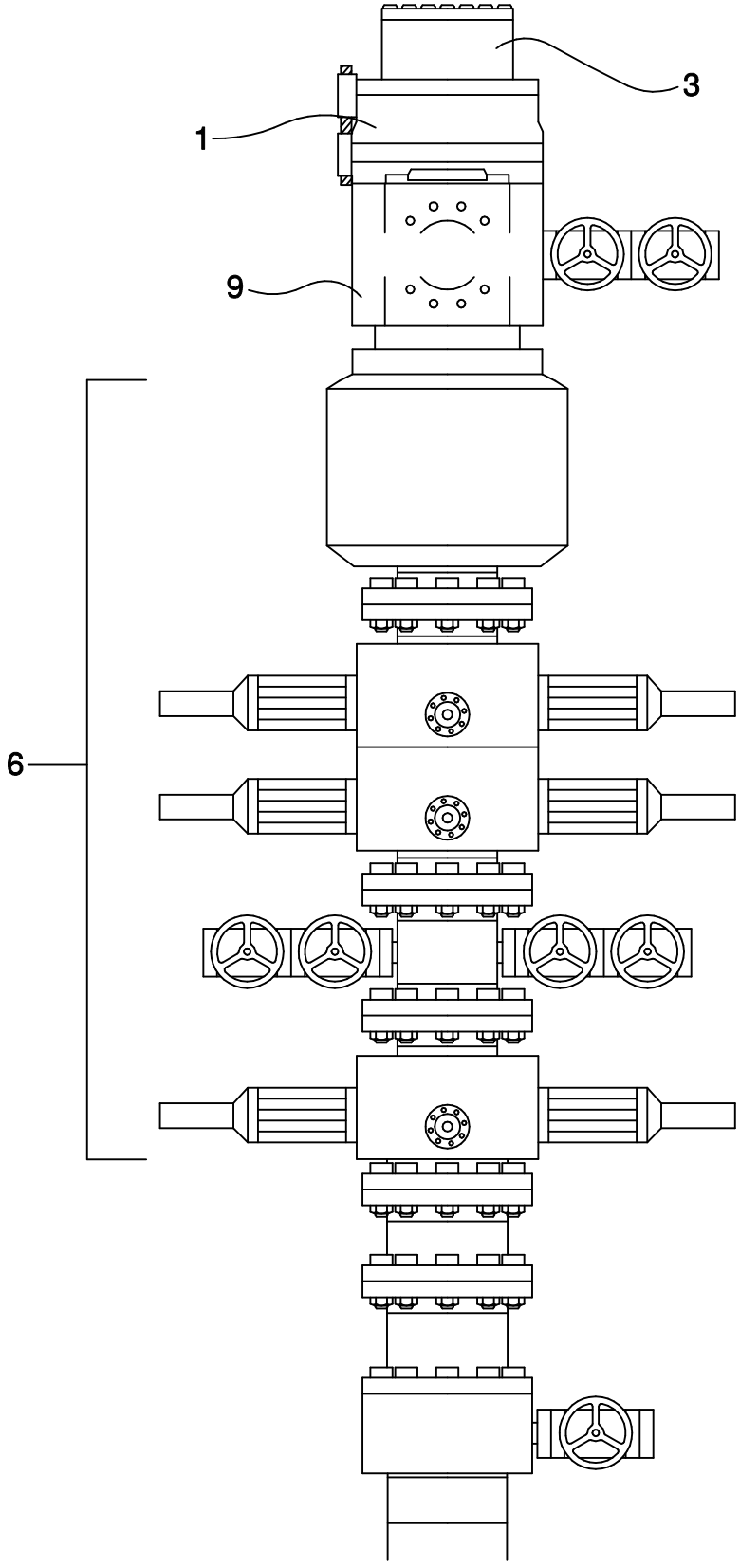

Fig. 1
(PRIOR ART)

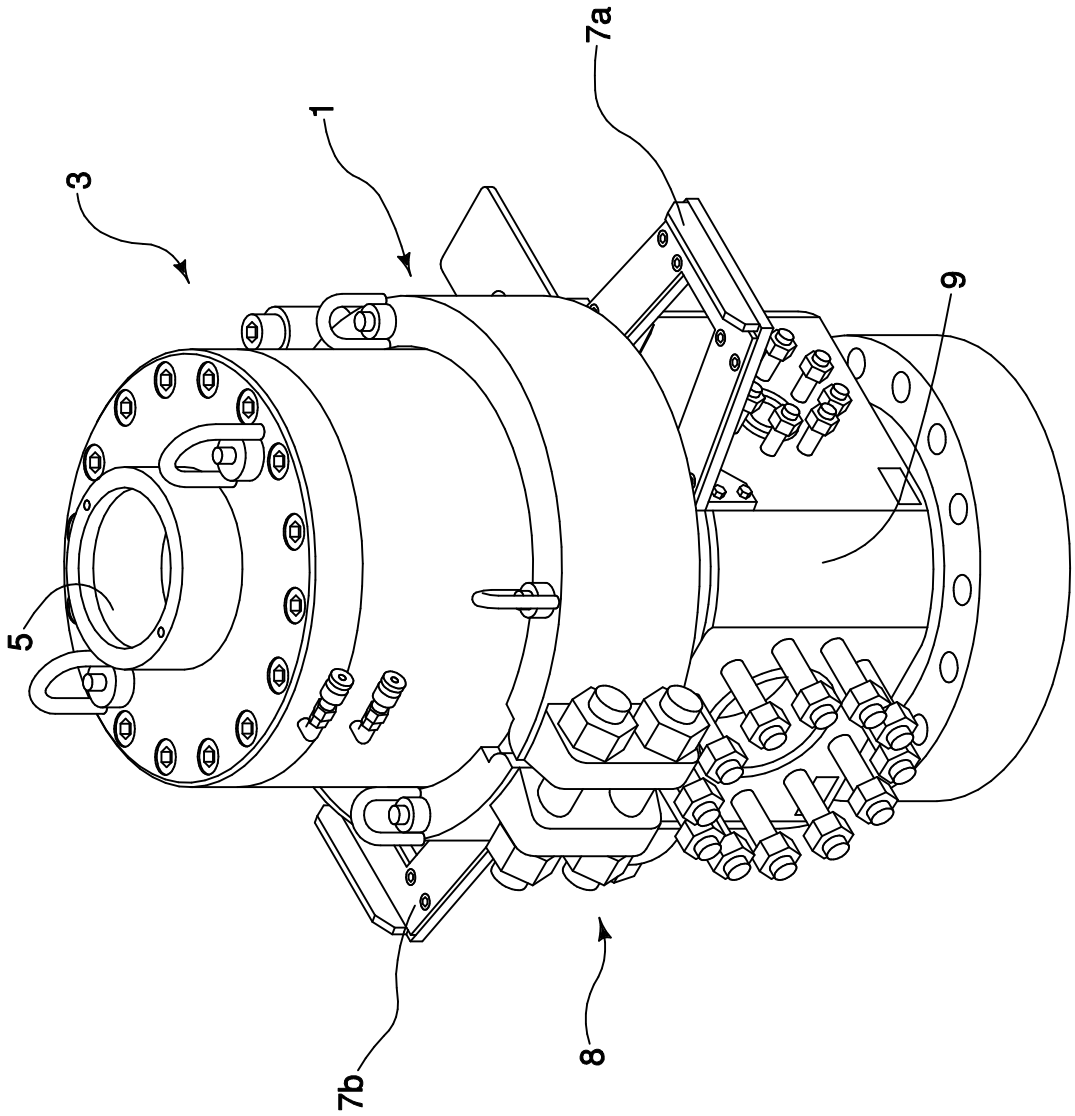

Fig. 2
(PRIOR ART)

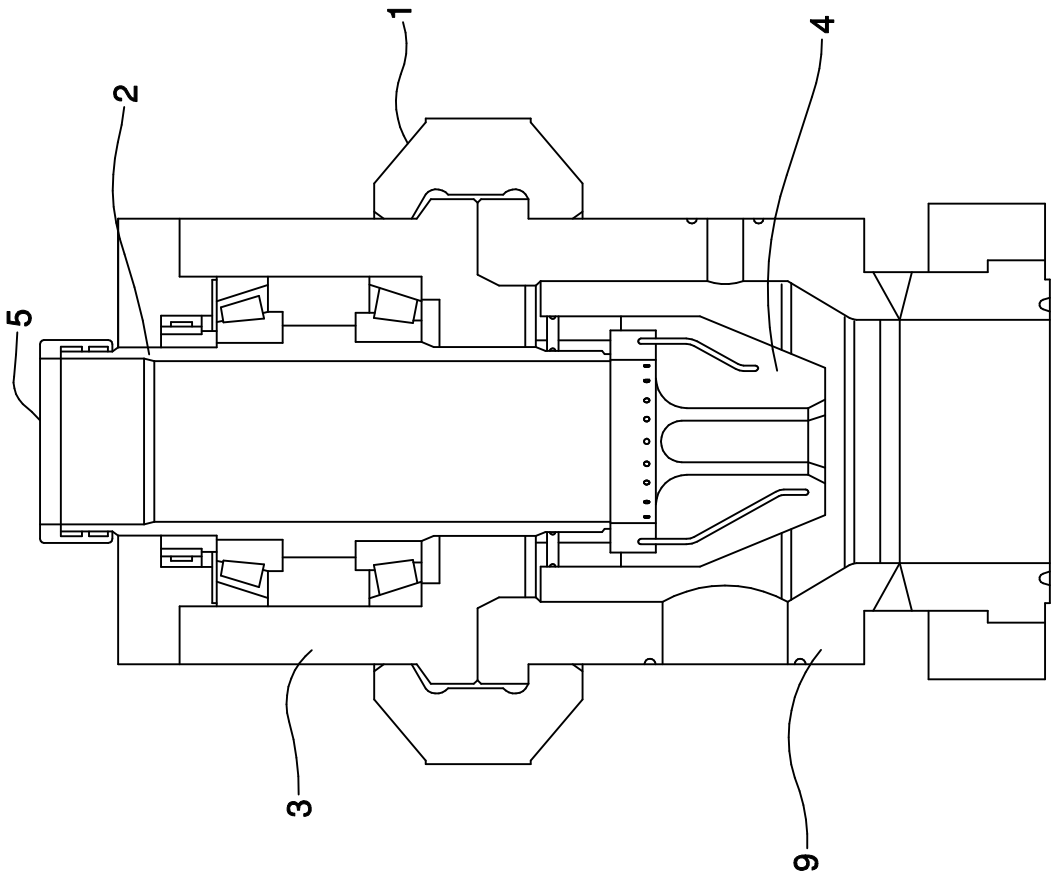

Fig. 3
(PRIOR ART)

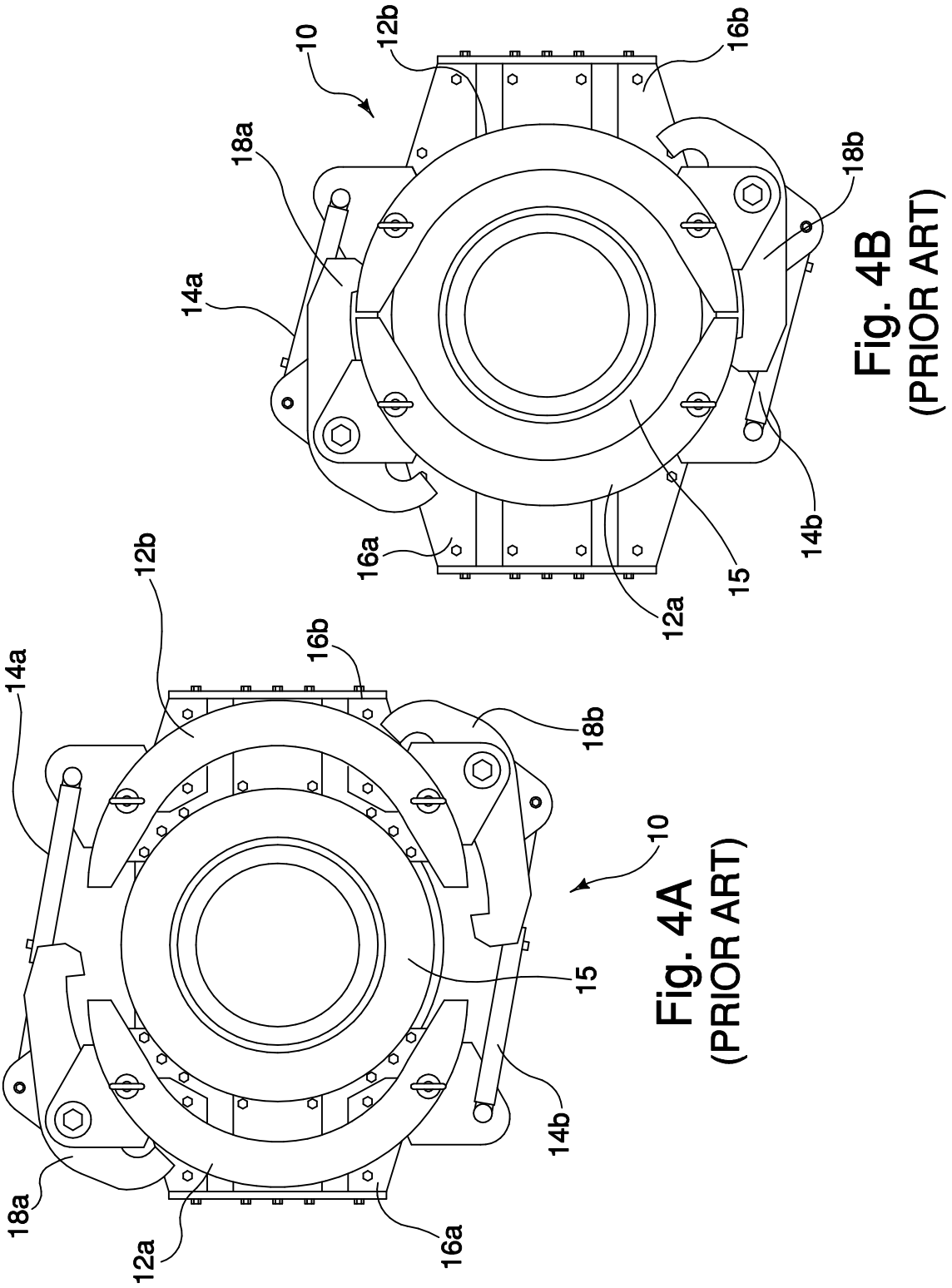

Fig. 4B
(PRIOR ART)

Fig. 4A
(PRIOR ART)

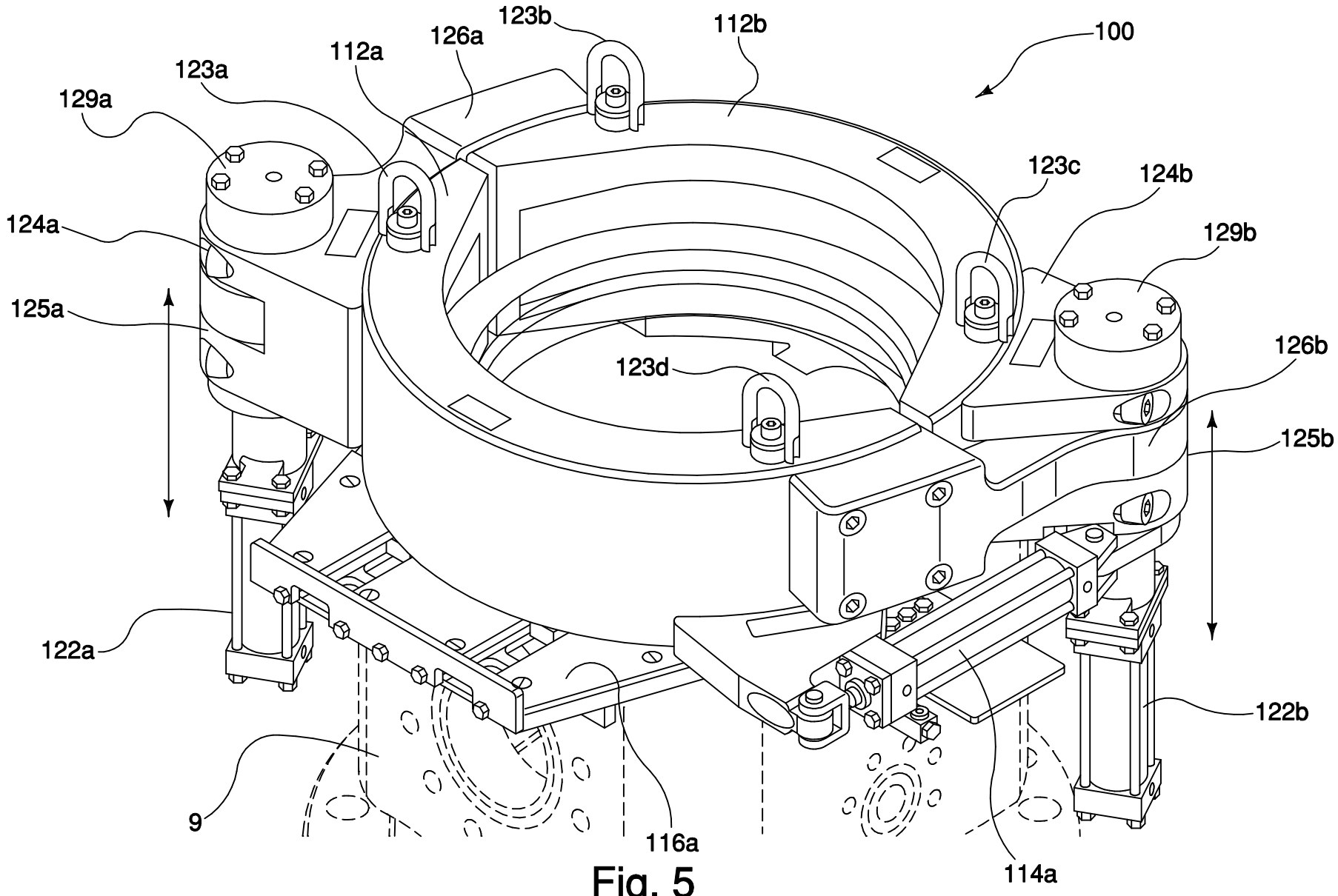
123b
112b
126a
112a
100
123a
129a
123c
124b
124a
129b
125a
123d
126b
125b
122a
122b
9
116a
114a

Fig. 5

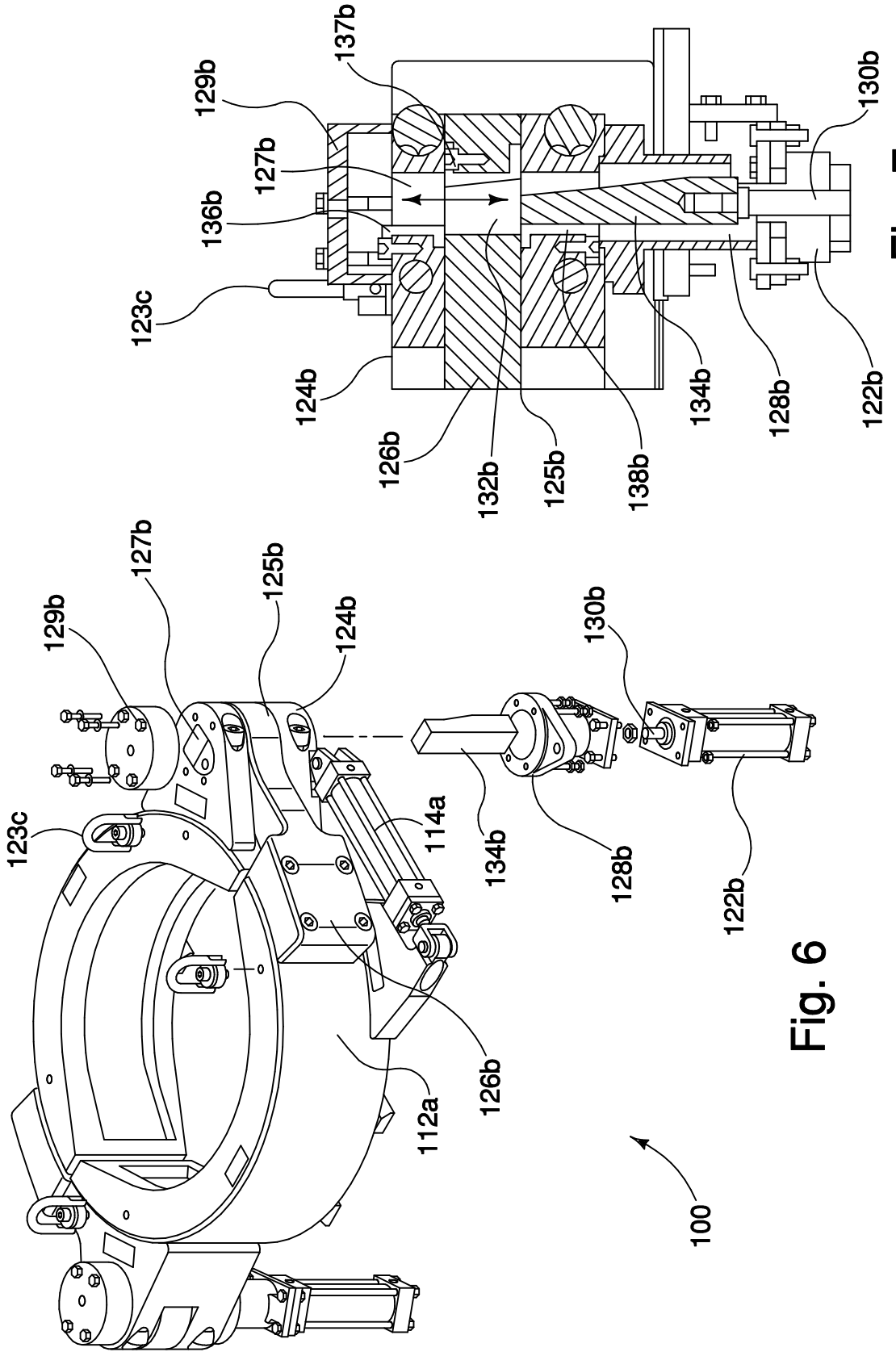
129b
127b
125b
124b
130b
123c
114a
134b
128b
122b
126b
112a
100

Fig. 6

137b
129b
127b
136b
130b
123c
124b
126b
132b
125b
138b
134b
128b
122b

Fig. 7

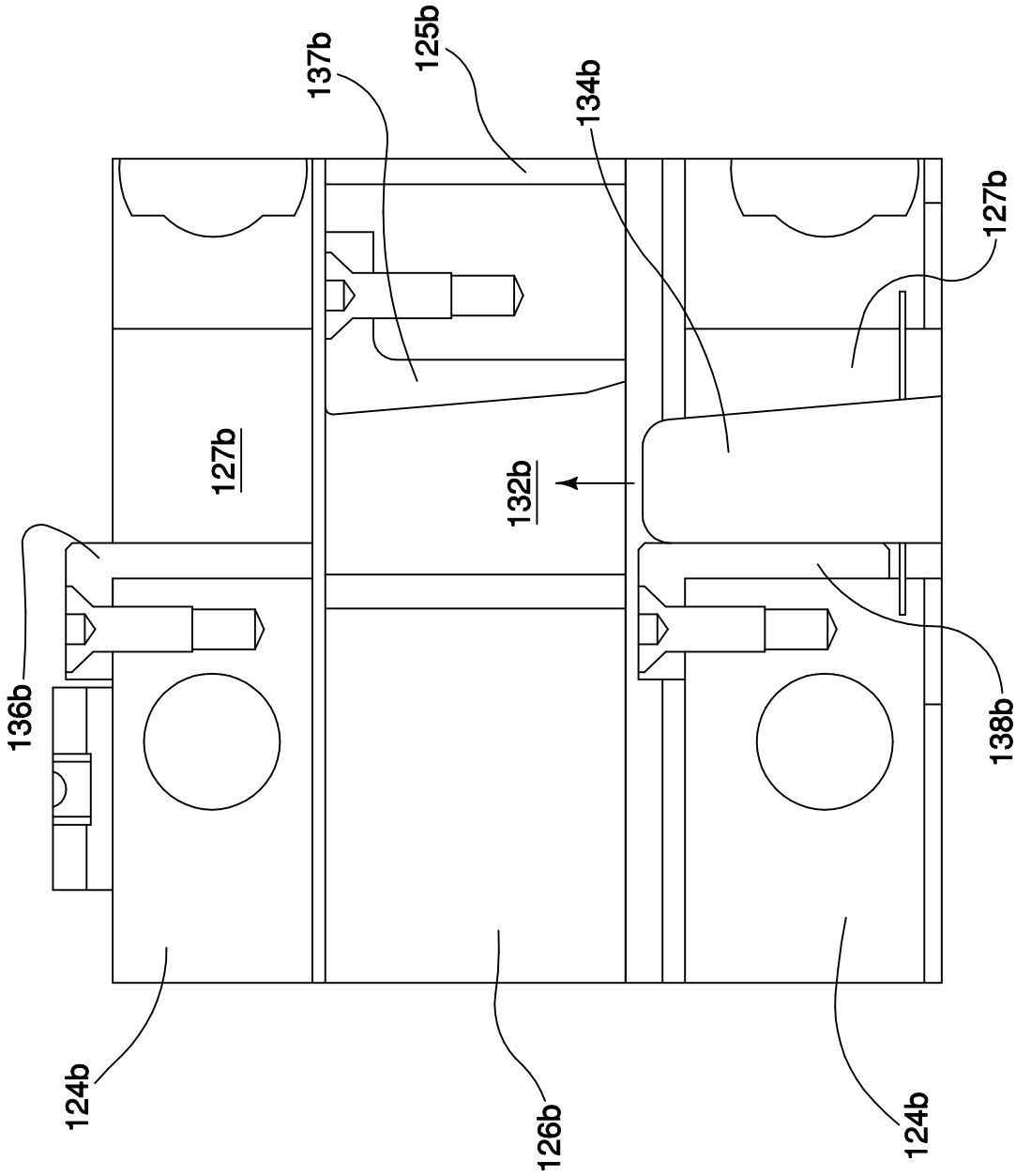

Fig. 8A

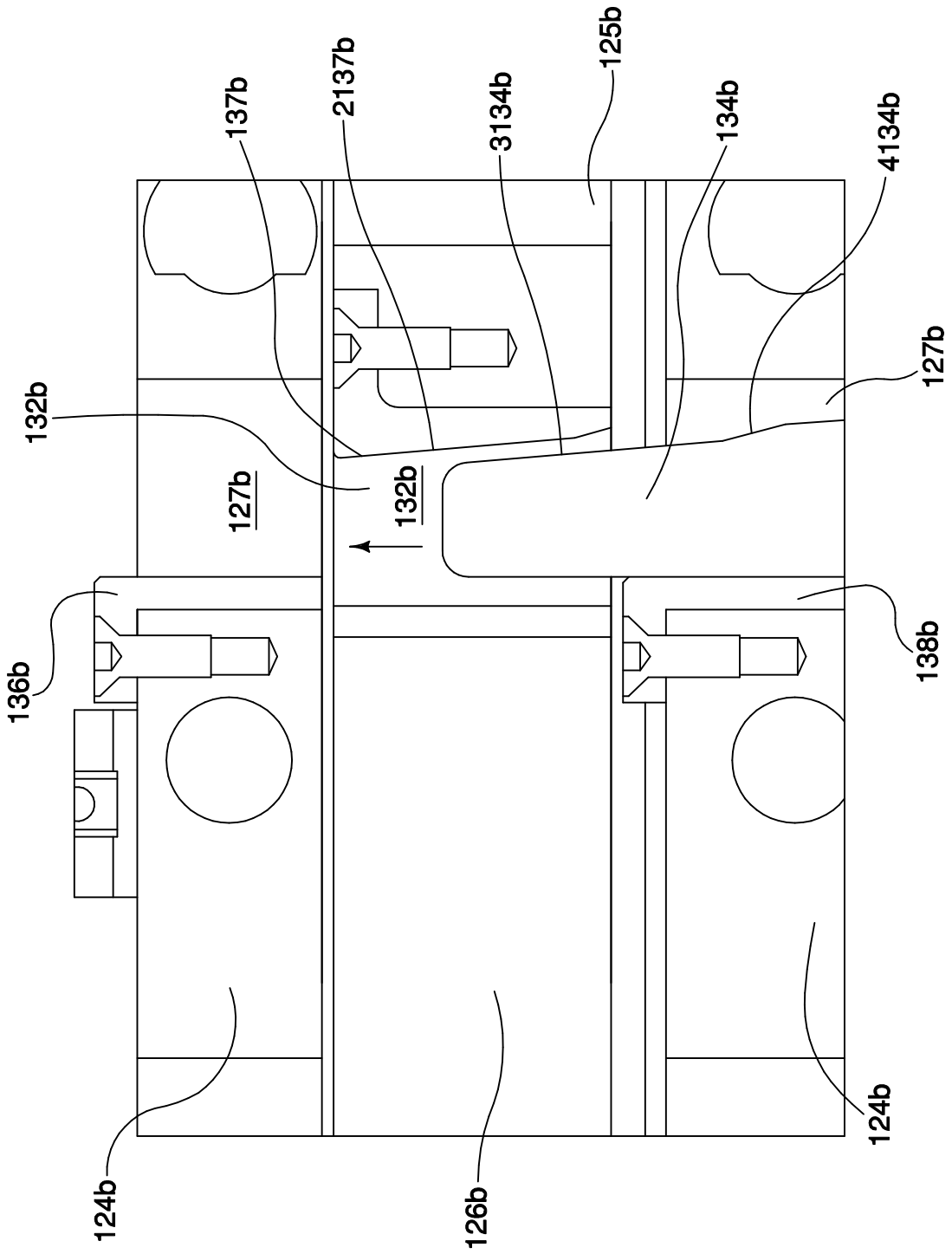
137b
2137b
3134b
125b
134b
4134b
132b
127b
132b
127b
136b
138b
124b
126b
124b

Fig. 8B

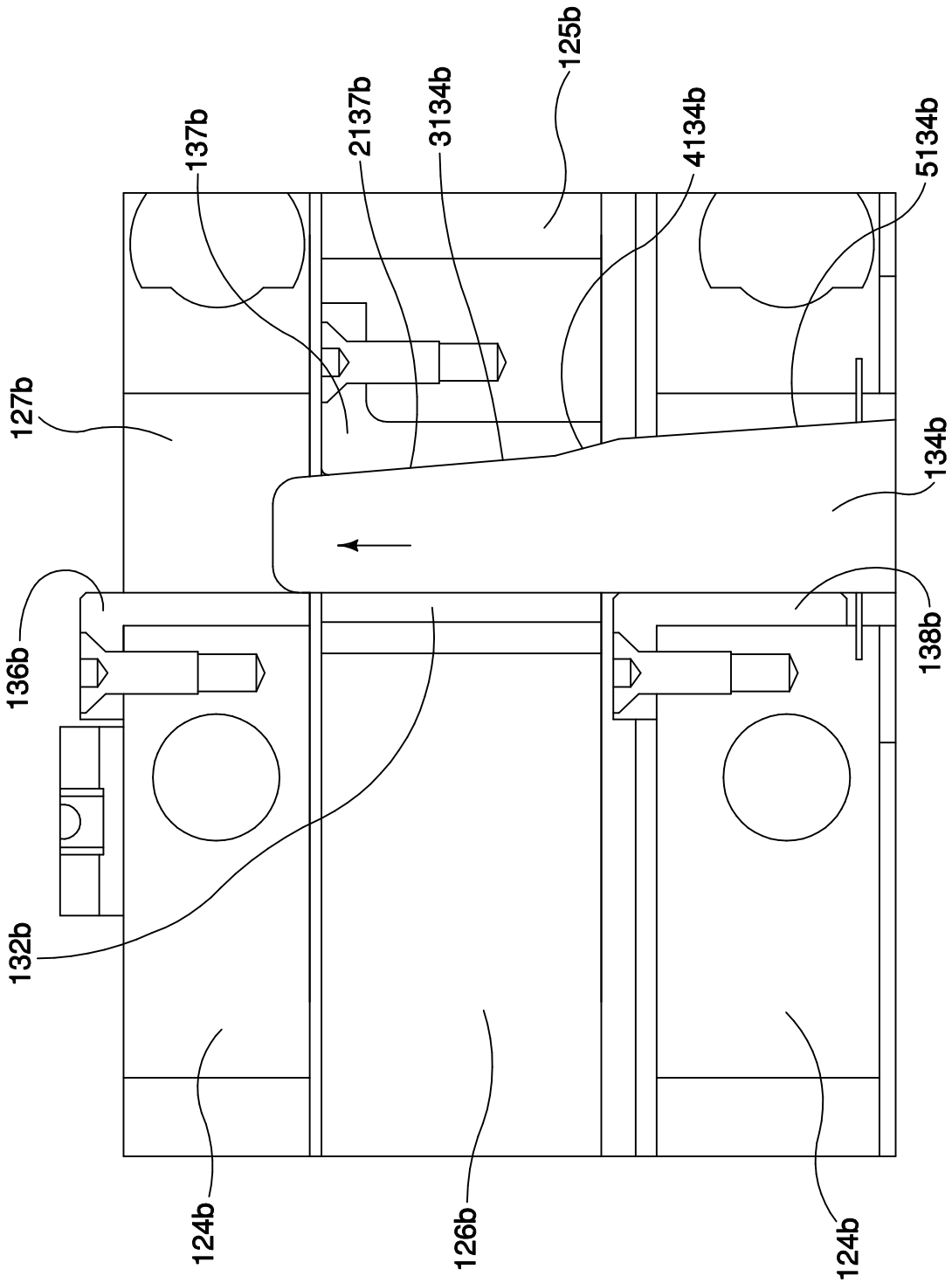
137b
2137b
3134b
125b
4134b
5134b
127b
134b
136b
138b
132b
124b
126b
124b

Fig. 8C

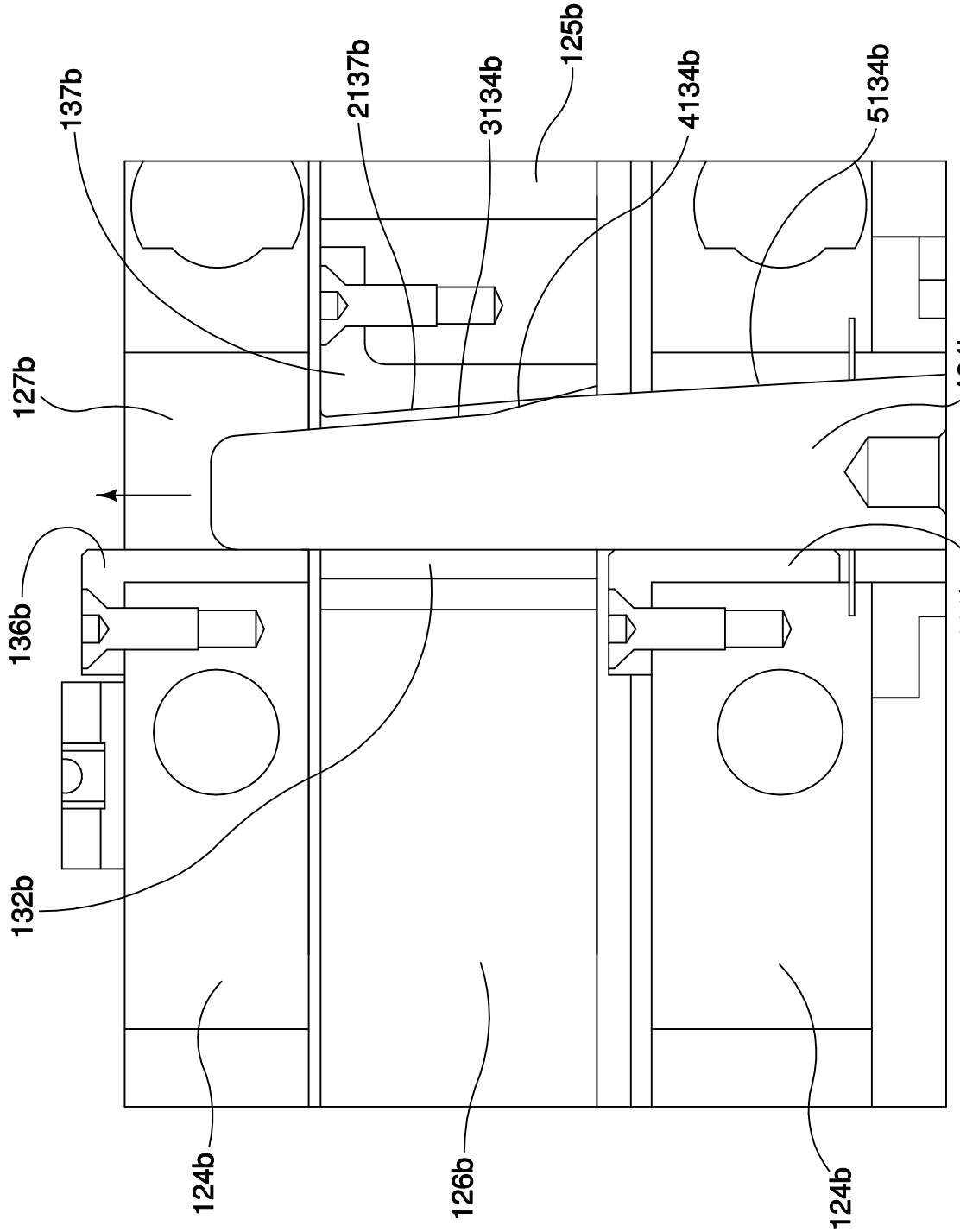
137b
2137b
3134b
125b
4134b
5134b
127b
134b
136b
138b
132b
124b
126b
124b

Fig. 8D

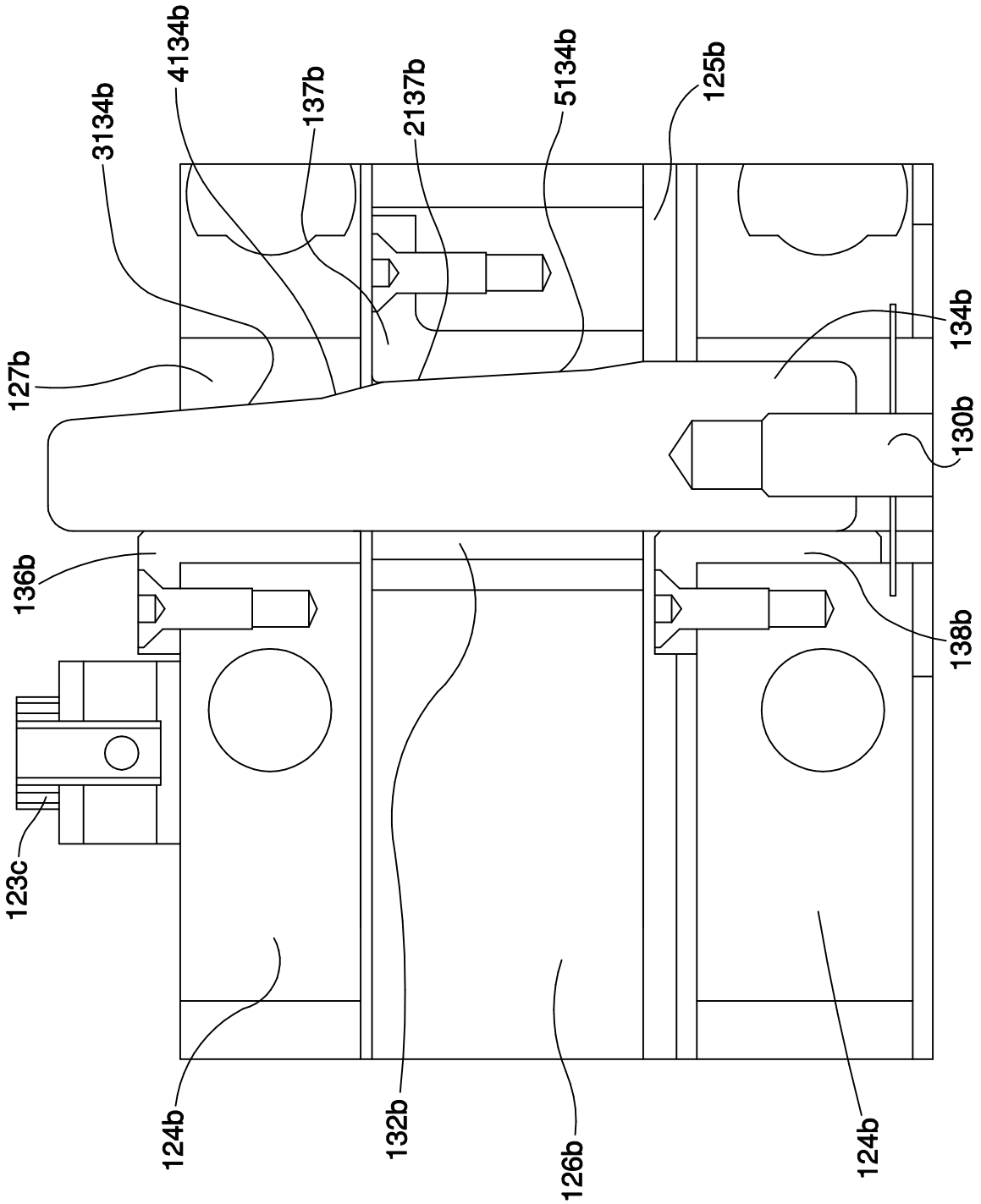
4134b
3134b
137b
2137b
5134b
125b
127b
134b
130b
136b
138b
123c
124b
132b
126b
124b

Fig. 8E

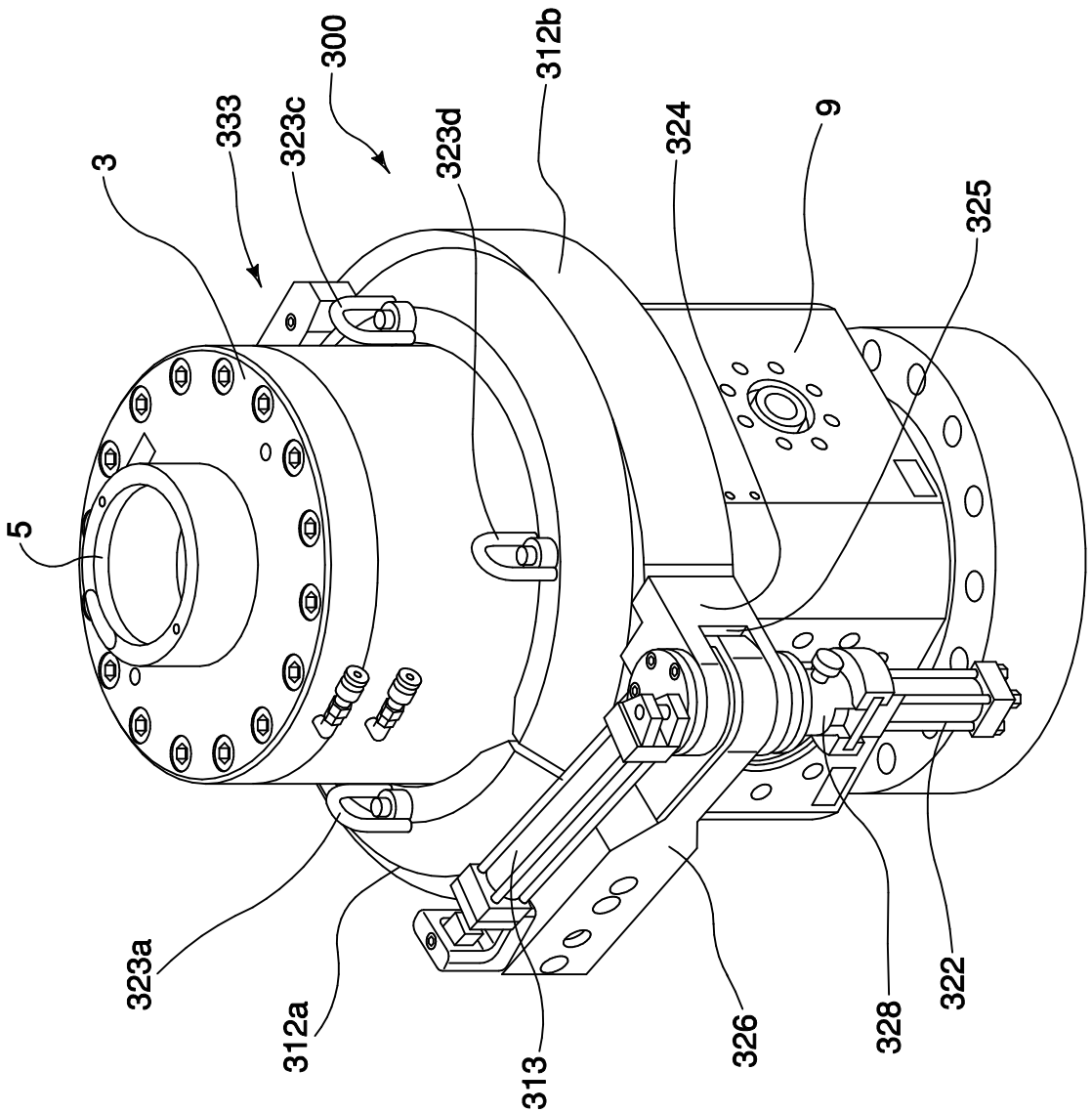

Fig. 9A

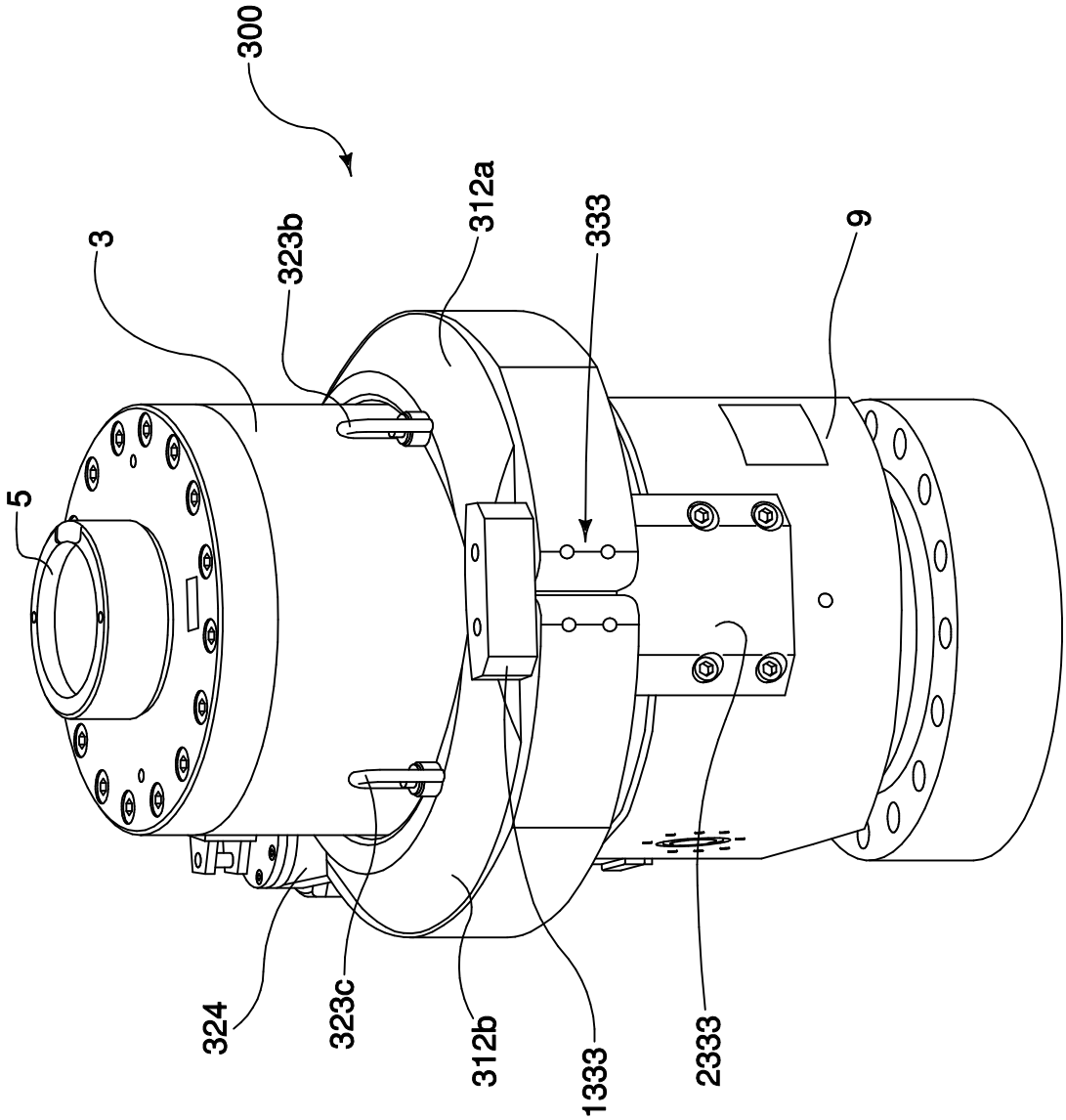

Fig. 9B

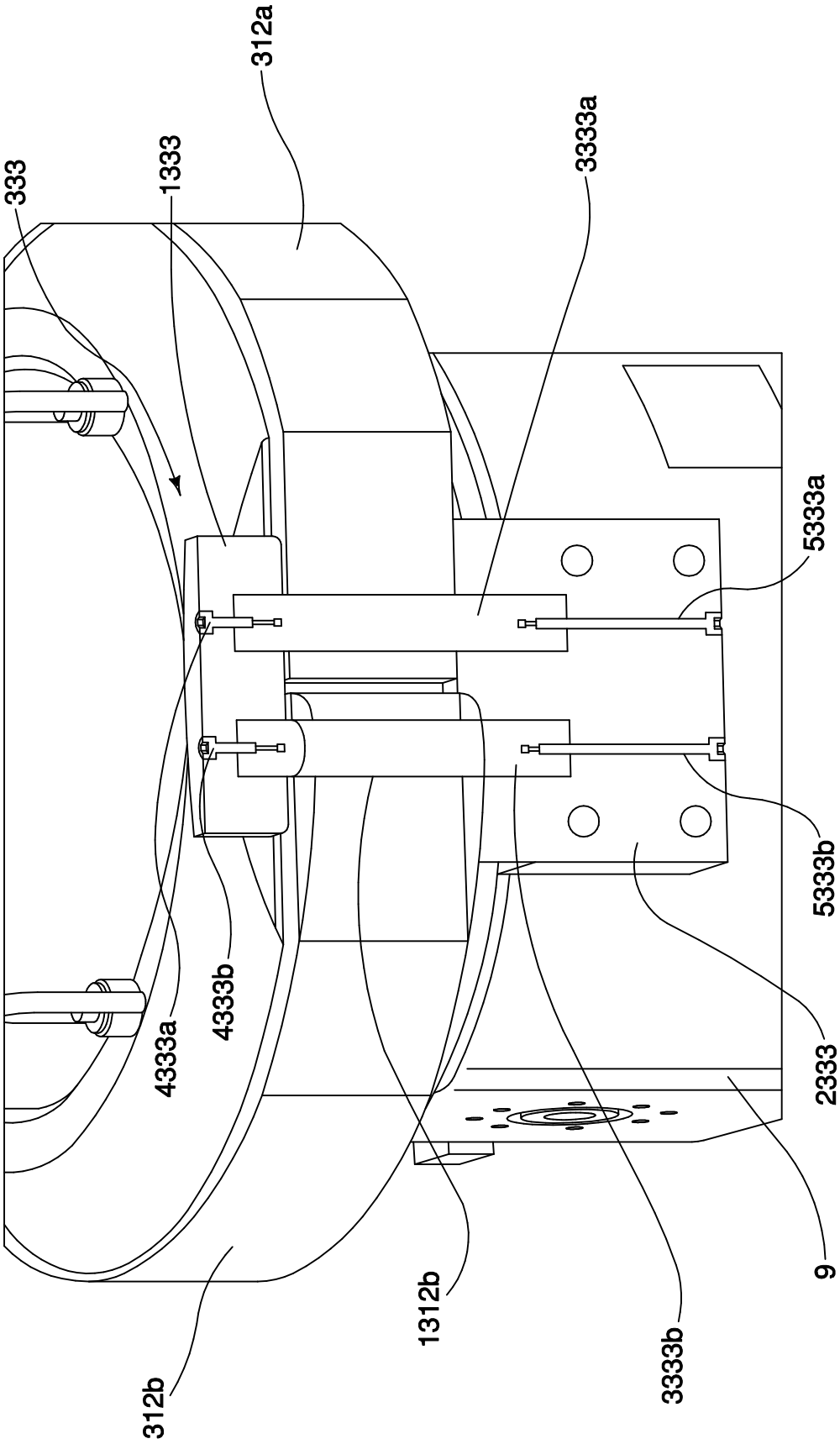
333
1333
312a
3333a
5333a
5333b
2333
9
3333b
1312b
312b
4333a
4333b

Fig. 10

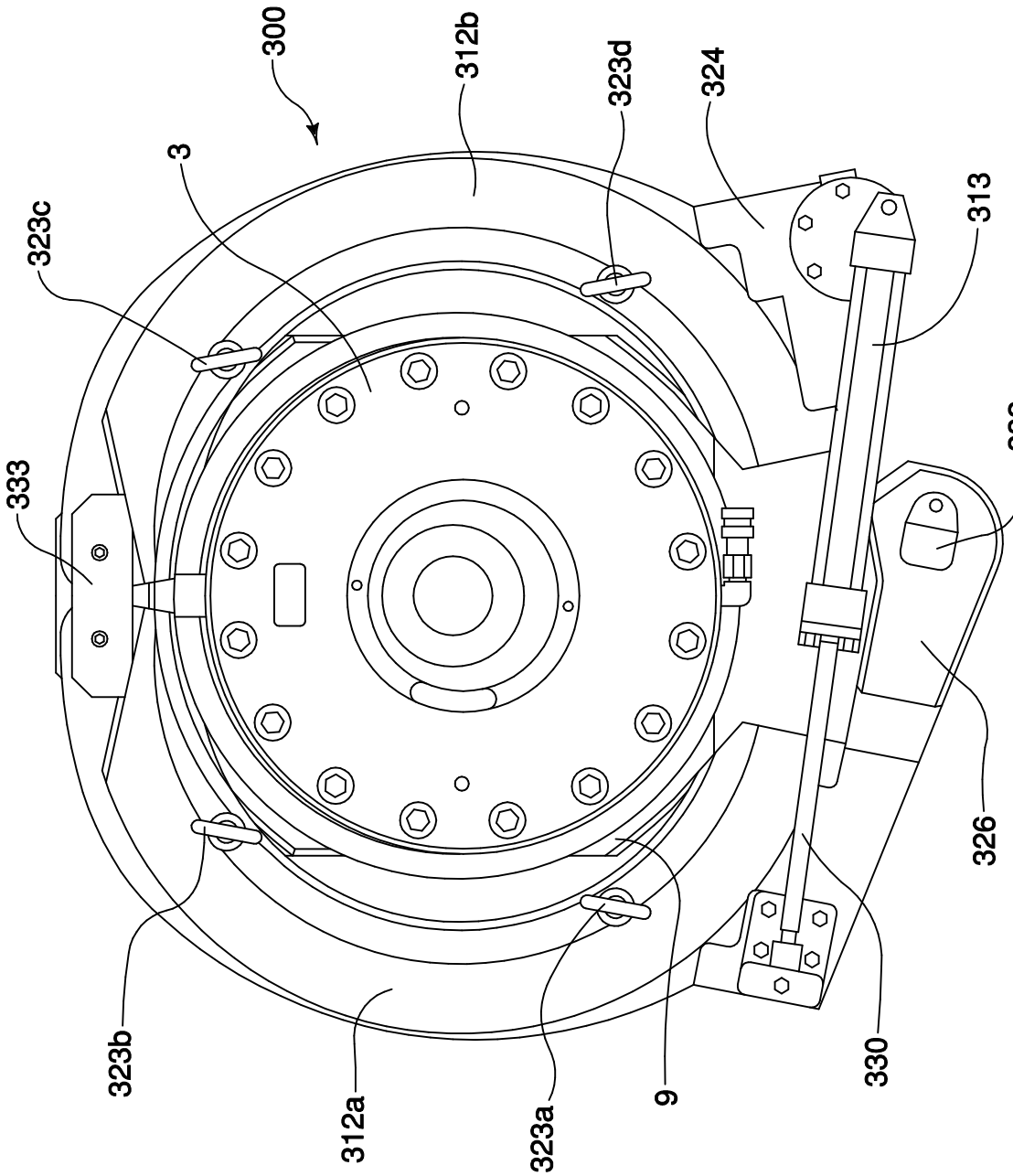

Fig. 11

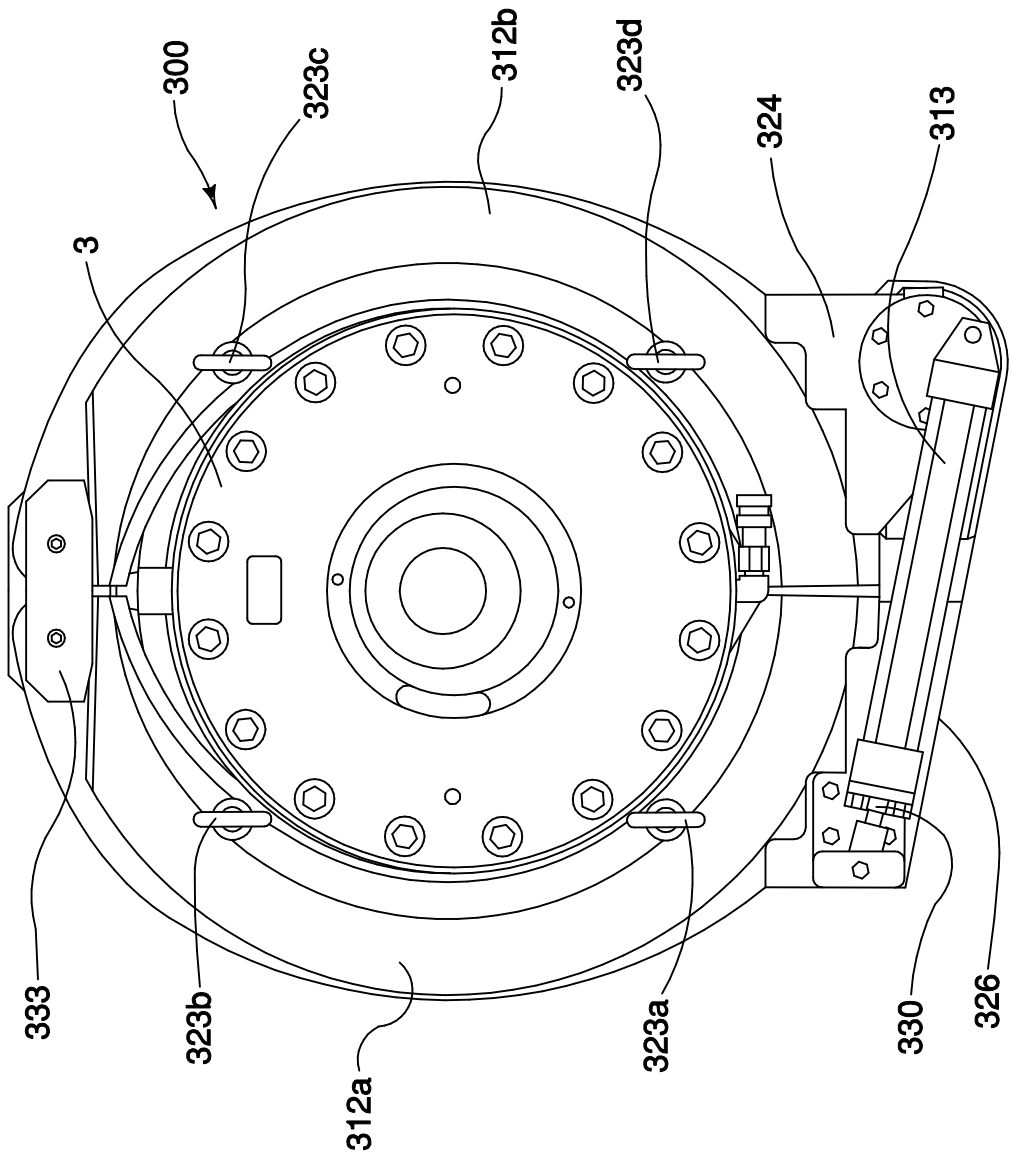

Fig. 12

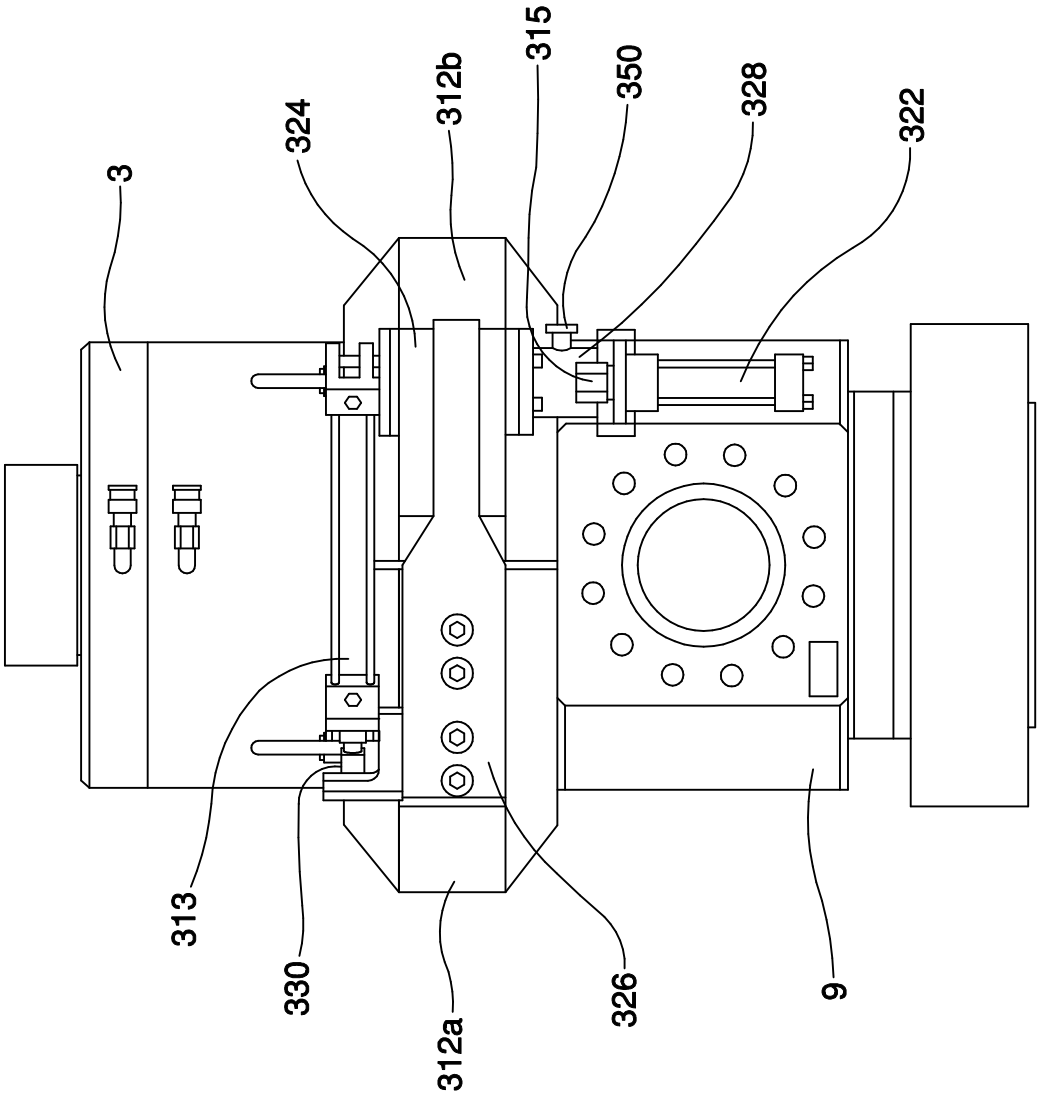

Fig. 13

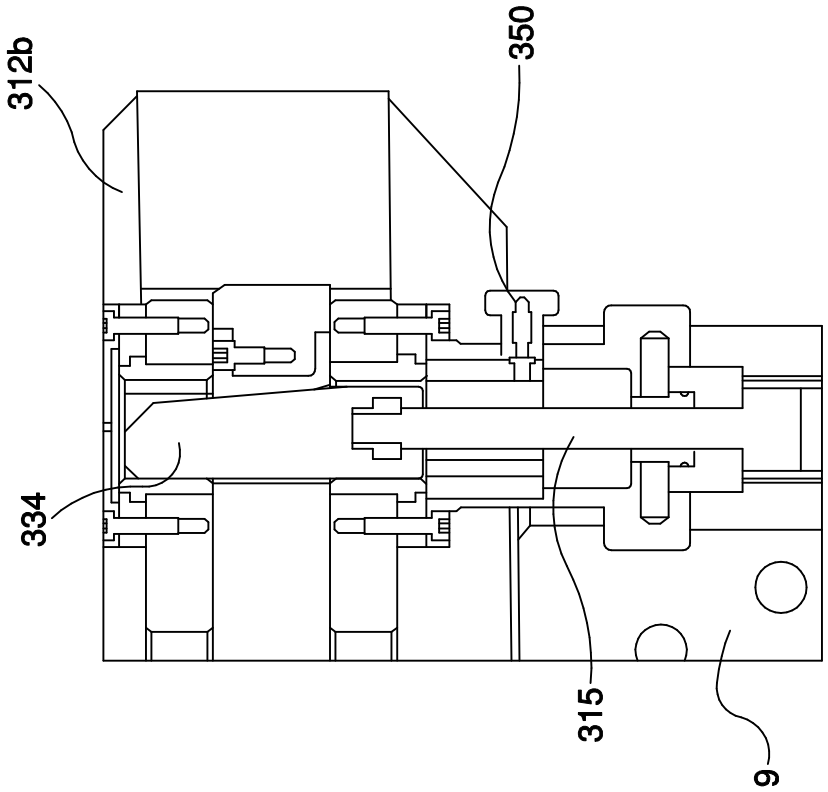

Fig. 14B

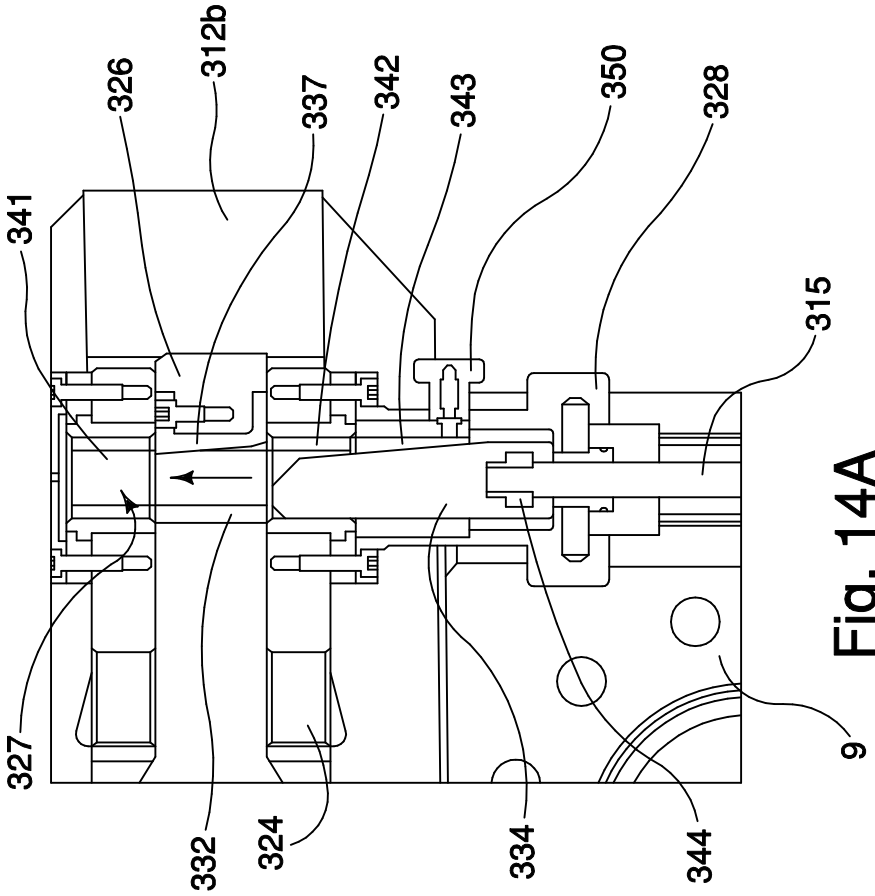

Fig. 14A

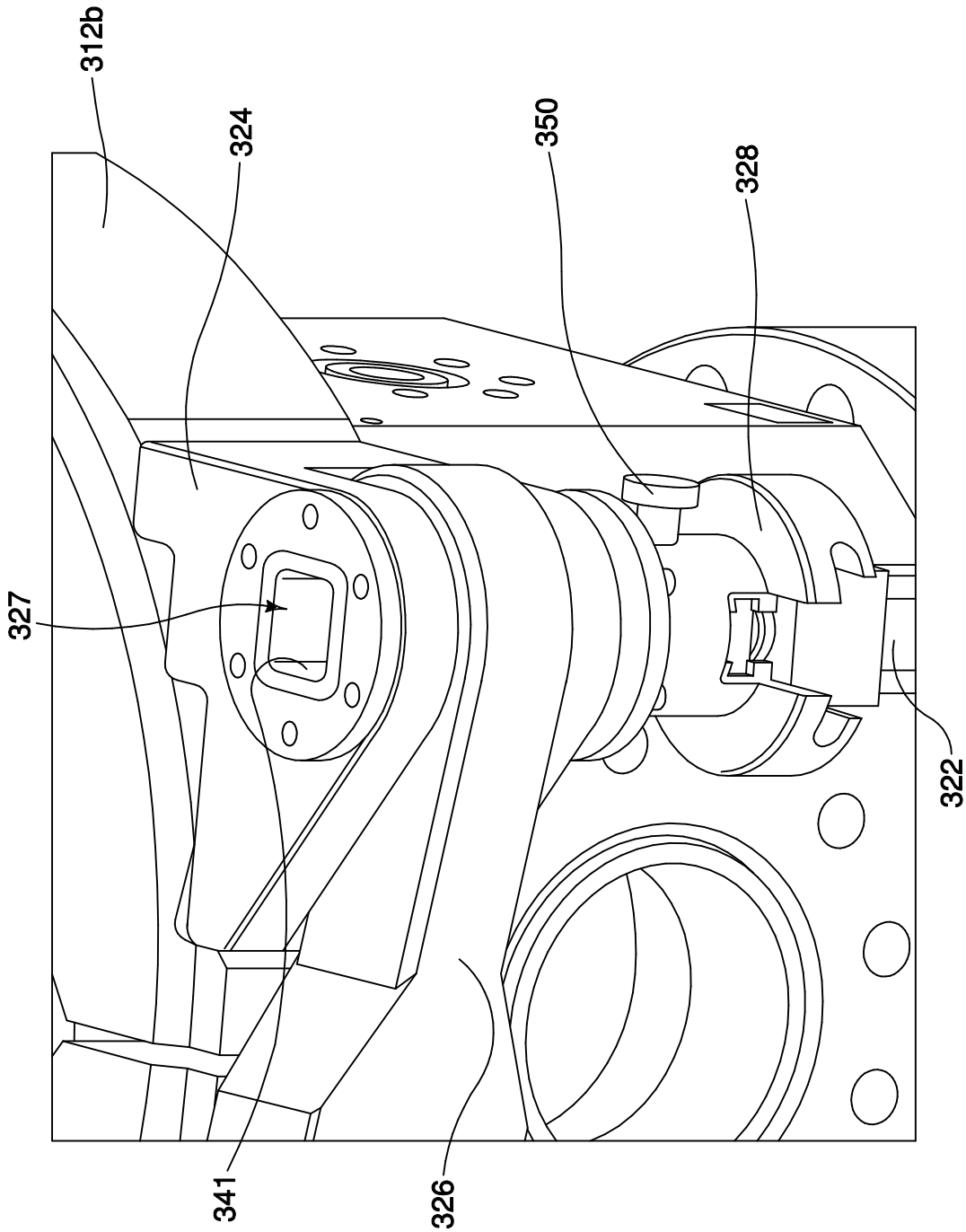

Fig. 15

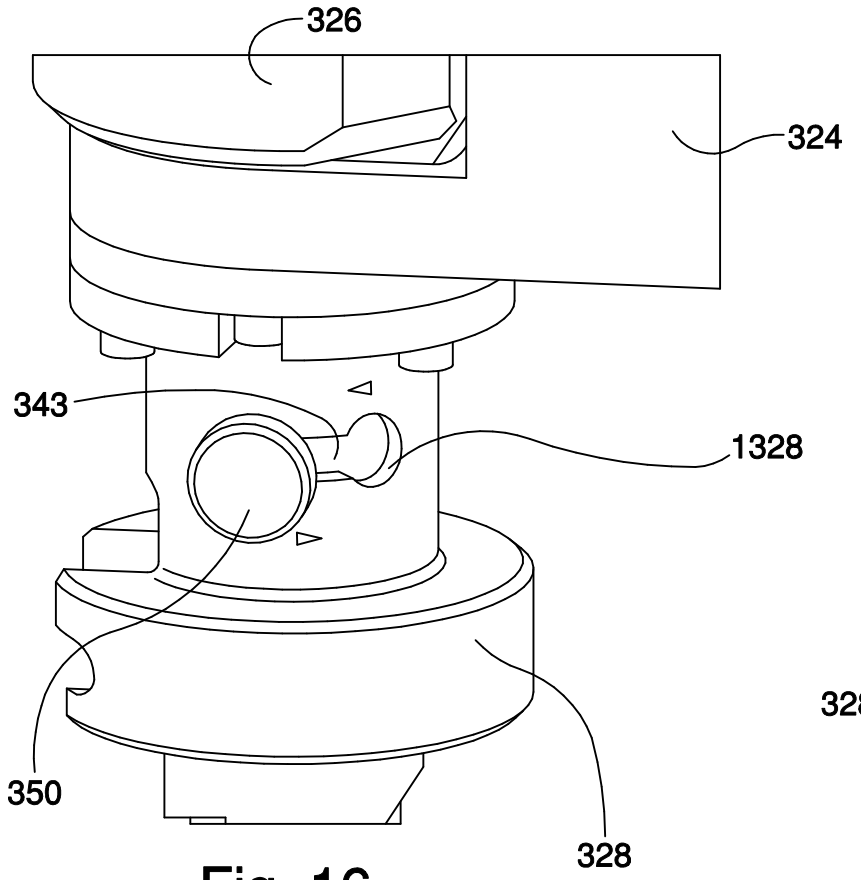

Fig. 16

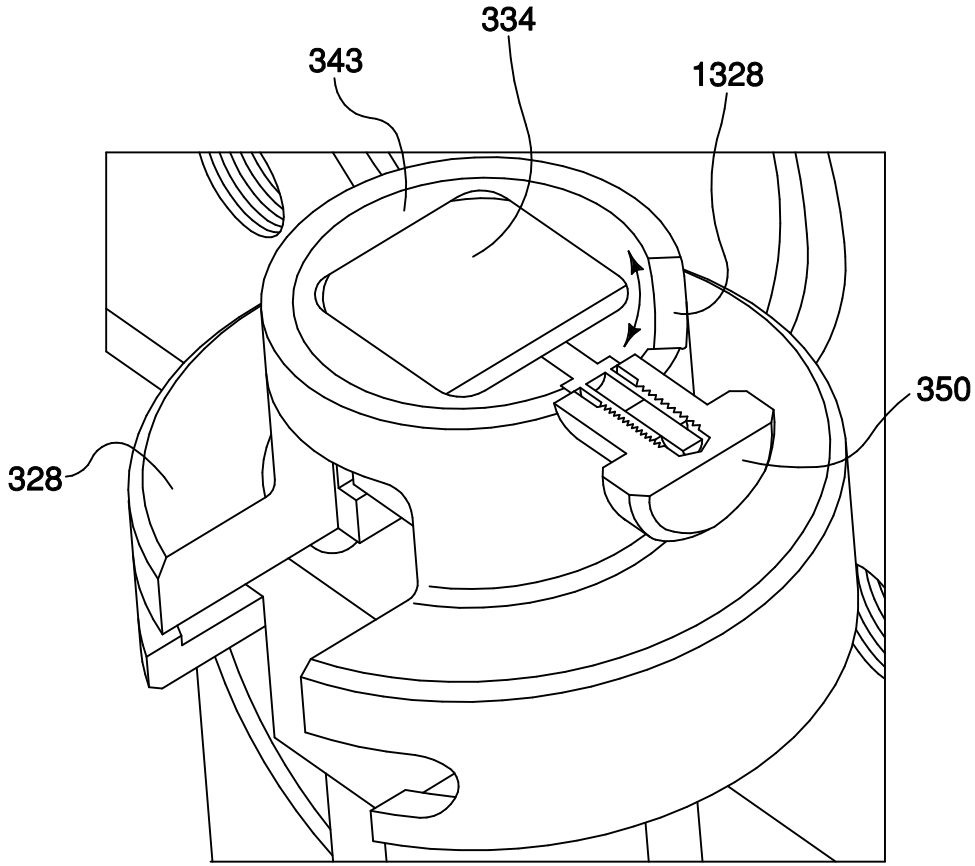

Fig. 17

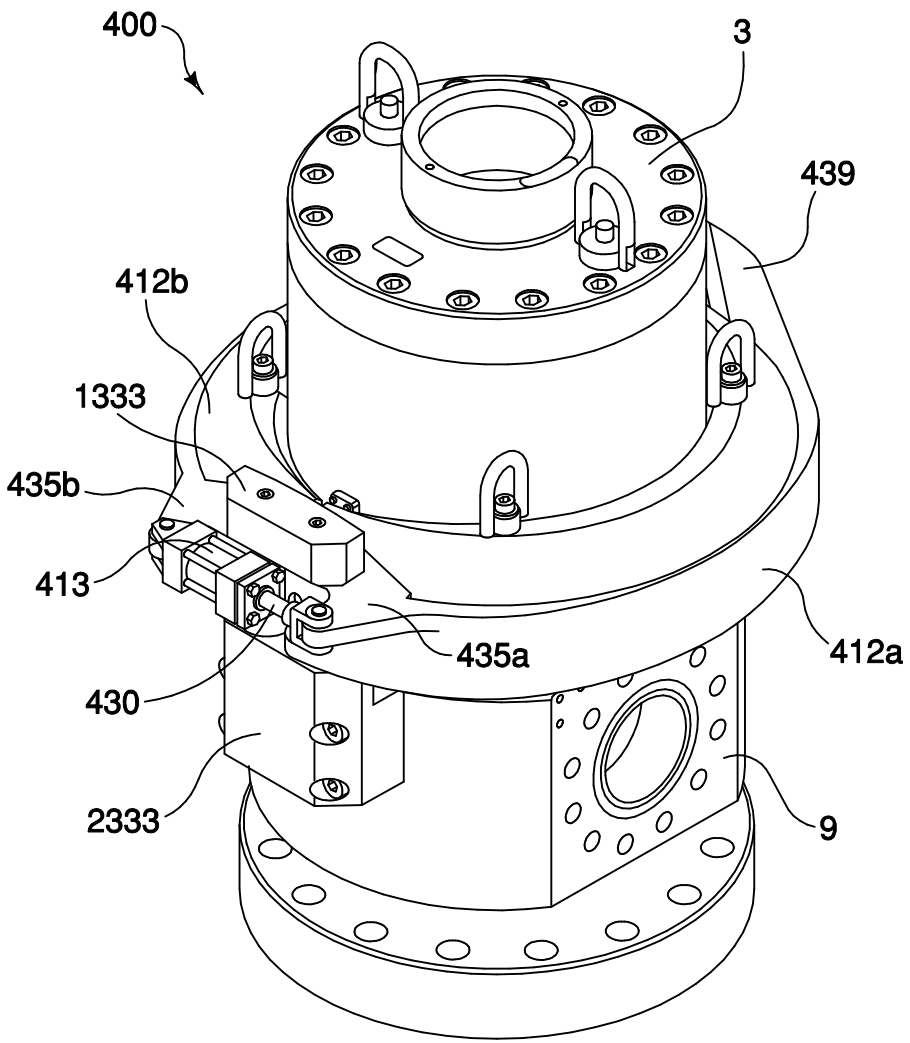

Fig. 18A

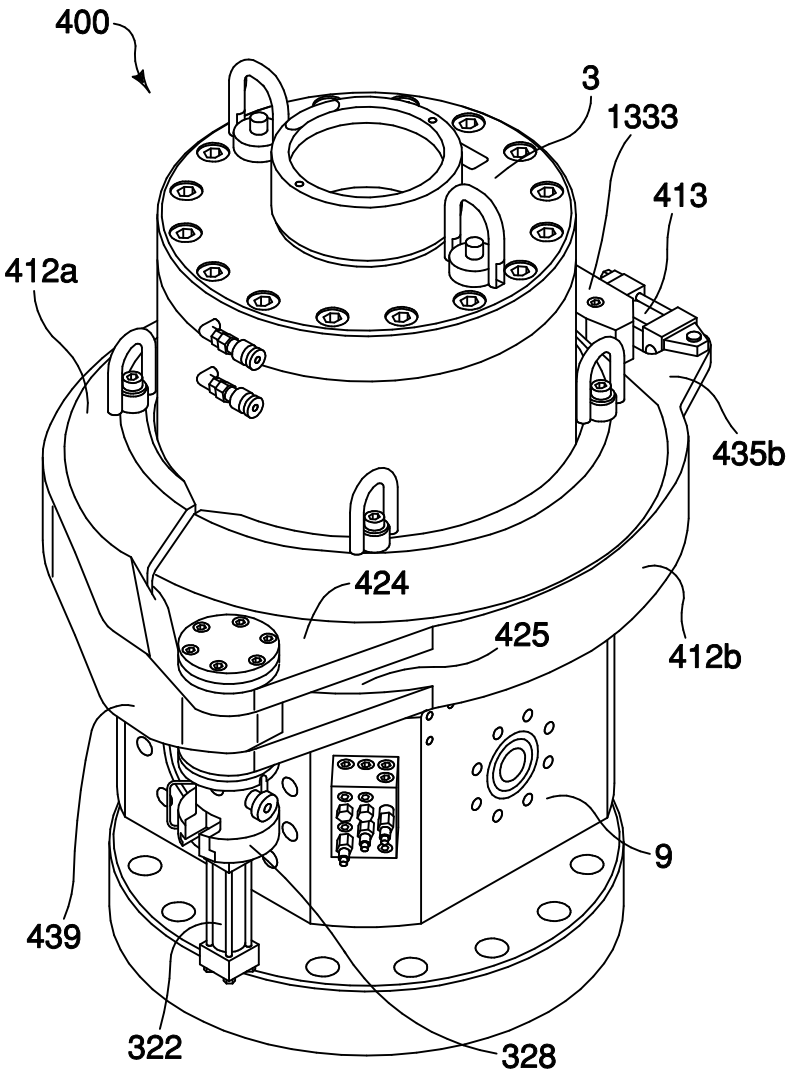

Fig. 18B

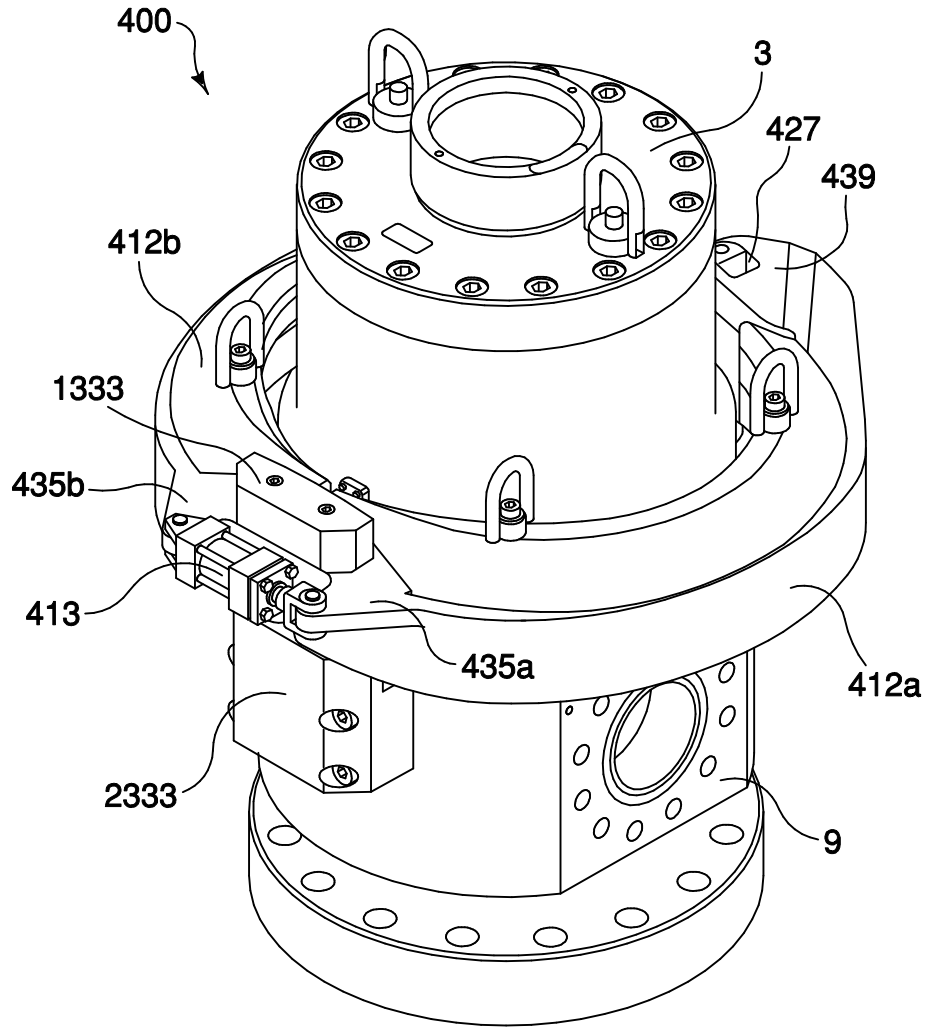

Fig. 19A

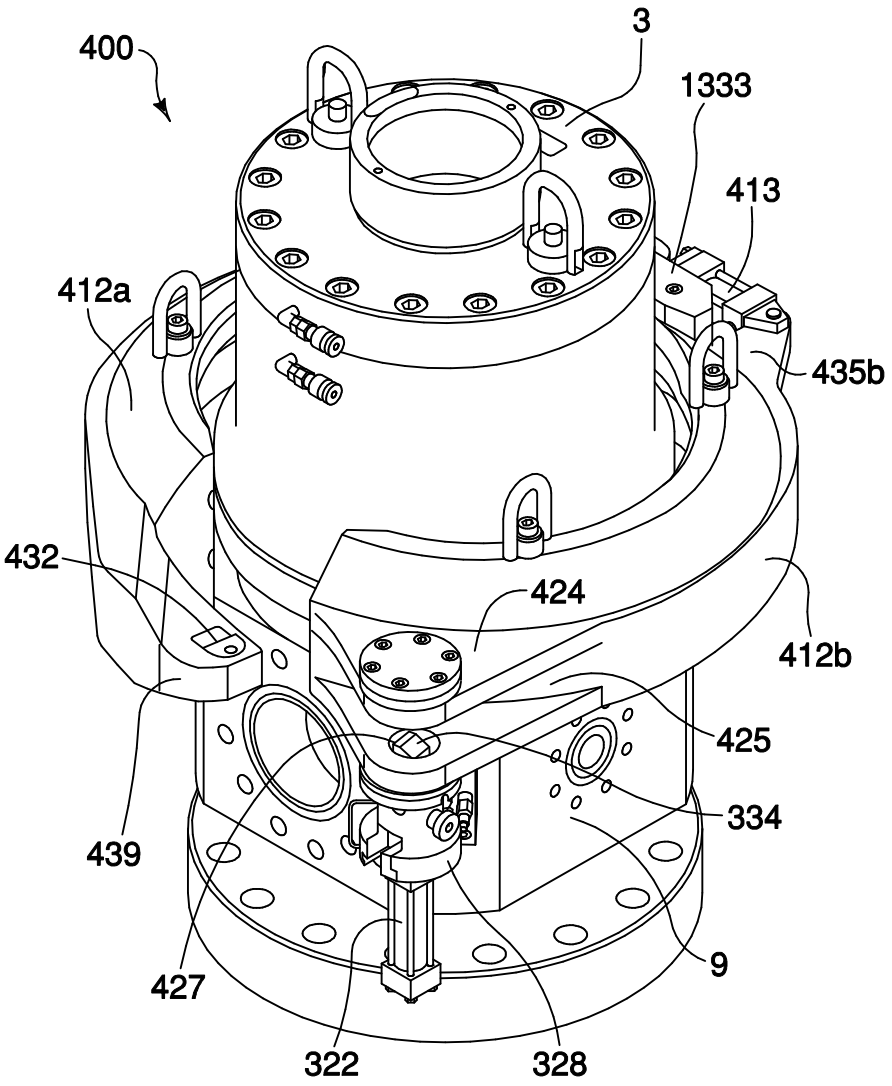

Fig. 19B

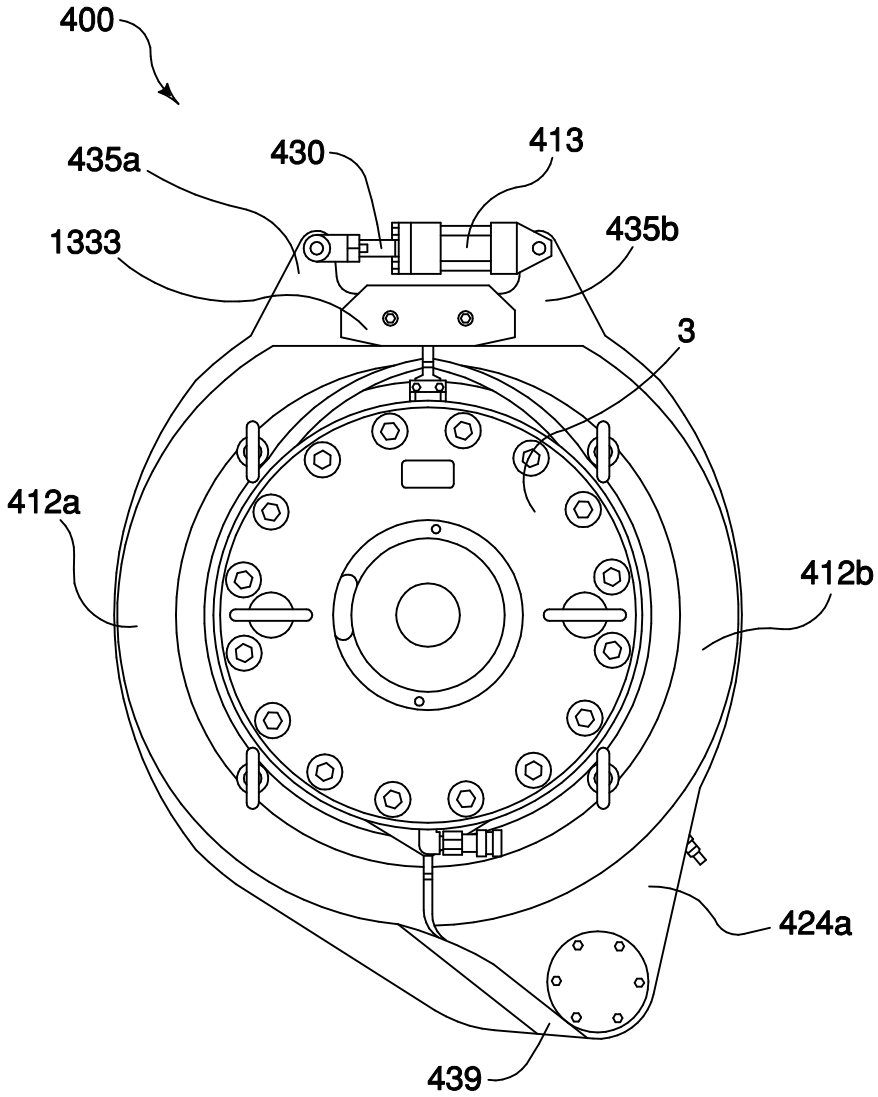

Fig. 20A

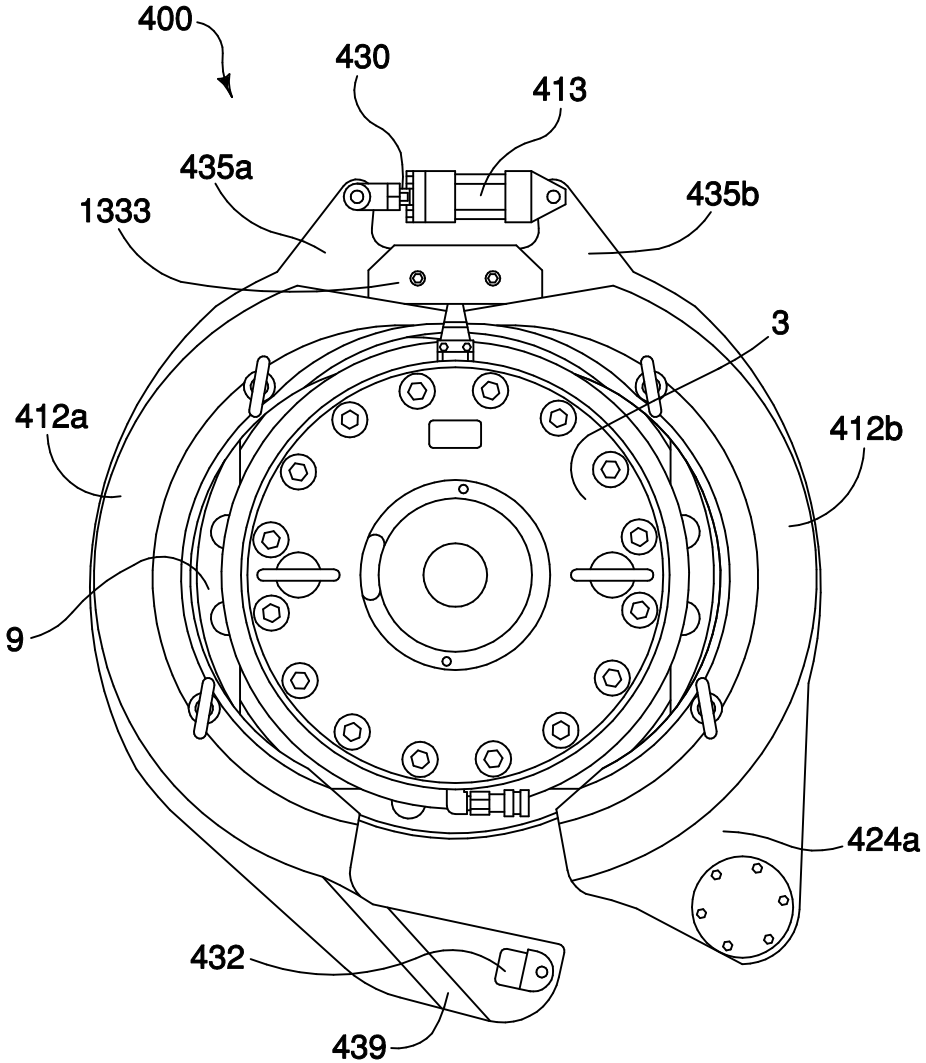

Fig. 20B

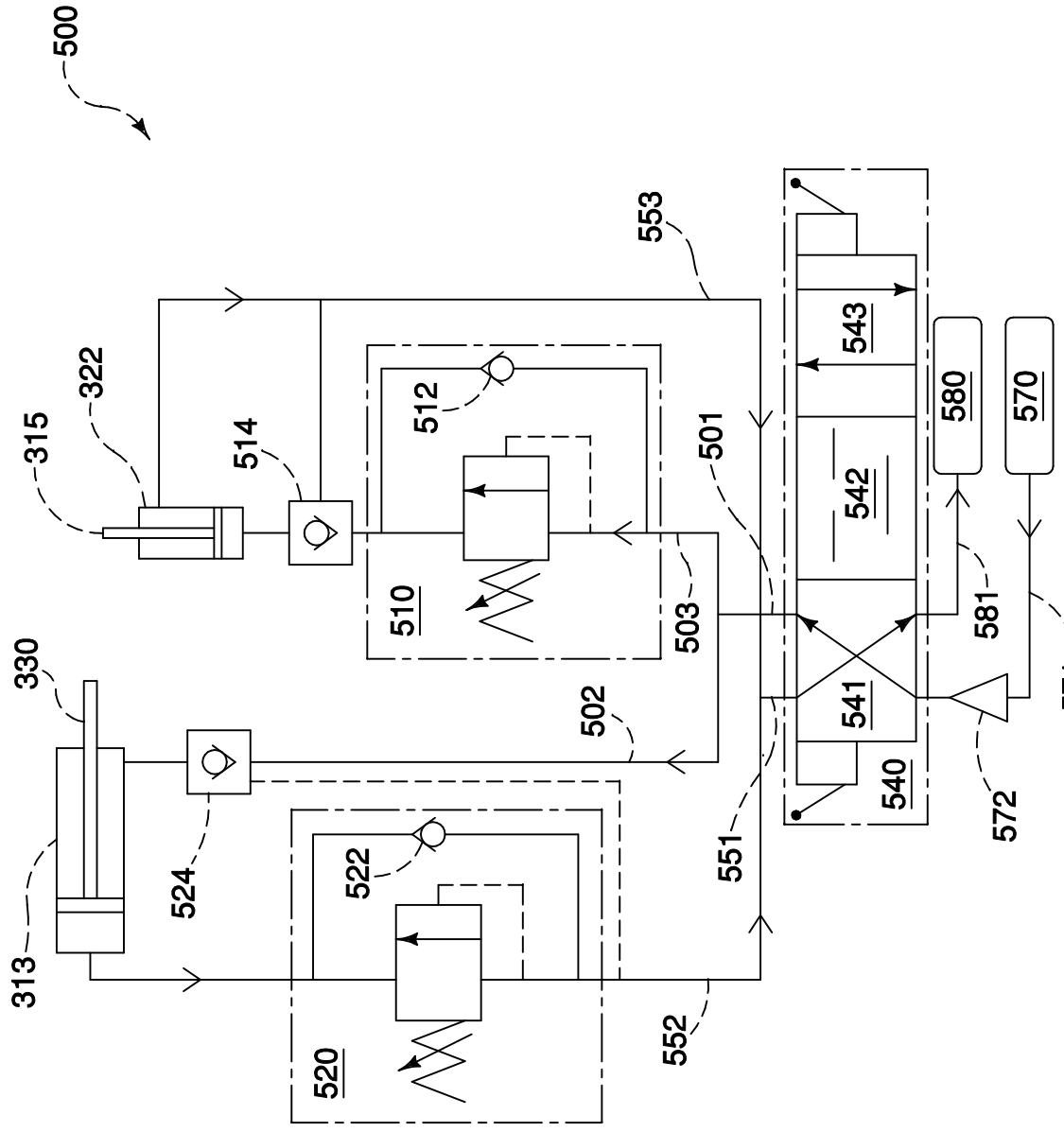
500
553
322
315
514
512
501
543
580
570
542
510
503
581
330
502
541
571
524
522
551
572
540
313
520
552

Fig. 21A

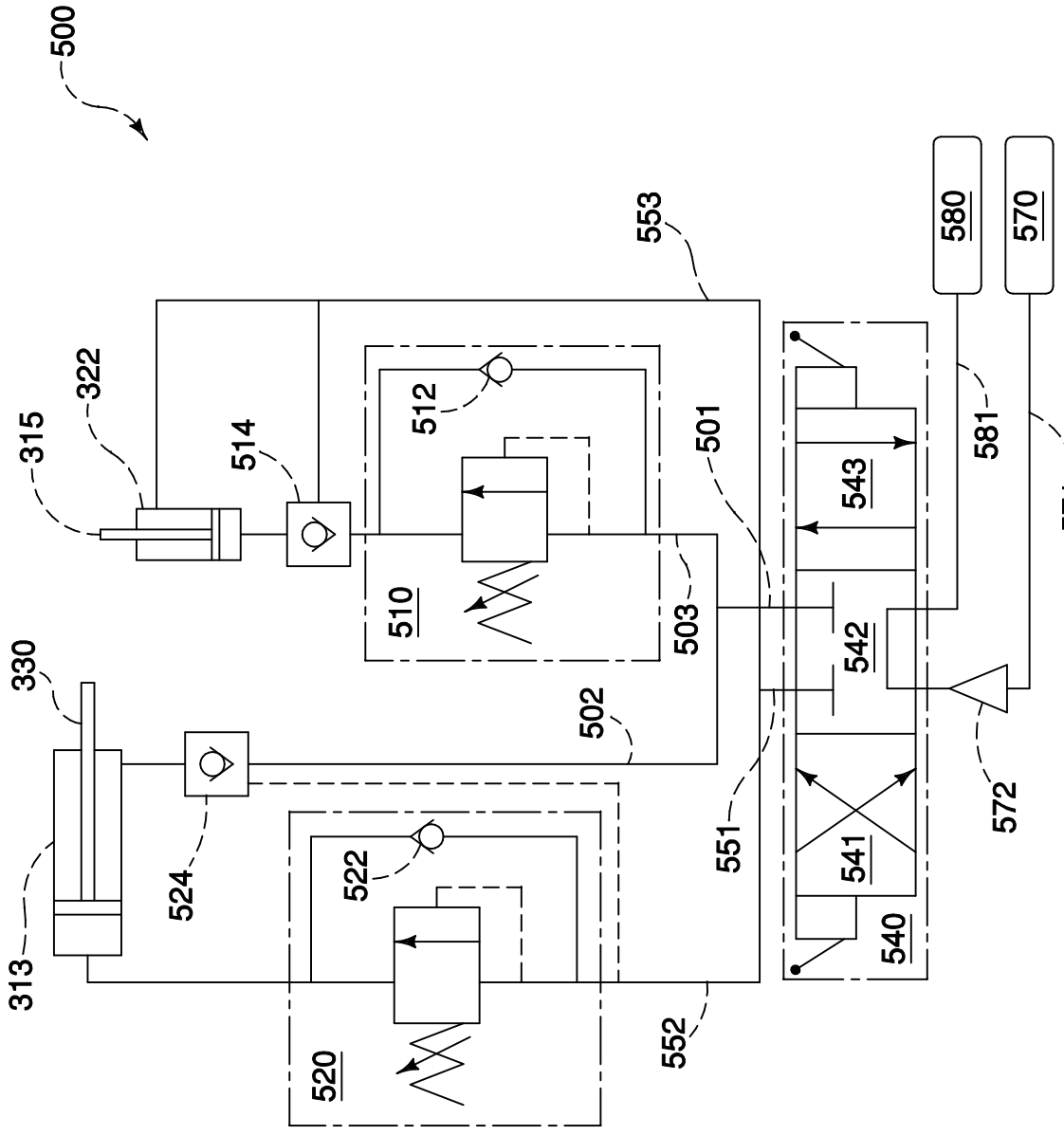
500
553
580
570
322
315
514
512
501
543
581
571
510
503
542
330
502
551
524
522
541
572
313
540
520
552

Fig. 21B

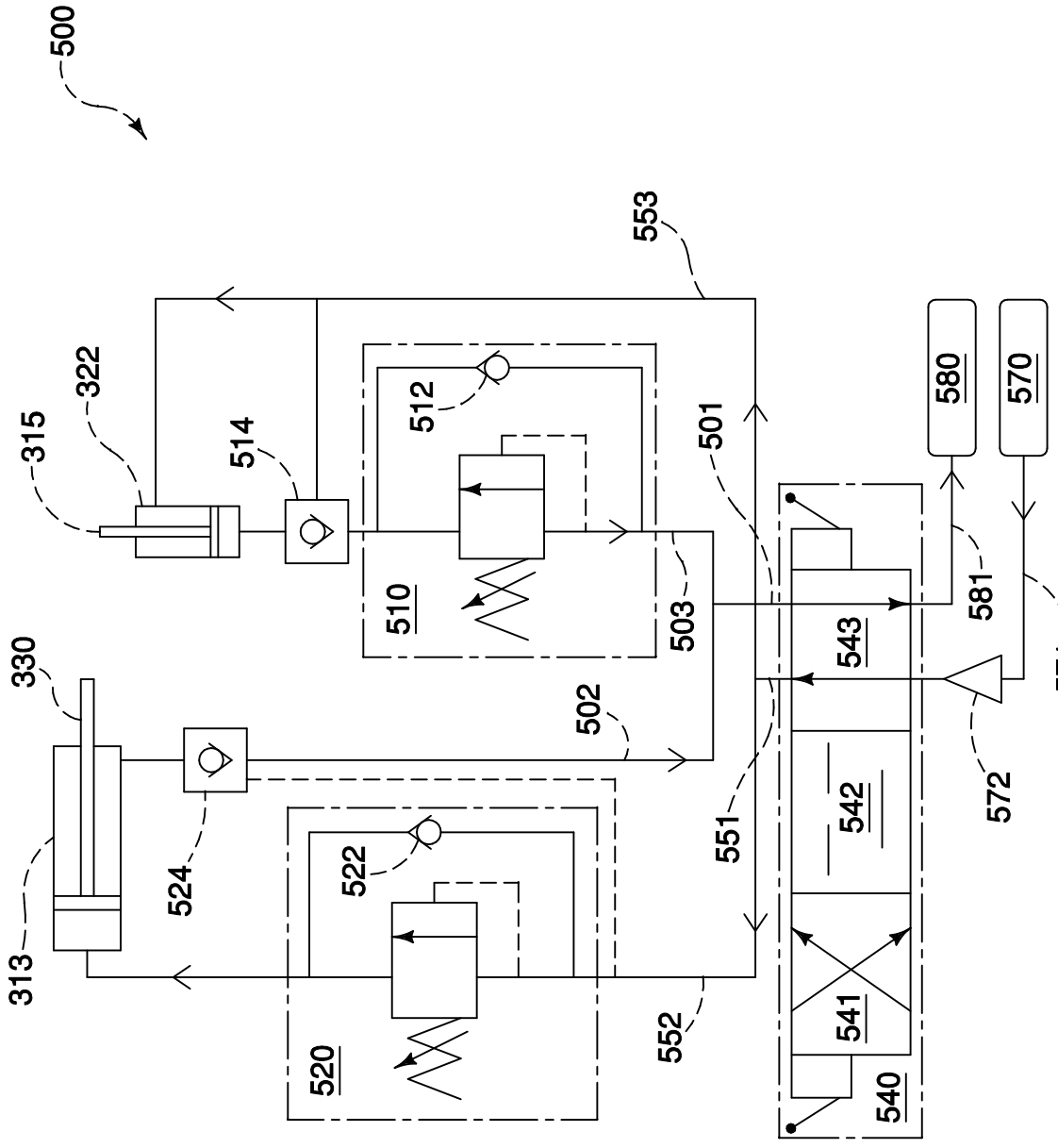
500
553
322
315
514
512
501
580
570
510
503
581
543
571
330
502
572
542
551
524
522
313
541
552
520
540

Fig. 21C