(12) 特許協力条約に基づいて公開された国際出願

(19) 世界知的所有権機関
国際事務局

(43) 国際公開日
2006 年10 月19 日 (19.10.2006)

PCT

(10) 国際公開番号
WO 2006/109596 A1

(51) 国際特許分類:
A61F 13/496 (2006.01) *A61F 13/514* (2006.01)
A61F 5/44 (2006.01) *A61F 13/56* (2006.01)
A61F 13/49 (2006.01)

(21) 国際出願番号: PCT/JP2006/306875

(22) 国際出願日: 2006 年3 月31 日 (31.03.2006)

(25) 国際出願の言語: 日本語

(26) 国際公開の言語: 日本語

(30) 優先権データ:
特願2005-113584 2005 年4 月11 日 (11.04.2005) JP

(71) 出願人 (米国を除く全ての指定国について): 王子ネピア株式会社 (OJI NEPIA CO., LTD.) [JP/JP]; 〒1040061 東京都中央区銀座５丁目１２番８号 Tokyo (JP). 王子製紙株式会社 (OJI PAPER CO., LTD.) [JP/JP]; 〒1040061 東京都中央区銀座４丁目７番５号 Tokyo (JP).

(72) 発明者; および

(75) 発明者/出願人 (米国についてのみ): 杉山 勝彦 (SUGIYAMA, Katsuhiko) [JP/JP]; 〒1330063 東京都江戸川区東篠崎２－３－１－６２０ Tokyo (JP). 三好 智次 (MIYOSHI, Tomotsugu) [JP/JP]; 〒3501137 埼玉県川越市砂新田３７３－１９ Saitama (JP). 新見 健 (NIIMI, Takeshi) [JP/JP]; 〒6800007 鳥取県鳥取市湯所町２丁目２０４番地 Tottori (JP). 田代 和泉 (TASHIRO, Izumi) [JP/JP]; 〒4860834 愛知県春日井市王子町１番地 Aichi (JP). 鈴木 香保里 (SUZUKI, Kahori) [JP/JP]; 〒3360025 埼玉県さいたま市南区文蔵４－２４－７ Saitama (JP).

(74) 代理人: 谷 義一, 外 (TANI, Yoshikazu et al.); 〒1070052 東京都港区赤坂２丁目６－２０ Tokyo (JP).

(81) 指定国 (表示のない限り、全ての種類の国内保護が可能): AE, AG, AL, AM, AT, AU, AZ, BA, BB, BG, BR,

[続葉有]

(54) Title: PANTS-TYPE DISPOSABLE DIAPER

(54) 発明の名称: パンツ型使い捨ておむつ

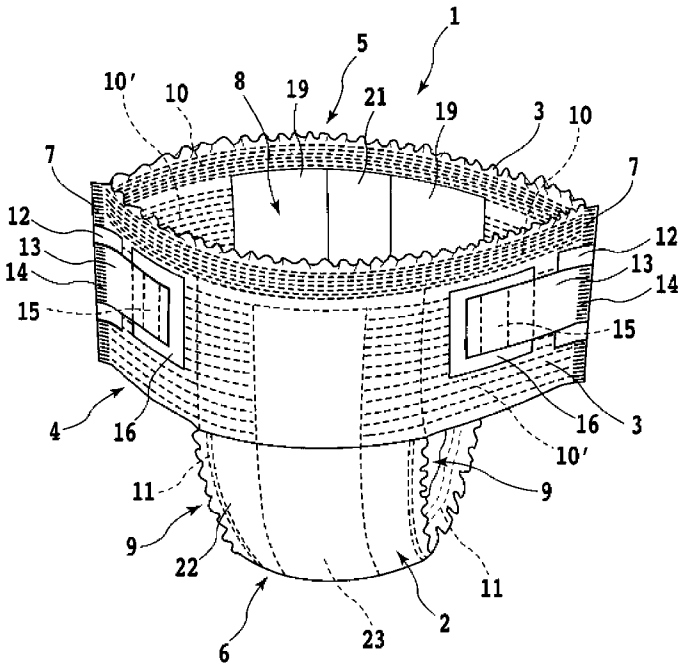

(57) Abstract: A pants-type disposable diaper (1) has a front body (4), a back body (5), and a crotch section (6) positioned between the front and back bodies. Opposite edges on both sides in the longitudinal direction of the front body (4) and those of the back body (5) are joined to form a waist opening (8) and a pair of leg openings (9). Stretchable elastic members (10, 11) are arranged along at least a part of each of the openings (8, 9). A cutout (12) is formed at at least one place of the side edges of either the front body (4) or the back body (5). The front body (4) and the back body (5) are not joined at the place where the cutout (12) is formed.

(57) 要約: 本発明によるパンツ型使い捨ておむつ（１）は、前身頃（４）と、後身頃（５）と、これら前後身頃（４），（５）の間に位置する股下部（６）とを具え、前身頃（４）と後身頃５の相対する長手方向両側縁部を接合してウ

[続葉有]

WO 2006/109596 A1

BW, BY, BZ, CA, CH, CN, CO, CR, CU, CZ, DE, DK, DM, DZ, EC, EE, EG, ES, FI, GB, GD, GE, GH, GM, HR, HU, ID, IL, IN, IS, KE, KG, KM, KN, KP, KR, KZ, LC, LK, LR, LS, LT, LU, LV, LY, MA, MD, MG, MK, MN, MW, MX, MZ, NA, NG, NI, NO, NZ, OM, PG, PH, PL, PT, RO, RU, SC, SD, SE, SG, SK, SL, SM, SY, TJ, TM, TN, TR, TT, TZ, UA, UG, US, UZ, VC, VN, YU, ZA, ZM, ZW.

(84) 指定国 (表示のない限り、全ての種類の広域保護が可能): ARIPO (BW, GH, GM, KE, LS, MW, MZ, NA, SD, SL, SZ, TZ, UG, ZM, ZW), ユーラシア (AM, AZ, BY, KG, KZ, MD, RU, TJ, TM), ヨーロッパ (AT, BE, BG, CH, CY, CZ, DE, DK, EE, ES, FI, FR, GB, GR, HU, IE, IS, IT, LT, LU, LV, MC, NL, PL, PT, RO, SE, SI, SK, TR), OAPI (BF, BJ, CF, CG, CI, CM, GA, GN, GQ, GW, ML, MR, NE, SN, TD, TG).

添付公開書類:
— 国際調査報告書
— 補正書・説明書

２文字コード及び他の略語については、定期発行される各*PCT*ガゼットの巻頭に掲載されている「コードと略語のガイダンスノート」を参照。

エスト周り開口部（８）と（１）対の脚周り開口部（９）を形成し、各開口部（８），（９）の少なくとも一部に沿って伸縮弾性部材（１０），（１１）を配置し、前身頃（４）と後身頃（５）のうちの少なくとも一方の身頃の側縁部の少なくとも１箇所に切り欠き部（１２）を形成し、この切り欠き部（１２）が形成された部位では前身頃（４）および後身頃（５）は非接合状態になっている。