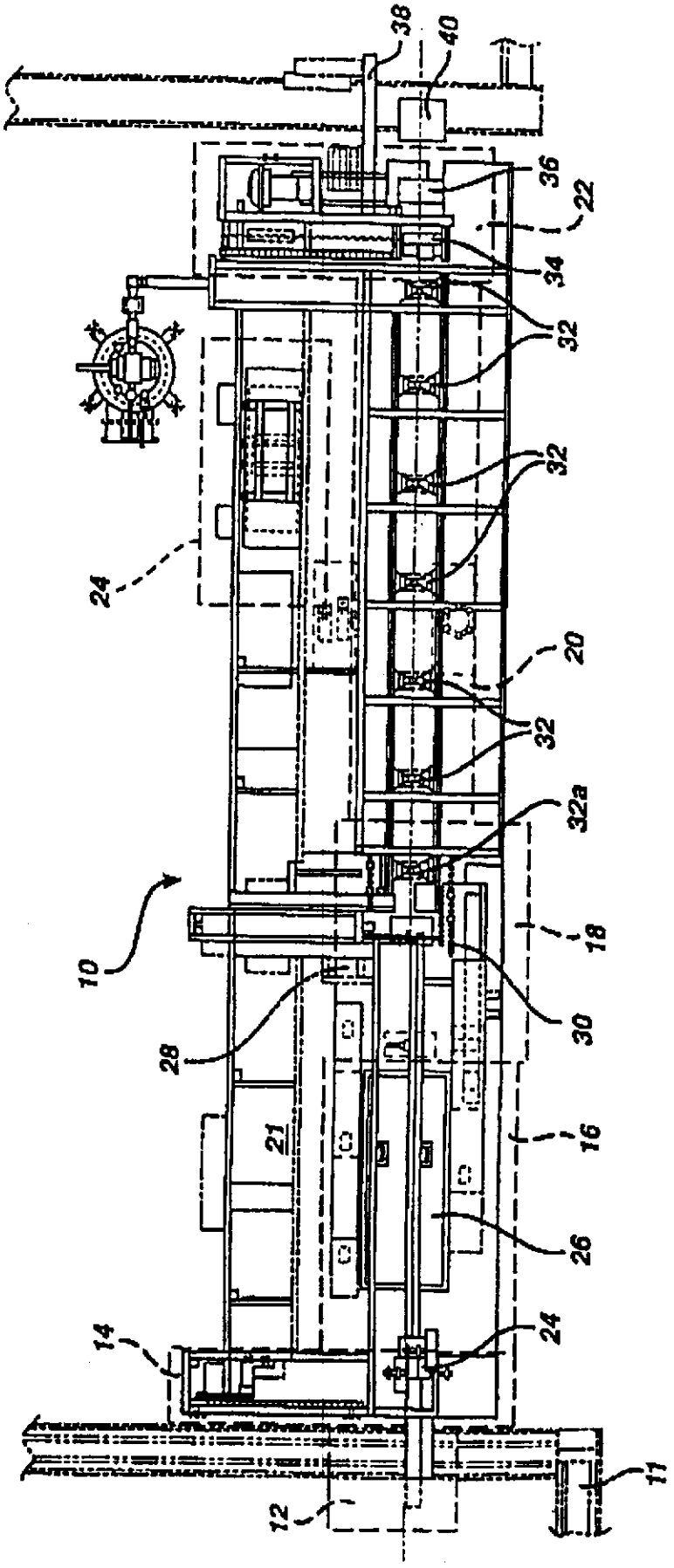

FIG. 1

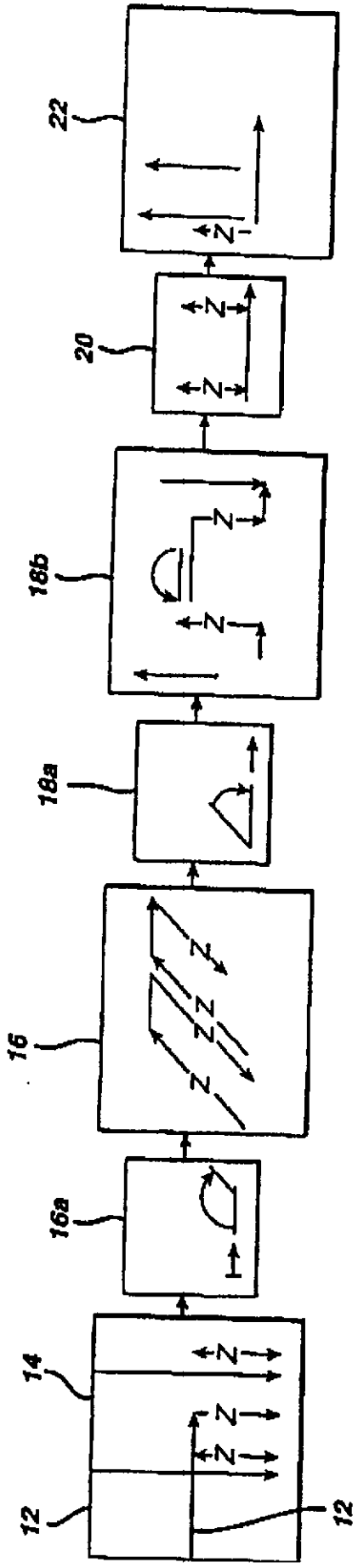

FIG. 2

FIG. 3

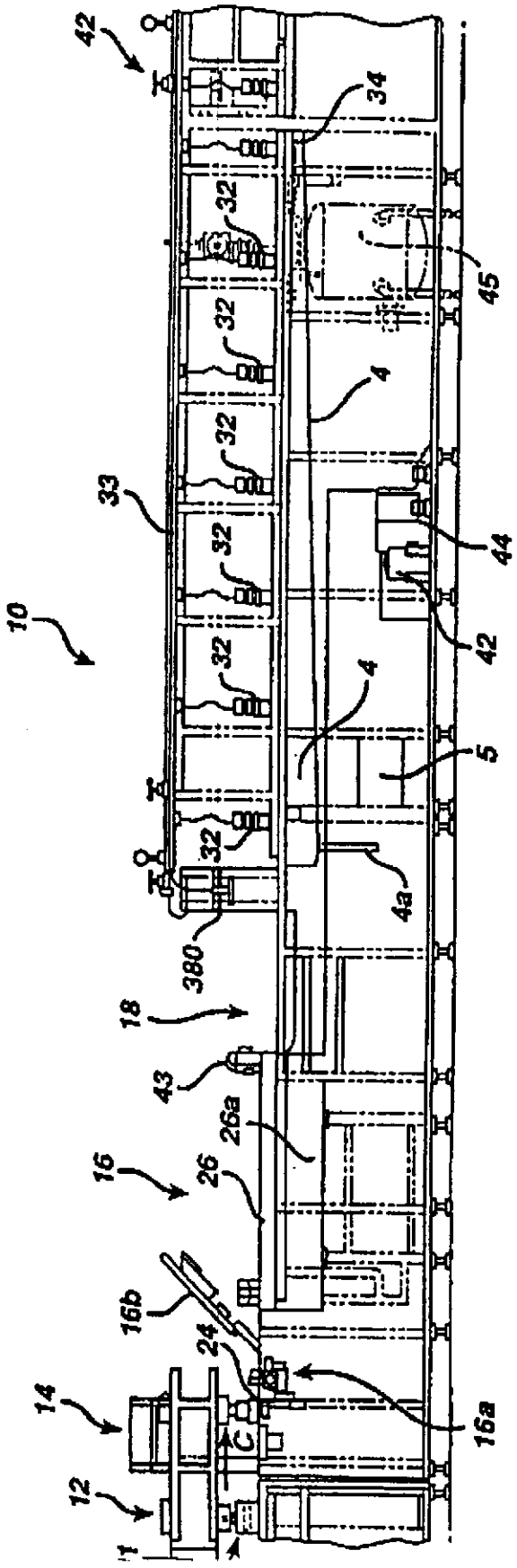

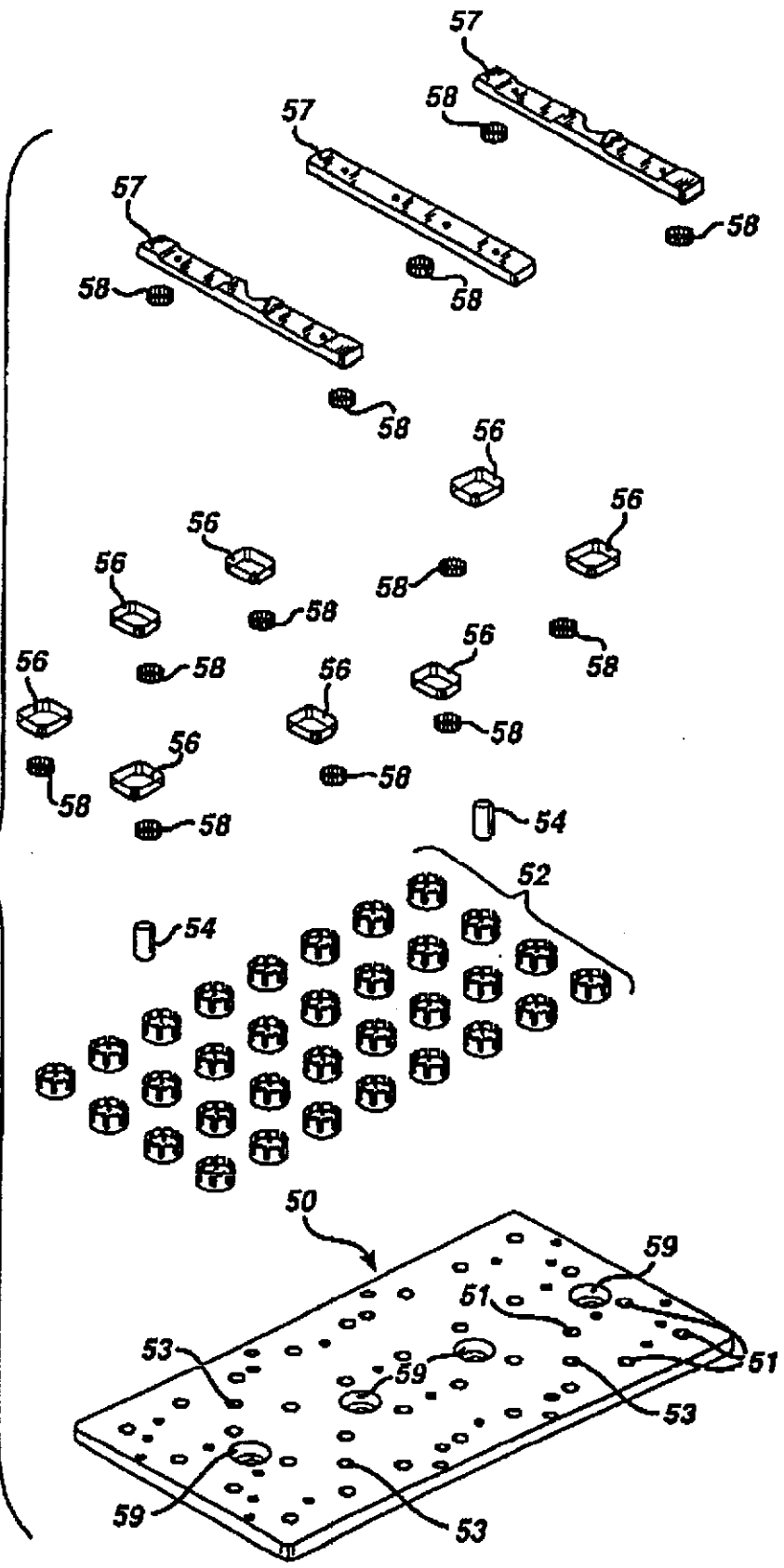
57
58
57
58
57
58
58
58
58
56
56
56
56
58
58
58
56
58
56
58
56
58
58
58
58
54
52
54
50
59
51
53
59
51
53
59
53

FIG. 4

FIG. 5

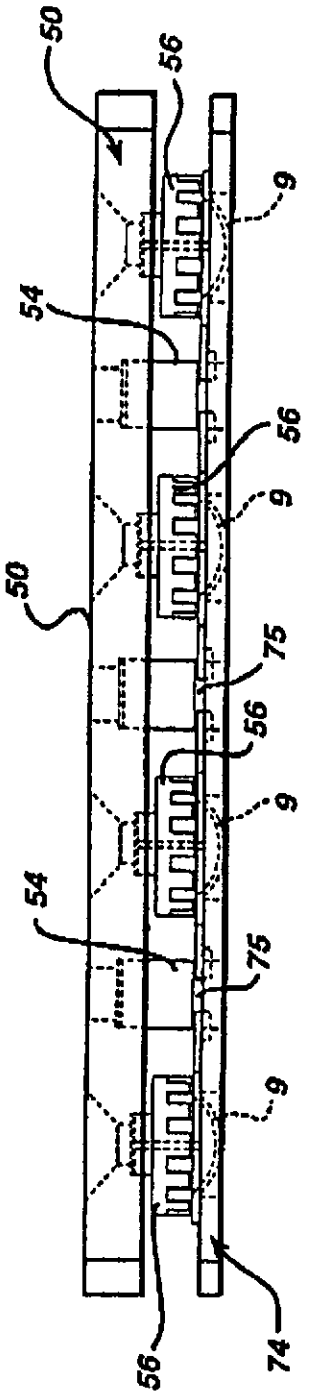

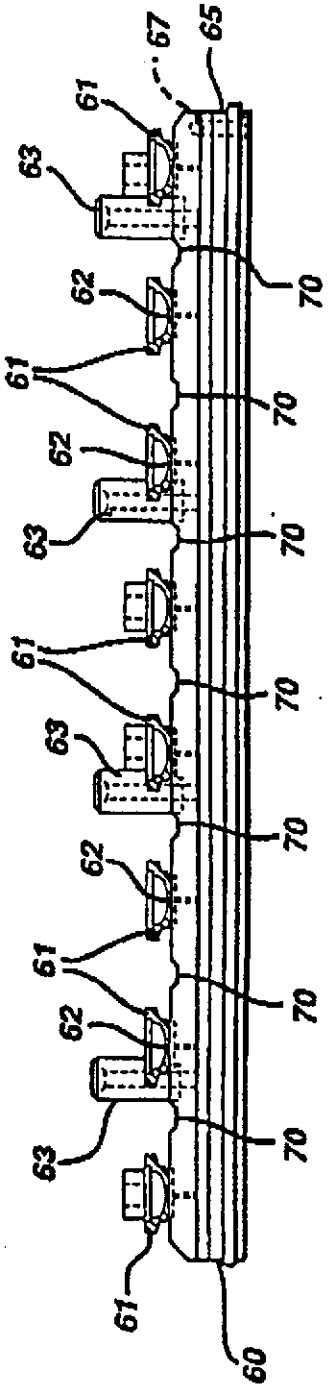

FIG. 6

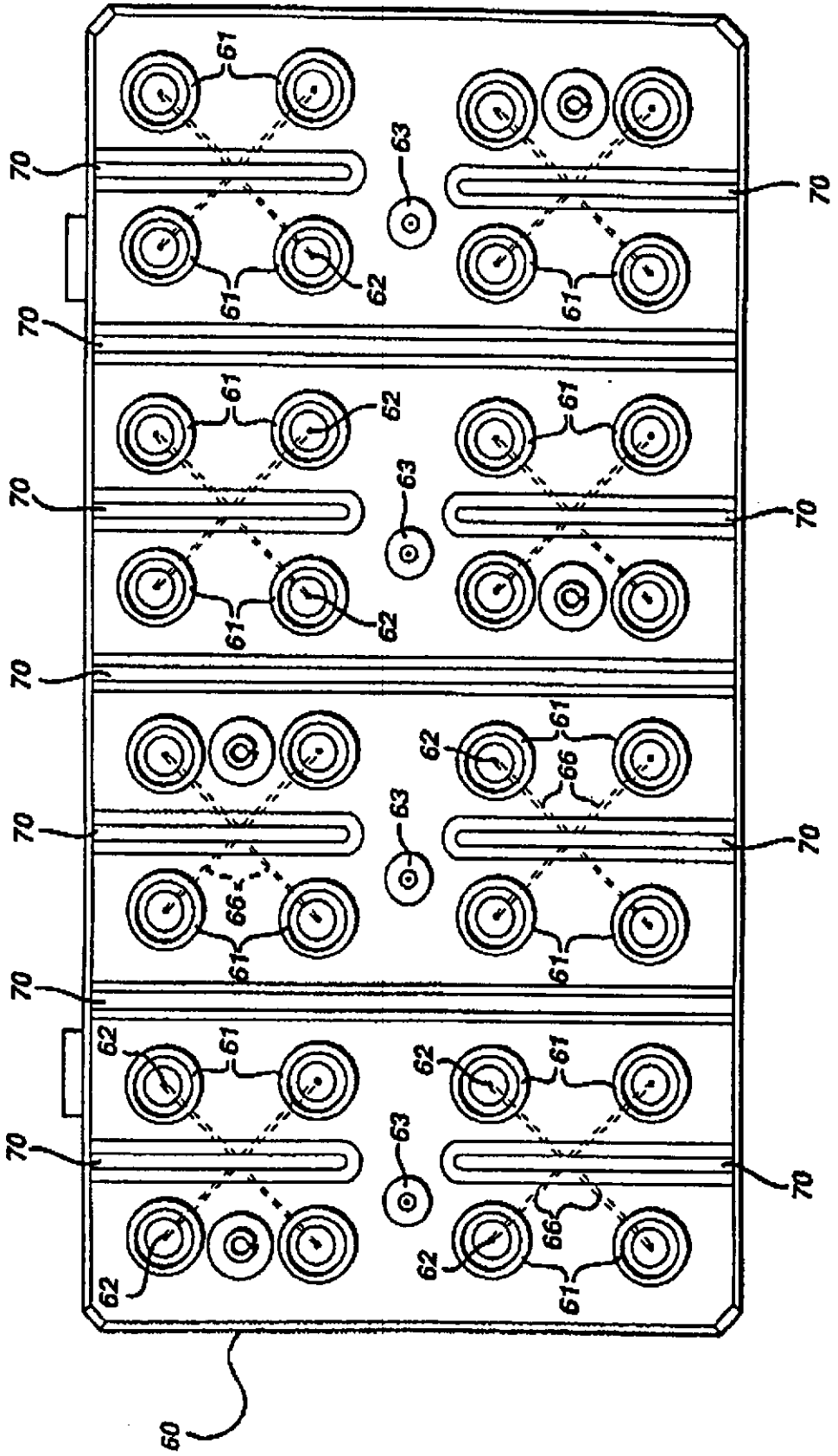

FIG. 7

FIG. 8

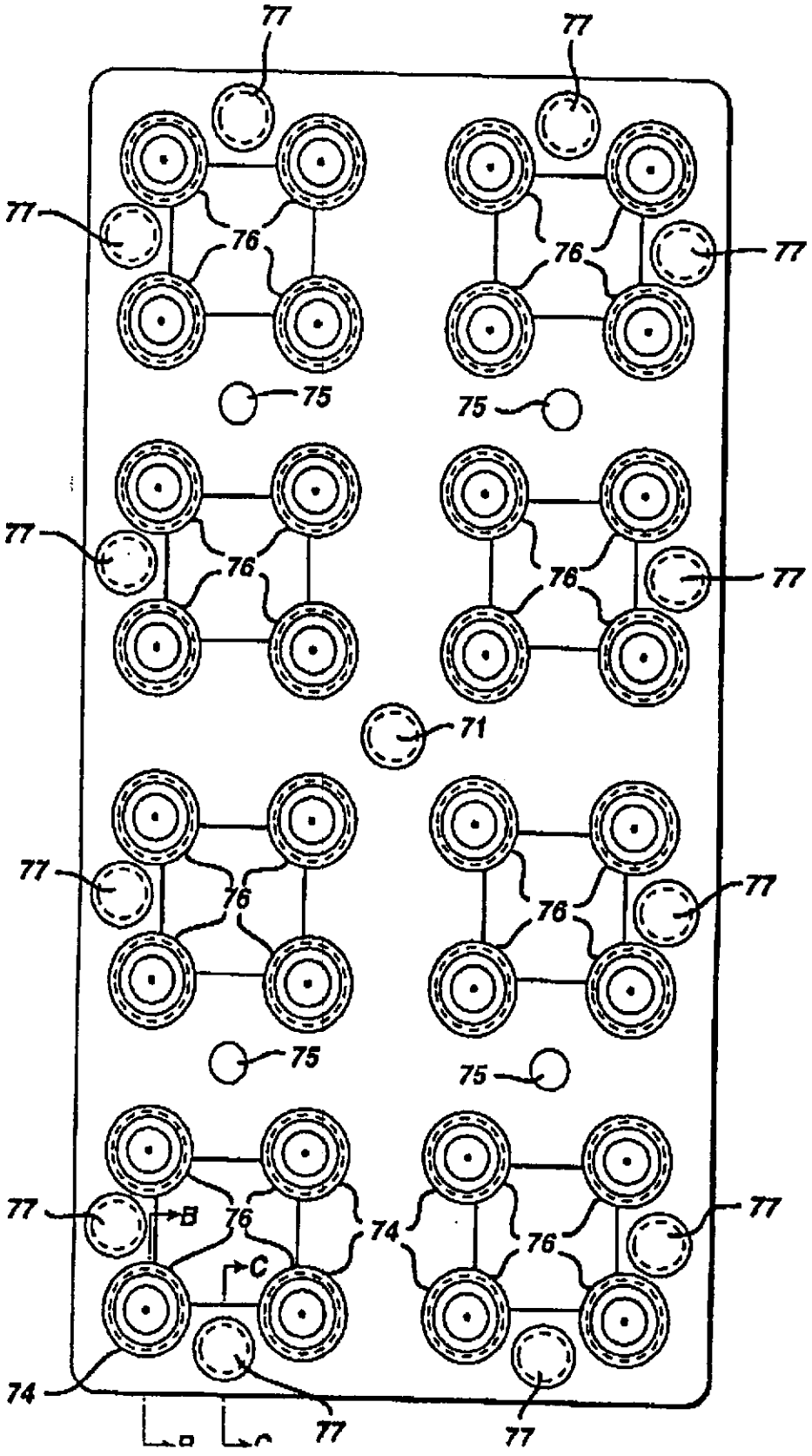
77
77
77
76
77
76
77
75
75
77
76
76
77
71
77
76
76
77
75
75
77
B
76
74
76
77
C
74
77
77

FIG. 8(a)

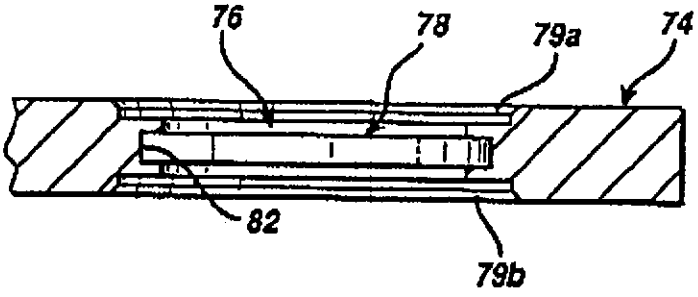

FIG. 8(b)

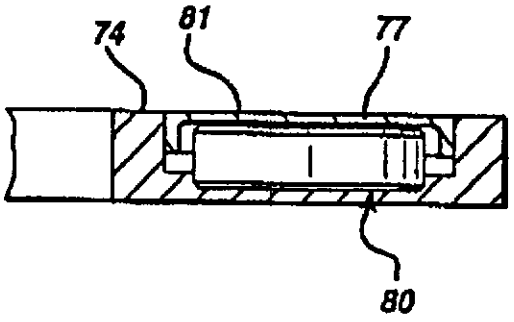

FIG. 9

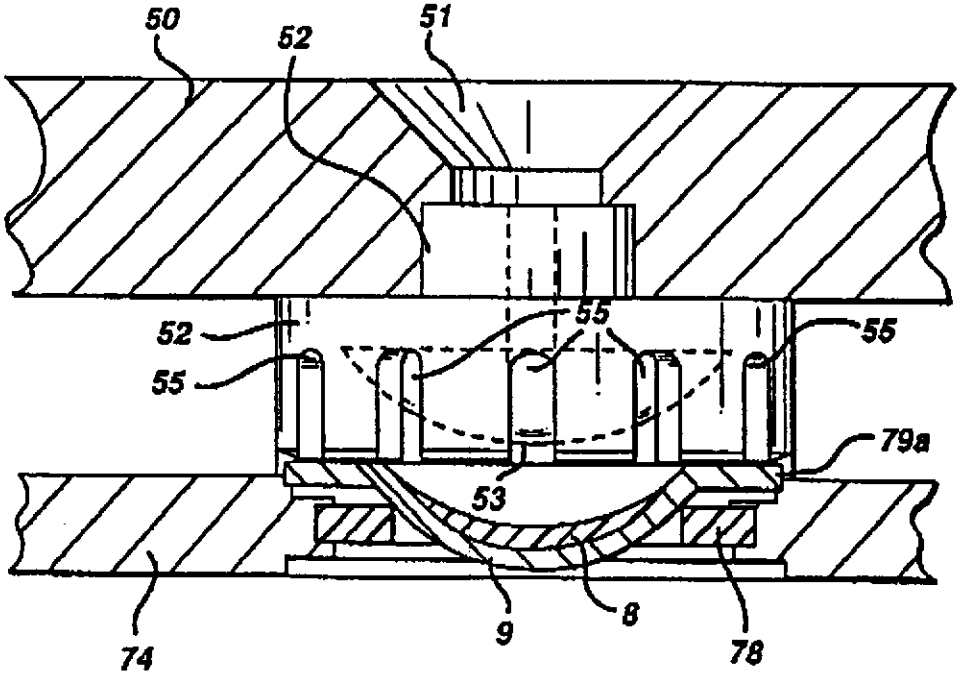

FIG. 10

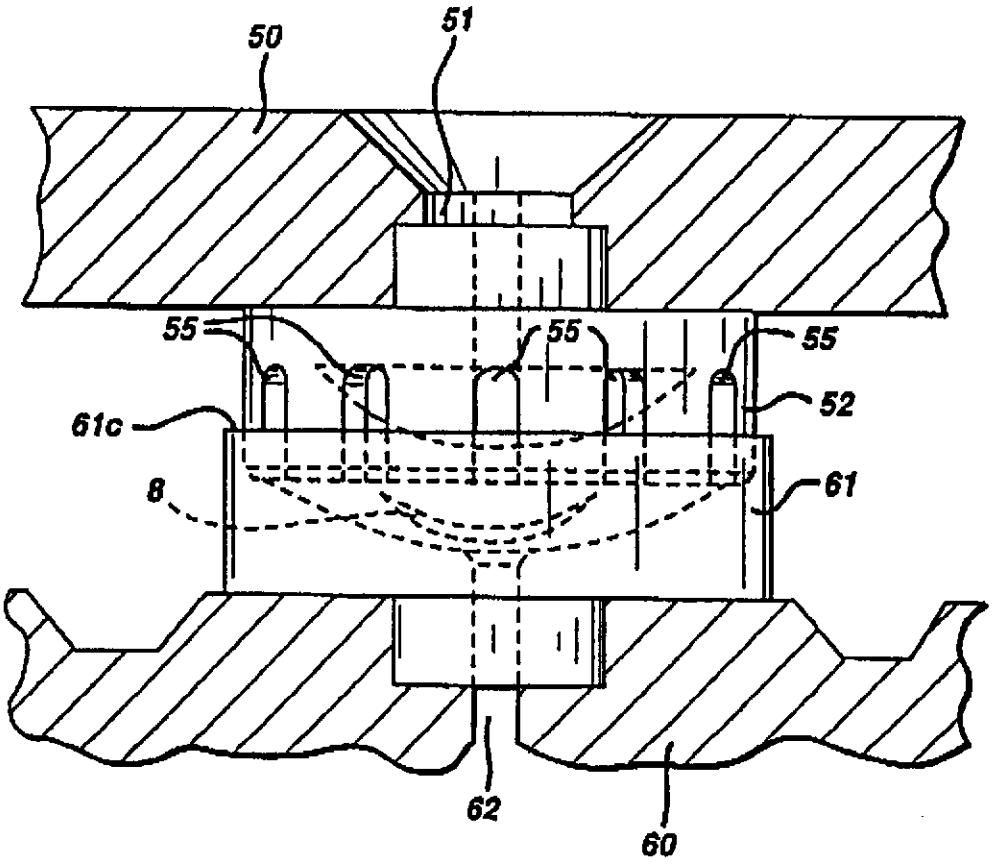

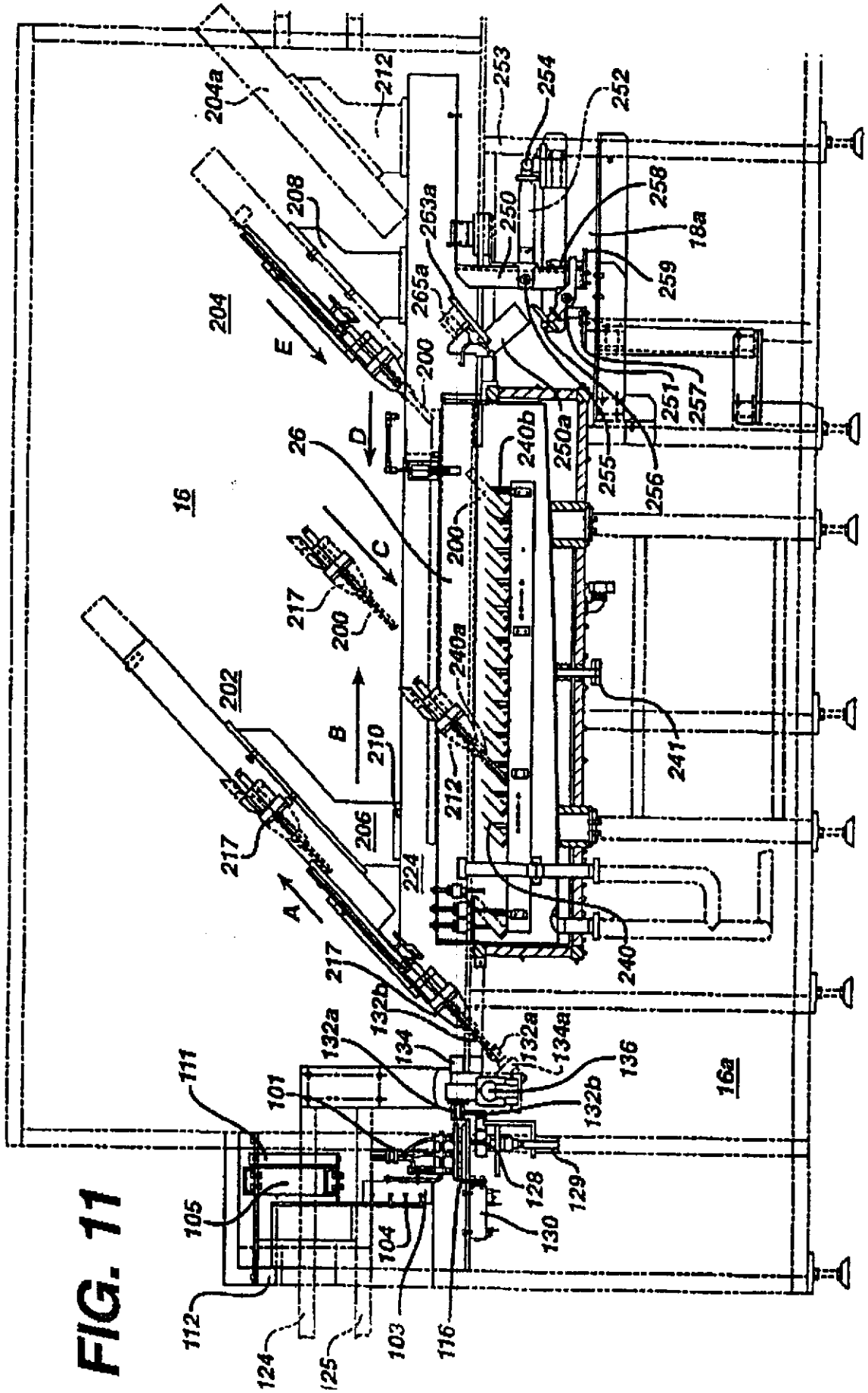
204a
212
253
254
252
208
263a
250
258
18a
259
204
E
265a
200
251
257
26
D
240b
250a
255
256
16
200
C
217
200
240a
202
B
210
241
212
206
217
224
A
240
217
132b
132a
134
132a
134a
136
111
101
132b
16a
105
128
129
104
130
112
103
116
124
125

FIG. 11

FIG. 12

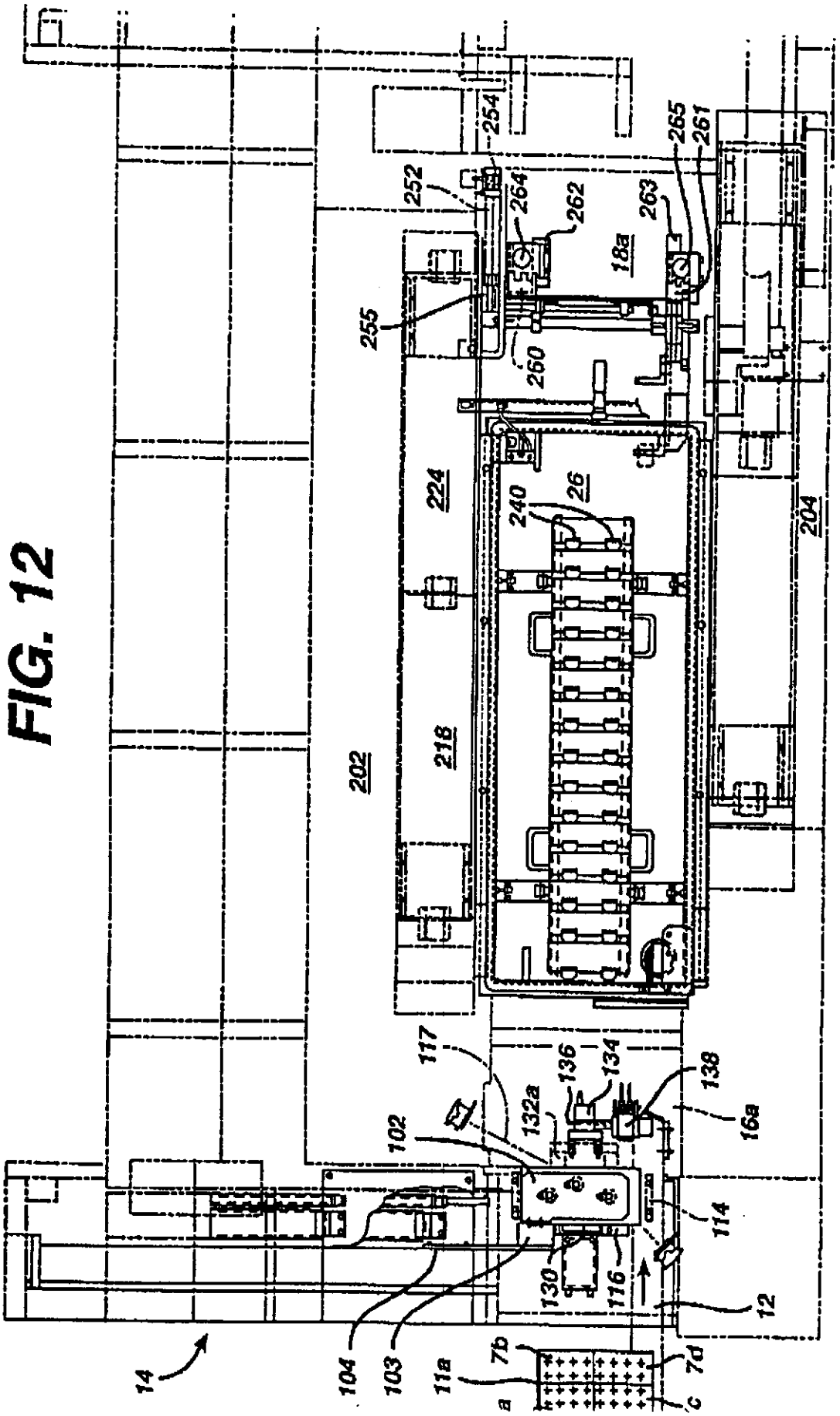
254
252
264
262
263
265
261
18a
255
260
224
240
26
204
202
218
117
136
134
138
16a
102
132a
114
130
116
12
14
104
103
11a
7b
7d
a
c

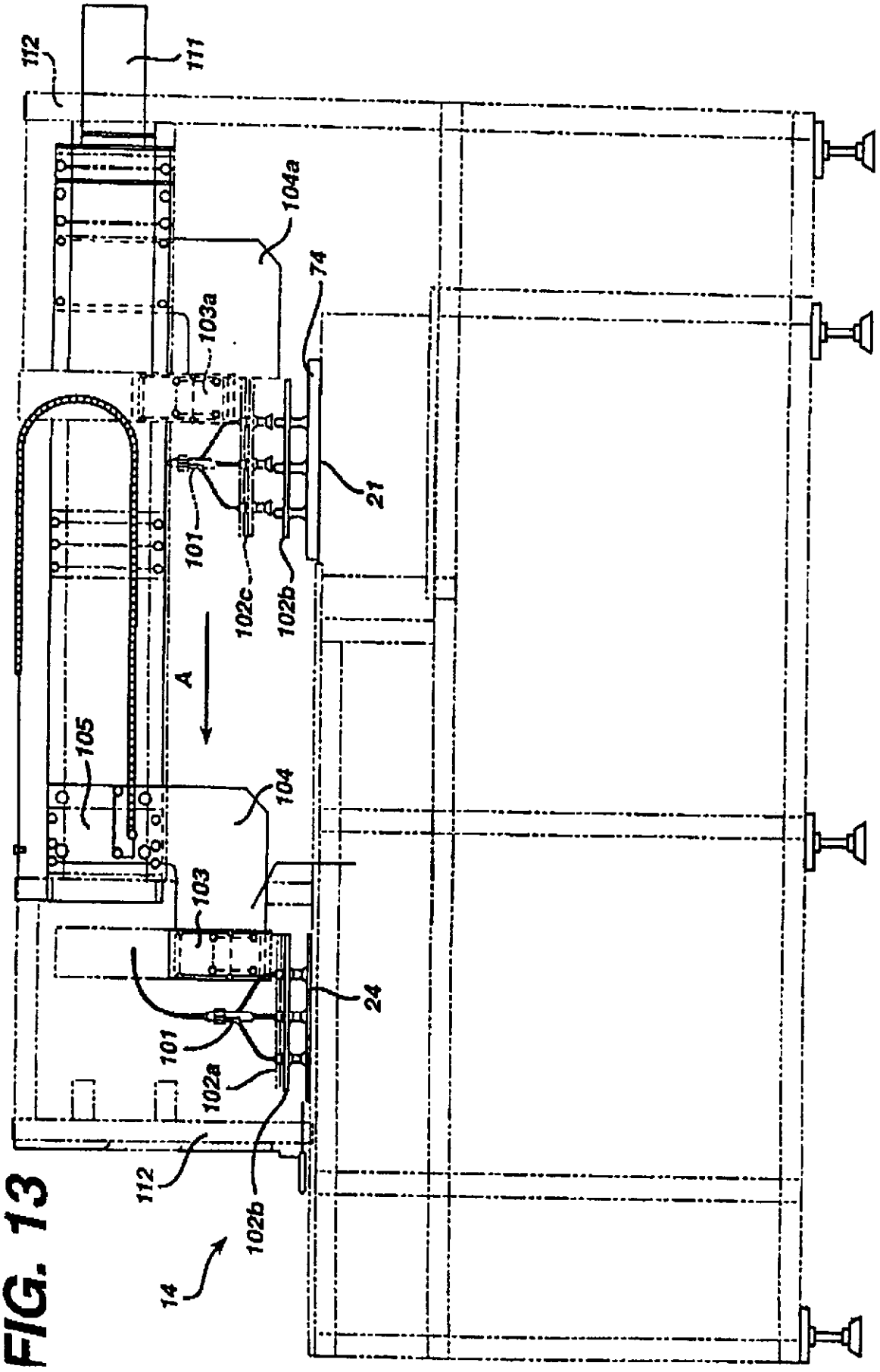
112
111
104a
74
103a
21
101
102c
102b
A
105
104
103
24
101
102a
112
102b
14

FIG. 13

FIG. 14

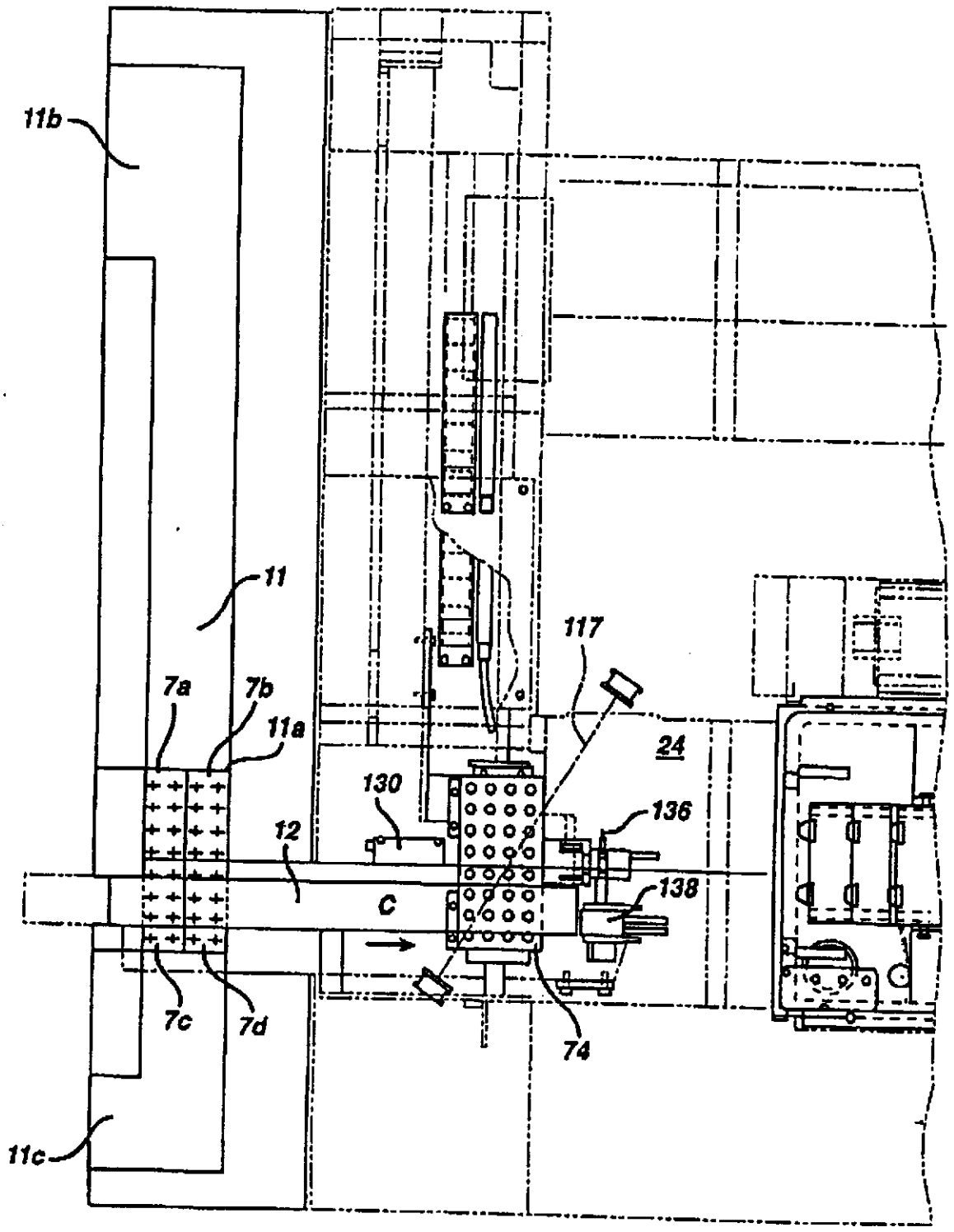

FIG.15

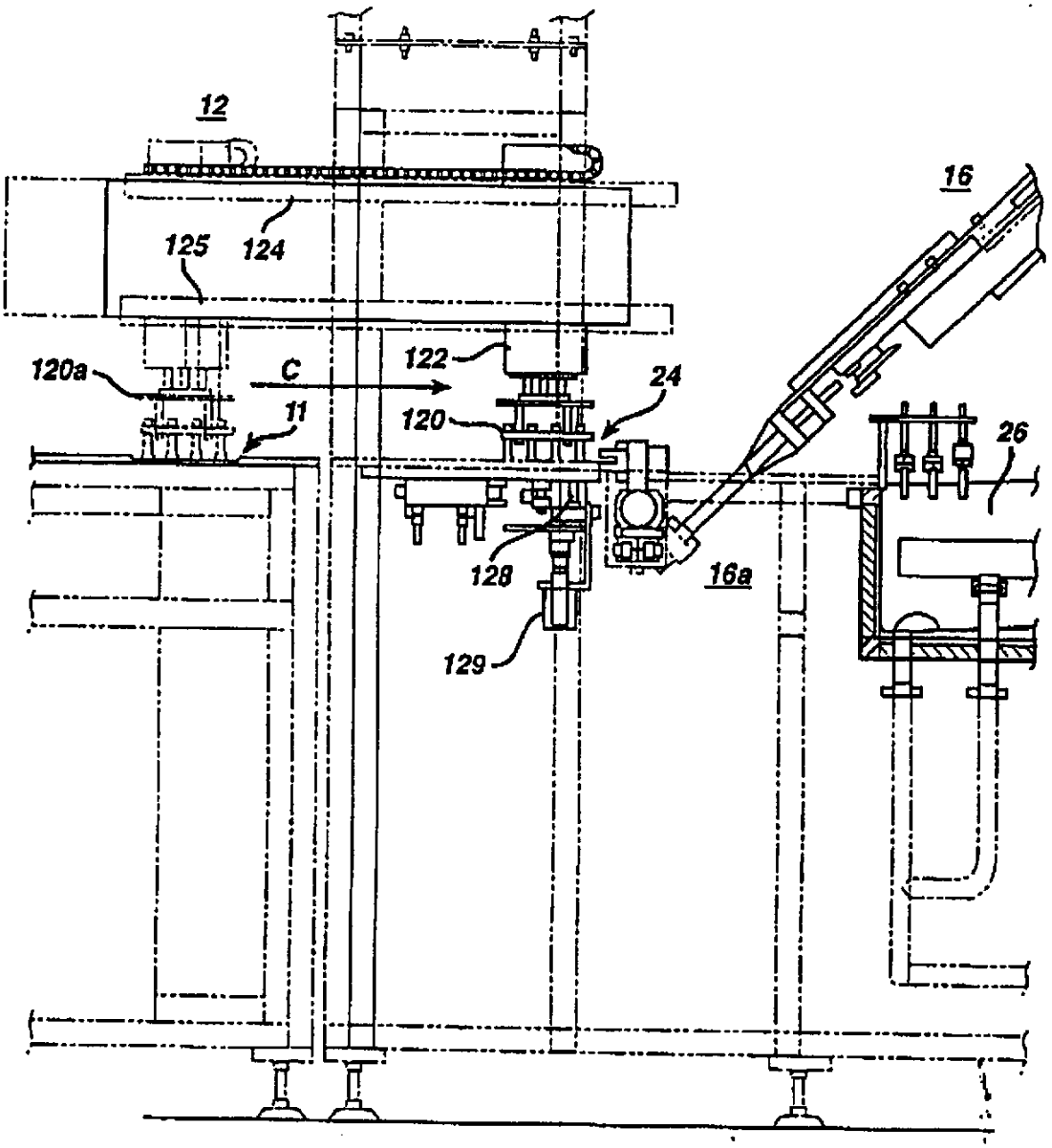

FIG. 16

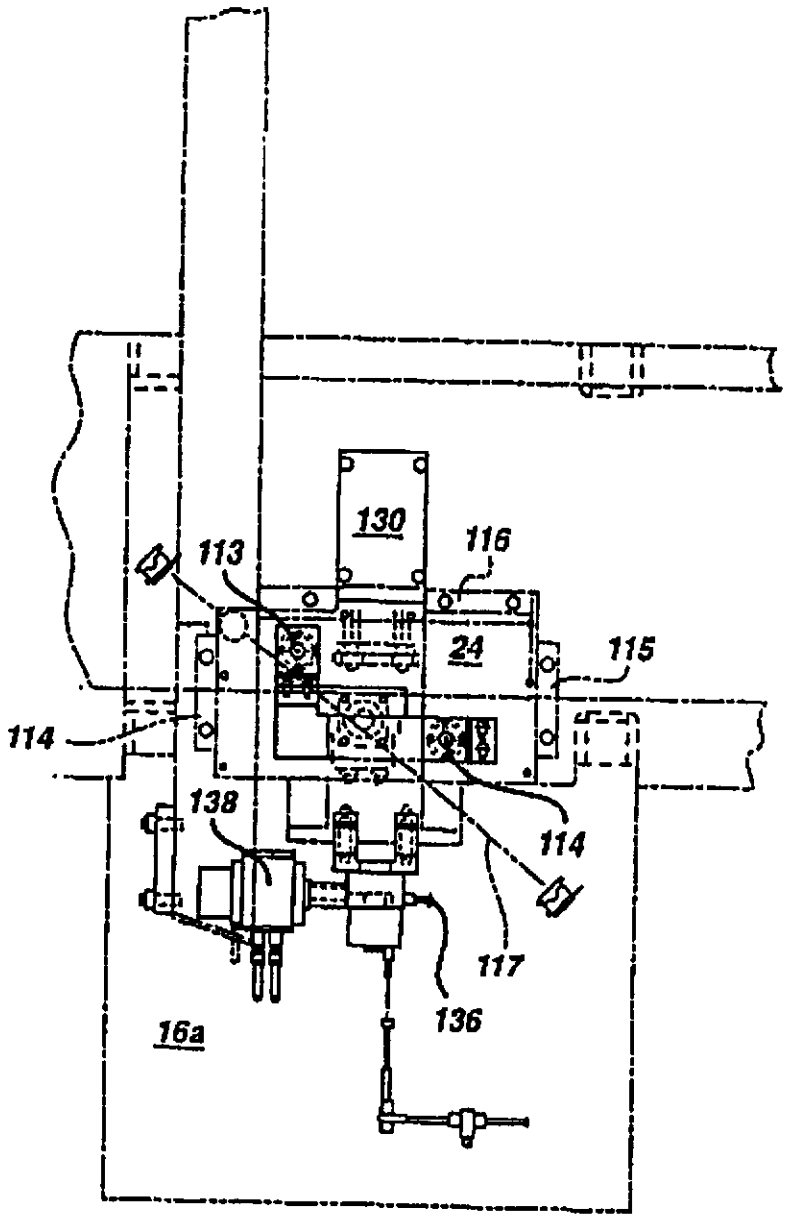

FIG. 17

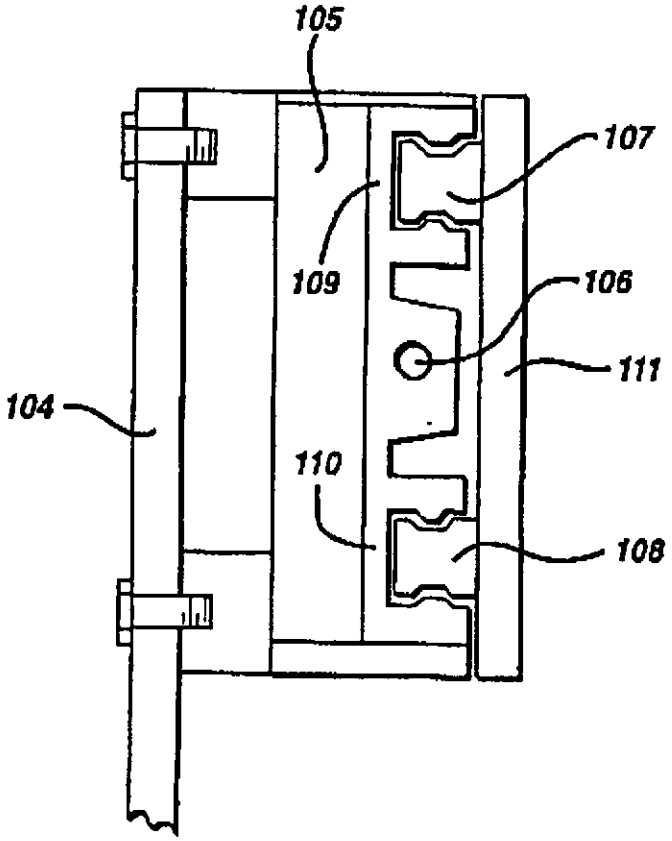

FIG. 18(a)

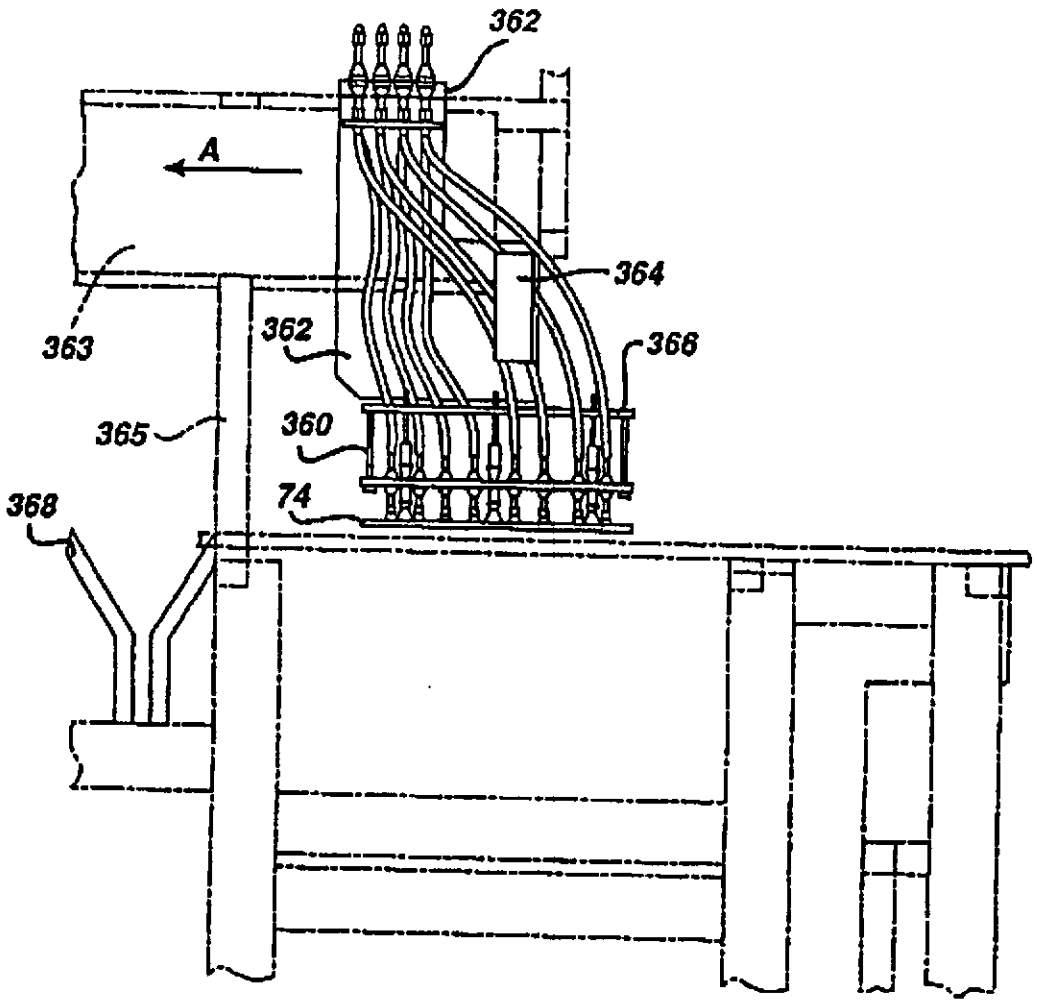

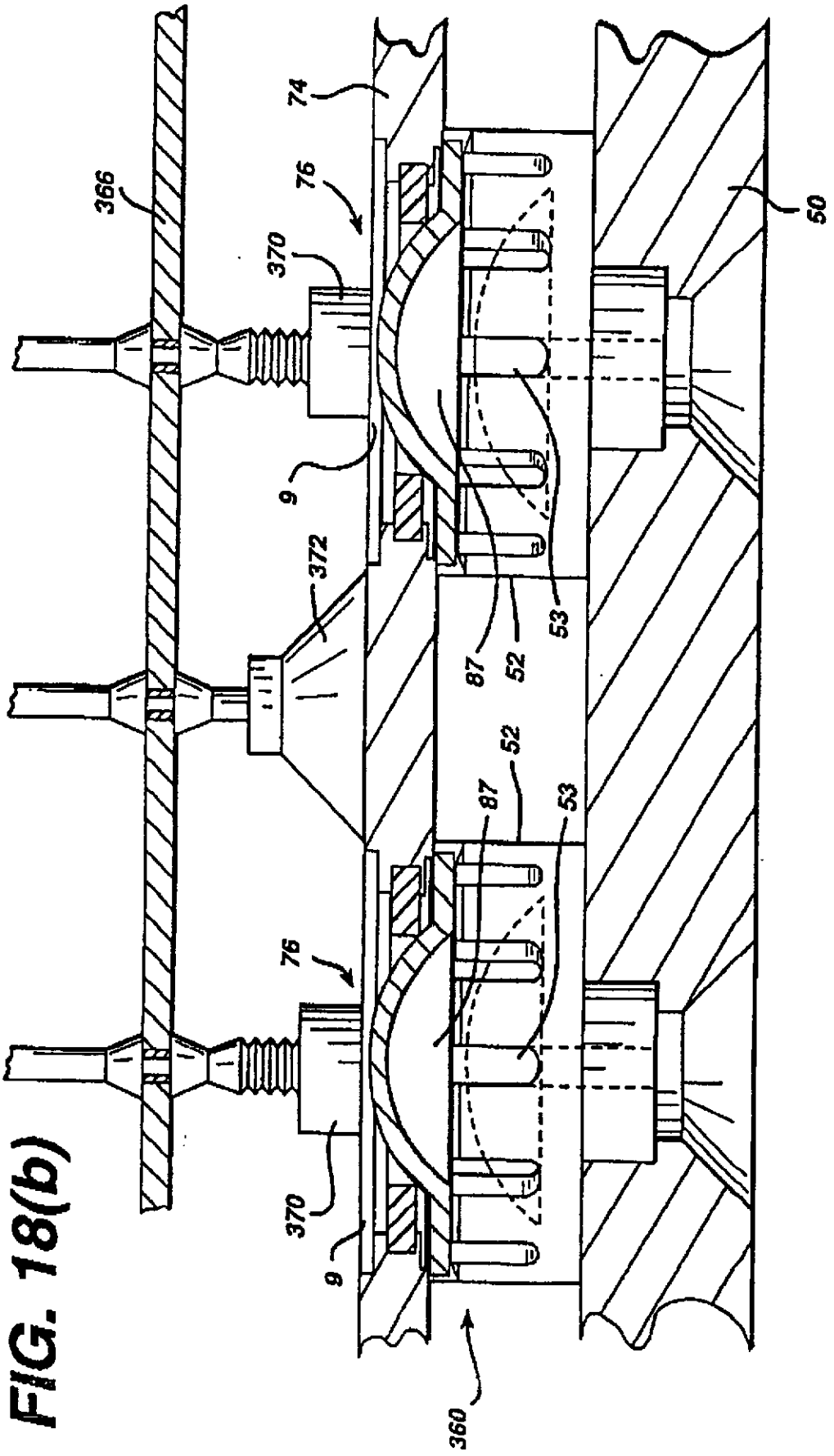

FIG. 18(b)

FIG. 19

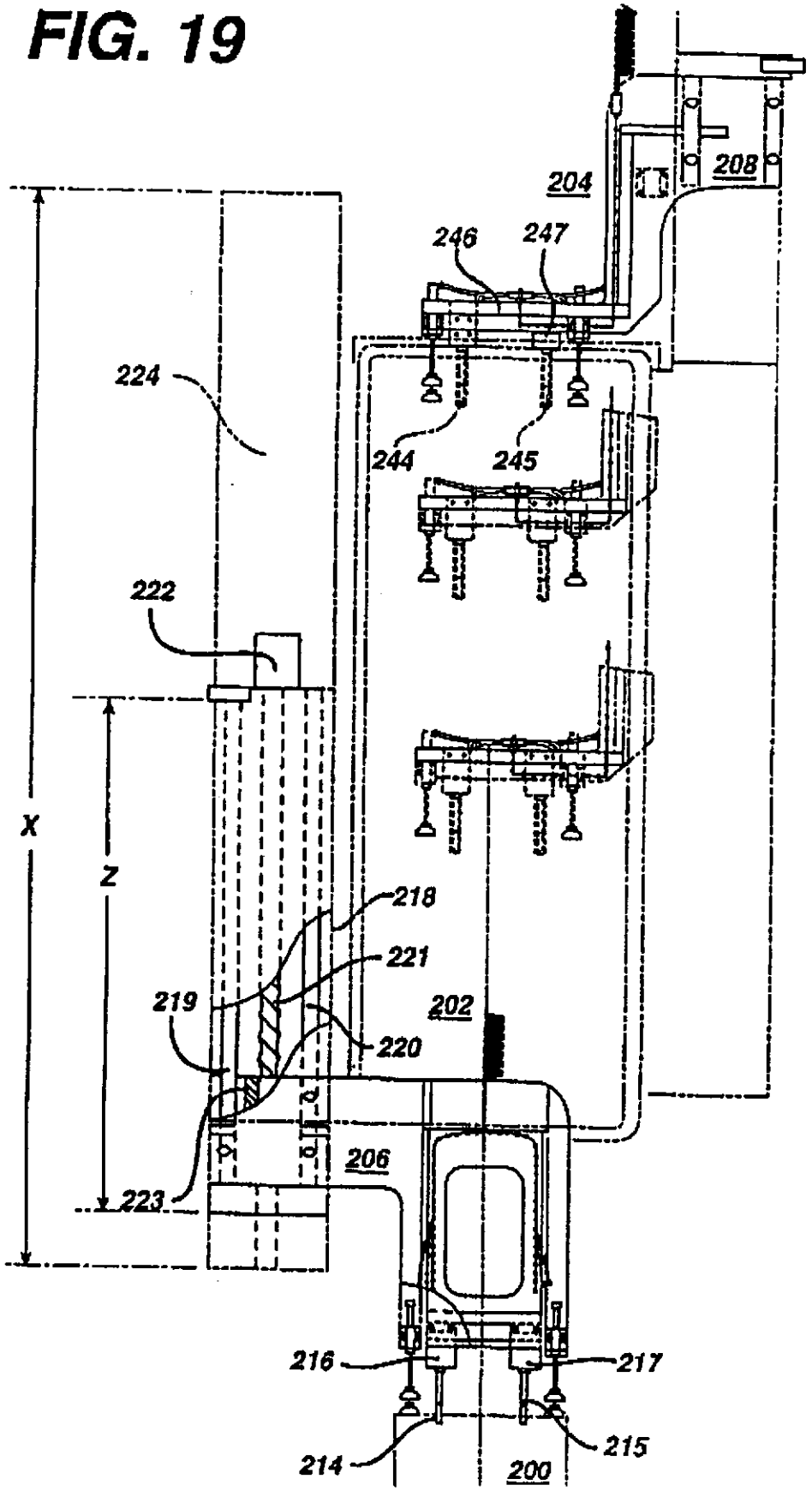
204
208
246
247
224
244
245
222
X
Z
218
221
219
202
220
206
223
216
217
214
215
200

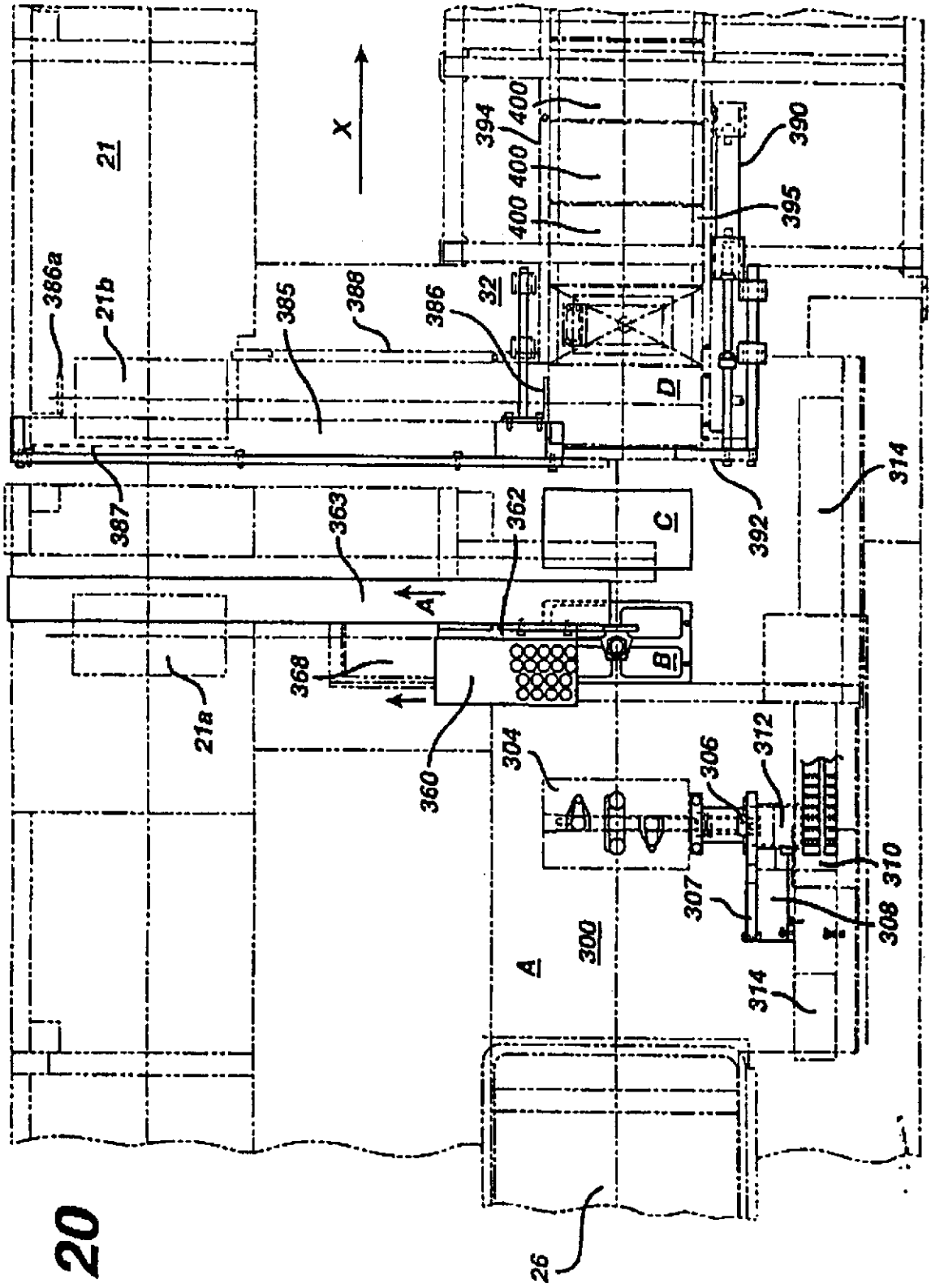
21
X
394
400
400
400
390
395
386a
21b
385
388
386
32
D
387
363
362
C
392
314
A
368
B
21a
360
304
306
312
310
307
308
A
300
314
26

FIG. 20

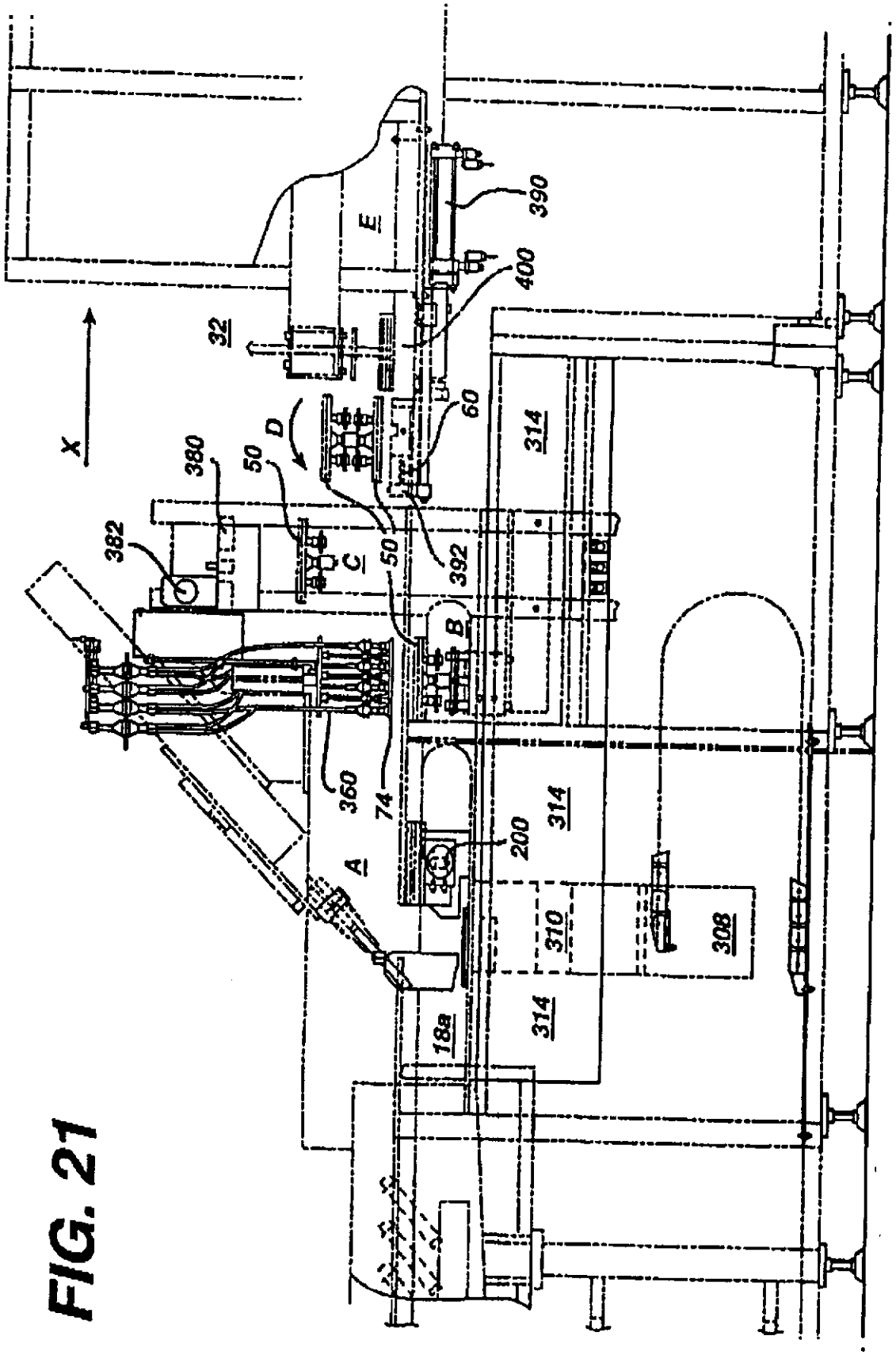
X
E
390
400
32
60
314
D
380
50
382
C
50
392
B
360
74
A
200
314
310
308
314
18a

FIG. 21

FIG.22

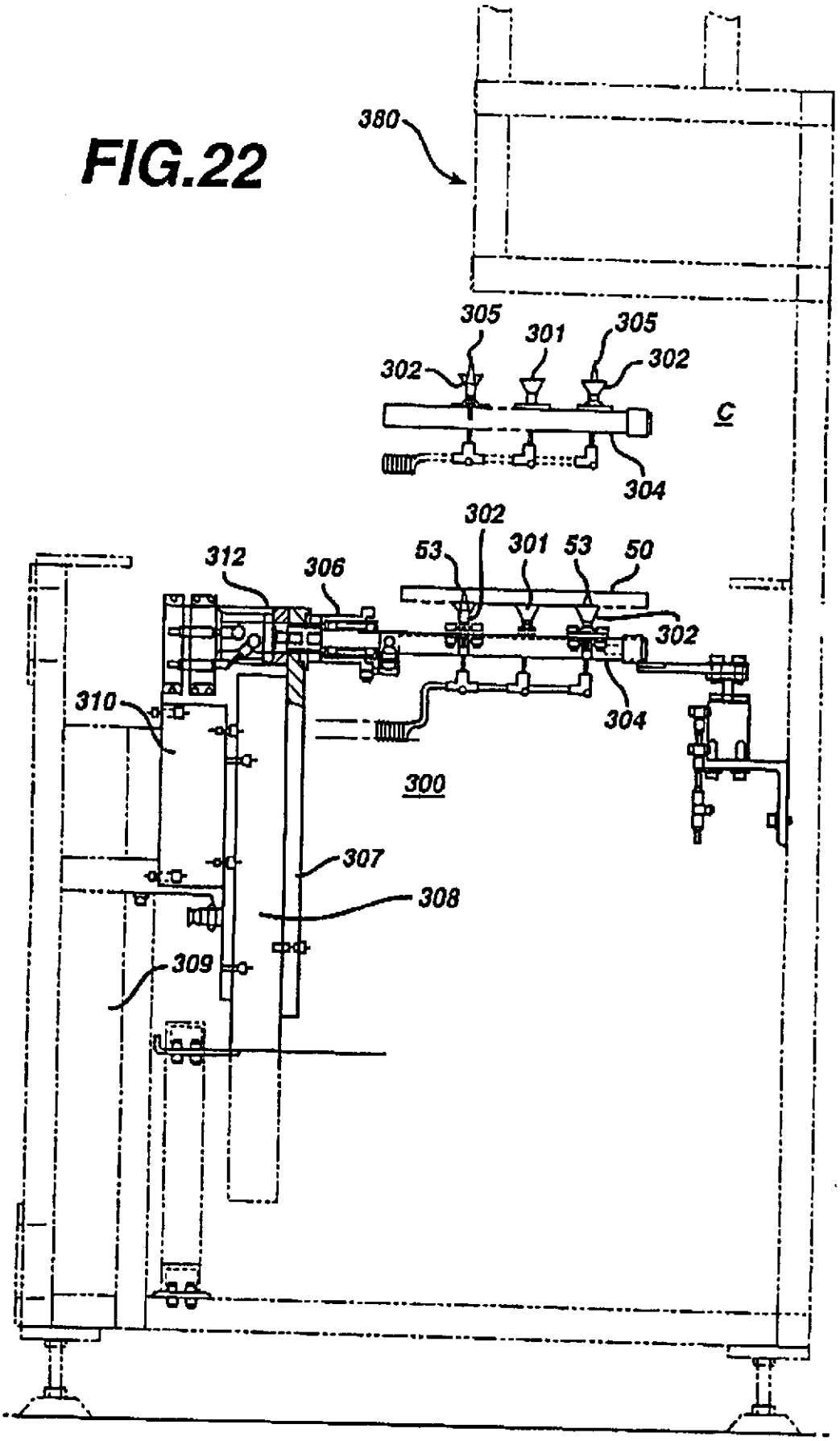
380
305
301
305
302
302
C
304
302
312
306
53
301
53
50
302
310
304
300
307
308
309

FIG. 23

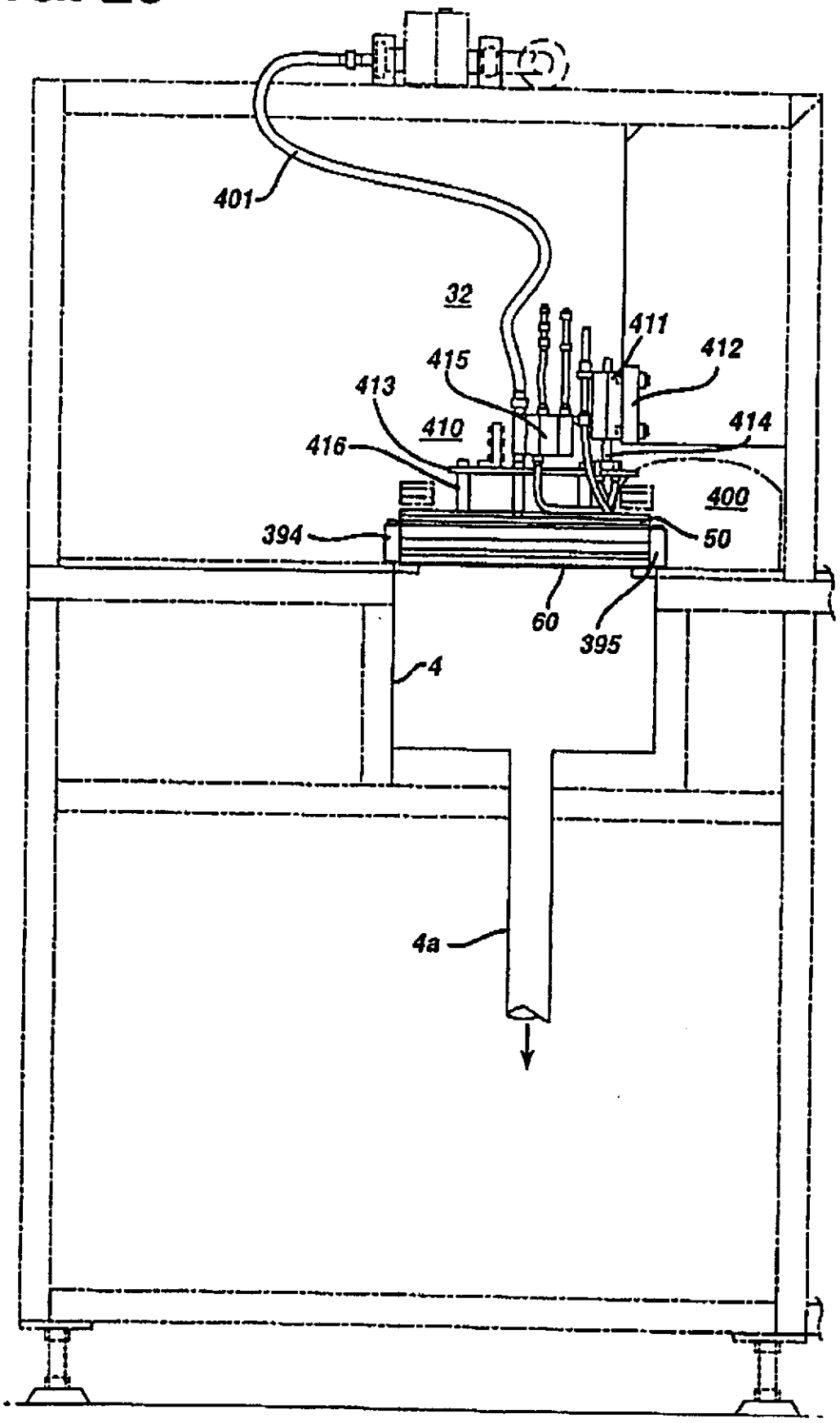

FIG.24

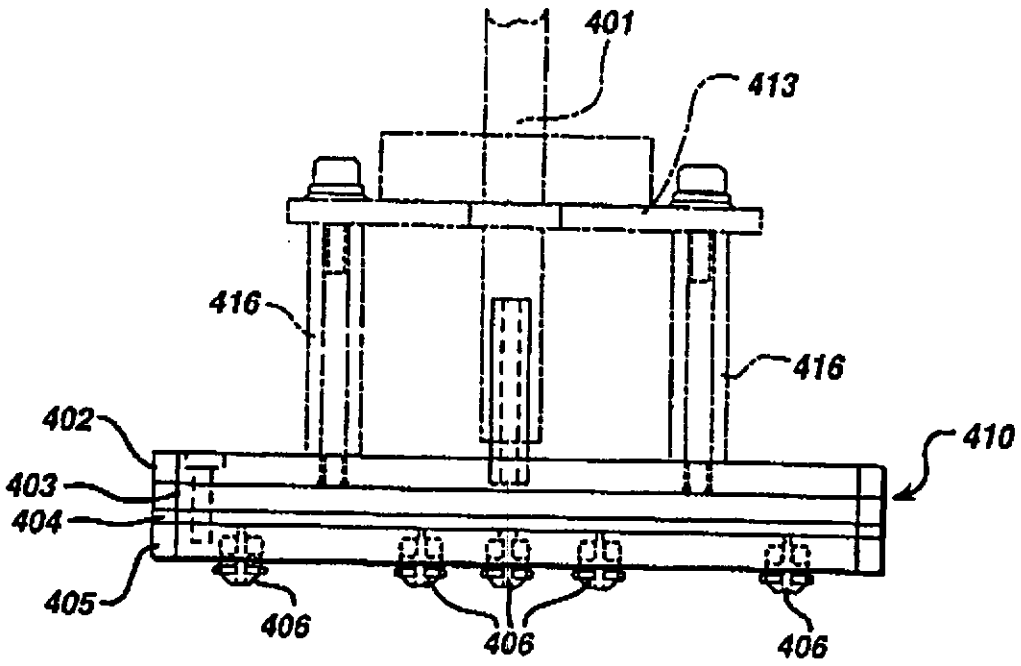

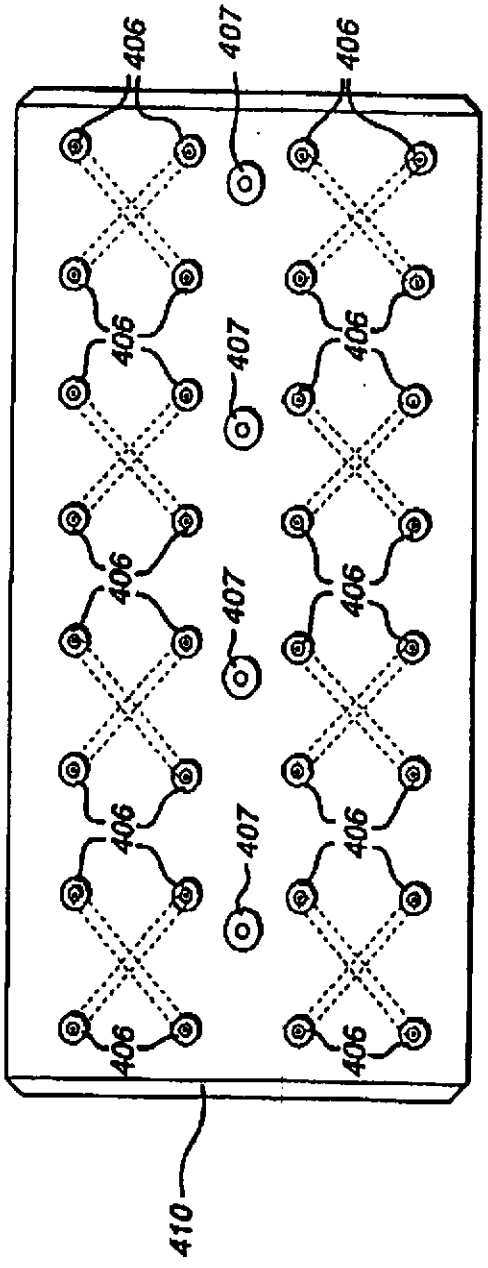

FIG. 25

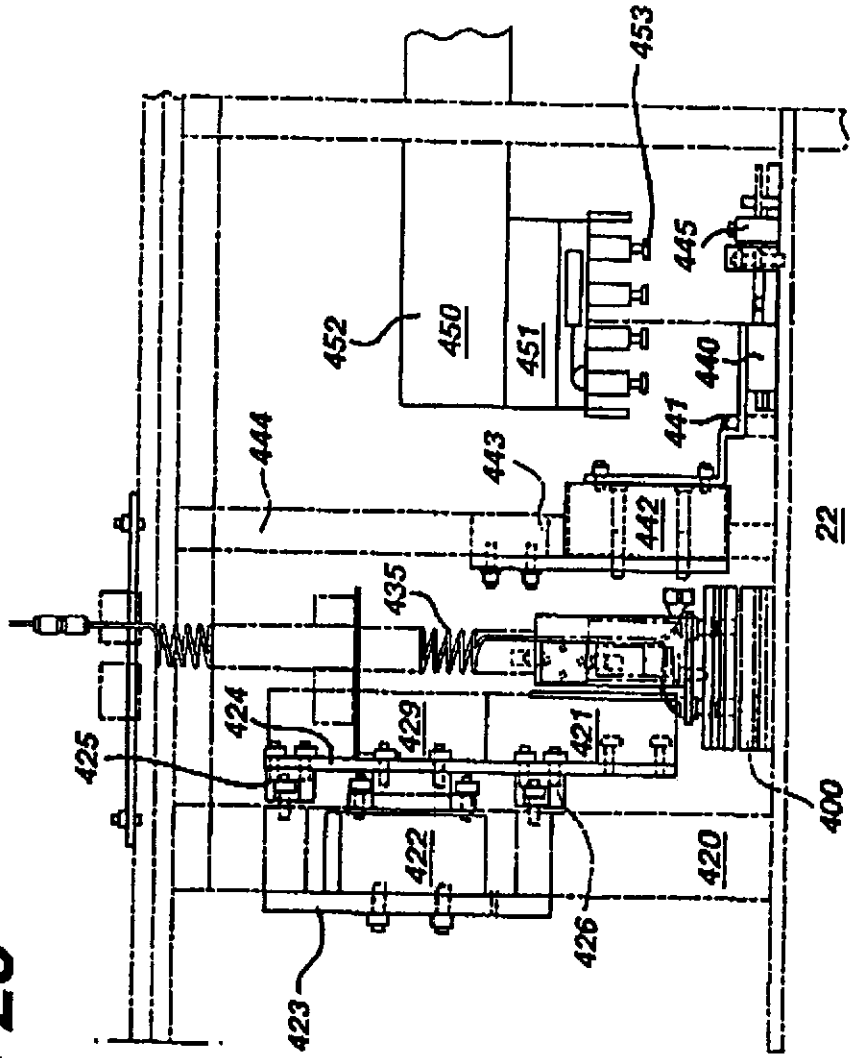
453
445
452
450
451
440
441
444
443
442
22
435
424
429
421
425
400
422
420
426
423

FIG. 26

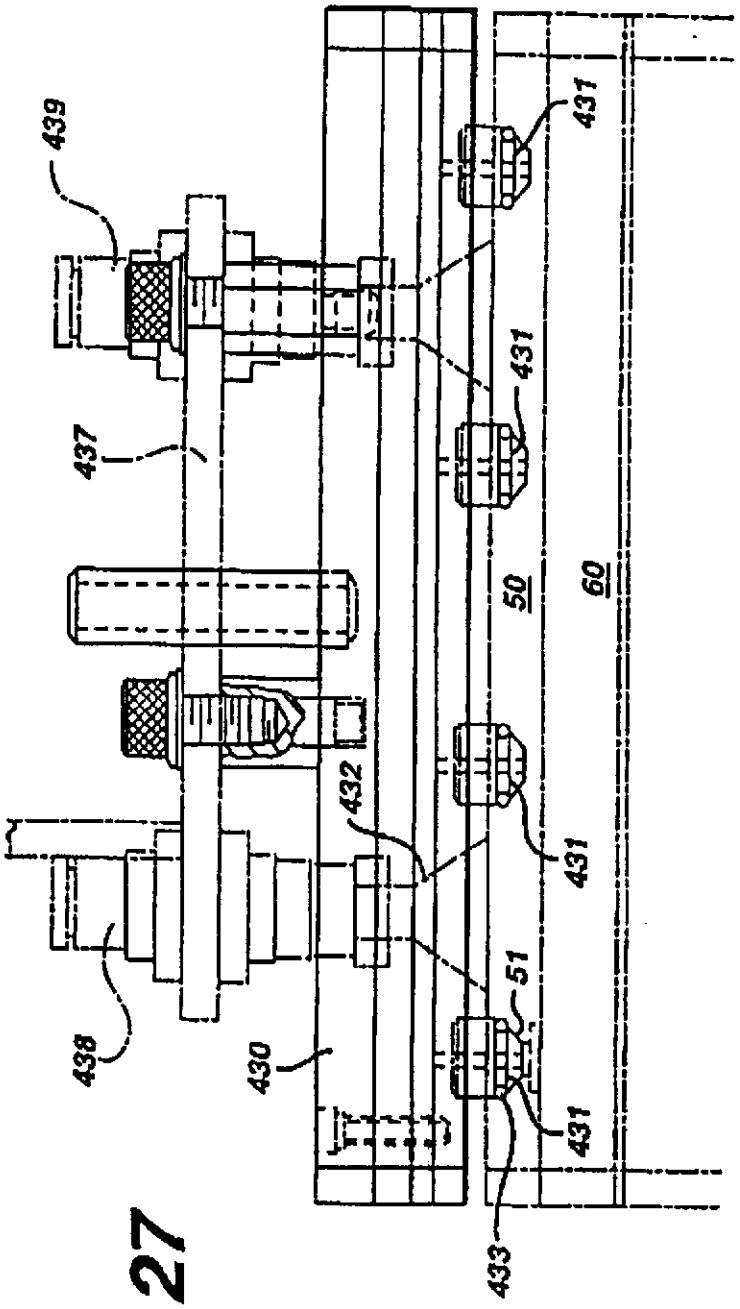

FIG. 27

FIG.28

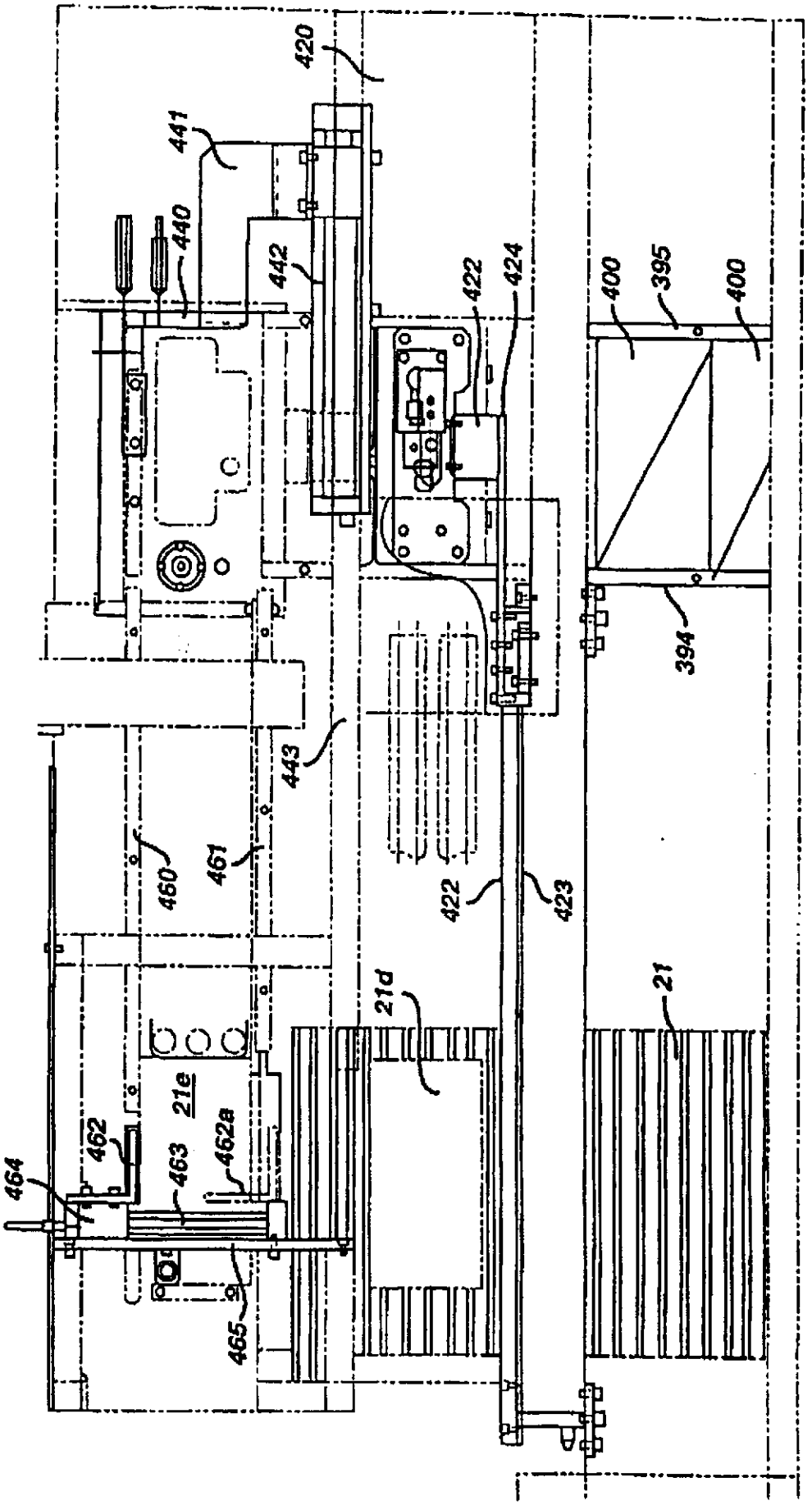
420
441
440
442
422
424
400
395
400
394
443
460
461
422
423
21d
21
21e
462
463
462a
464
465
22

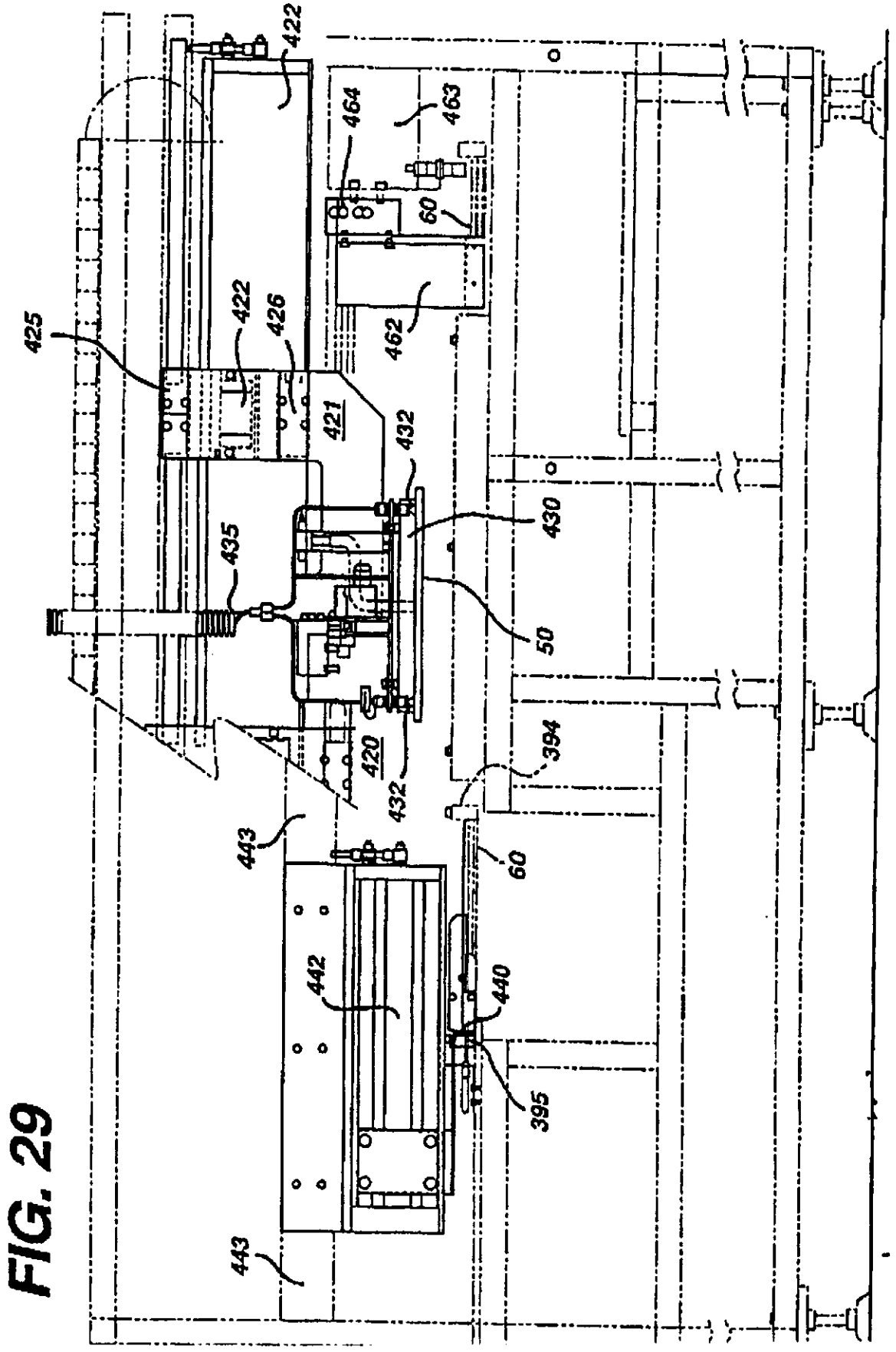
422
464
463
60
425
422
426
462
421
432
435
430
50
420
394
432
443
60
442
440
395
443

FIG. 29

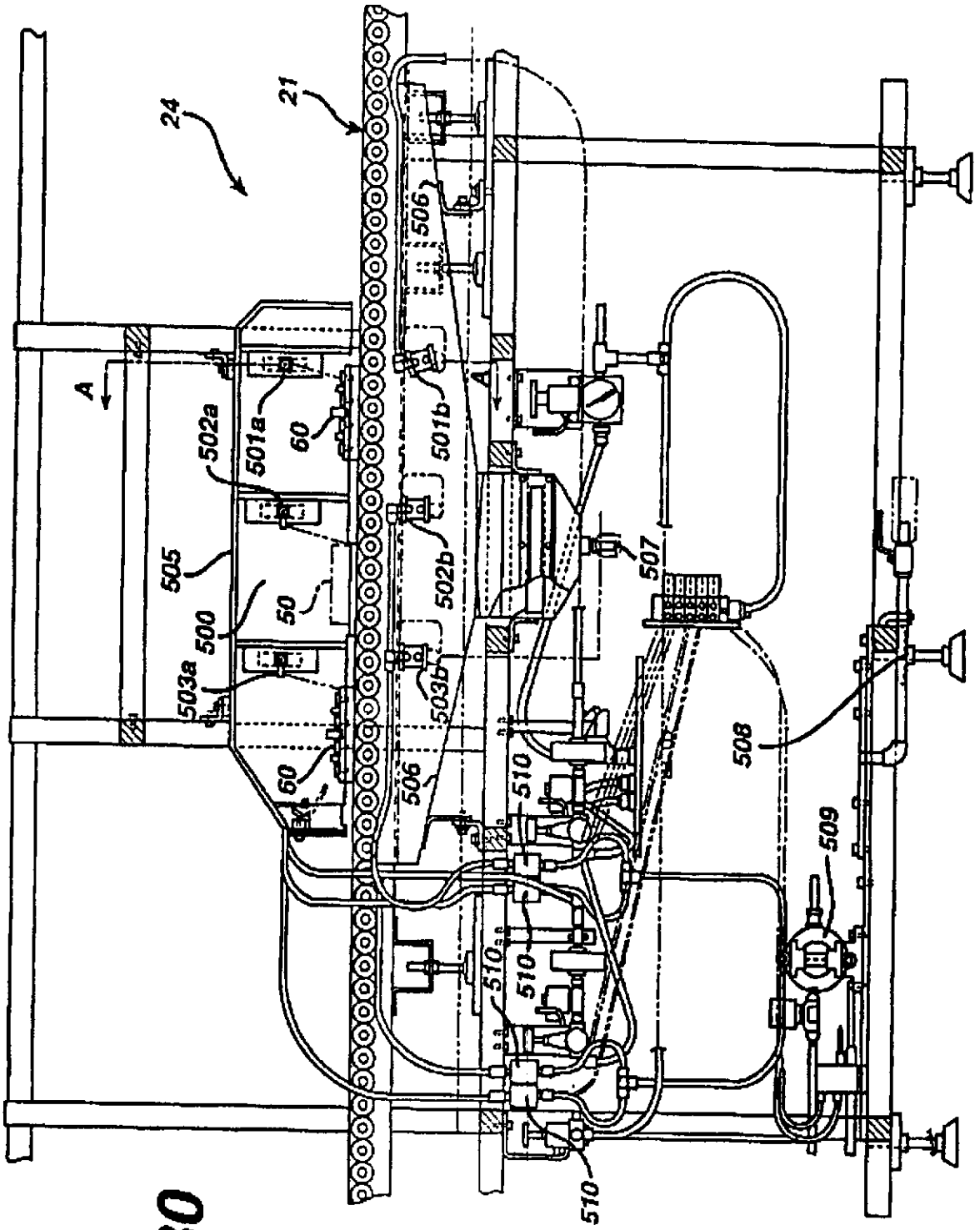
24
21
A
A
502a
501a
60
501b
506
505
50
502b
507
500
503a
503b
508
60
506
510
509
510
510
510

FIG. 30

FIG. 31

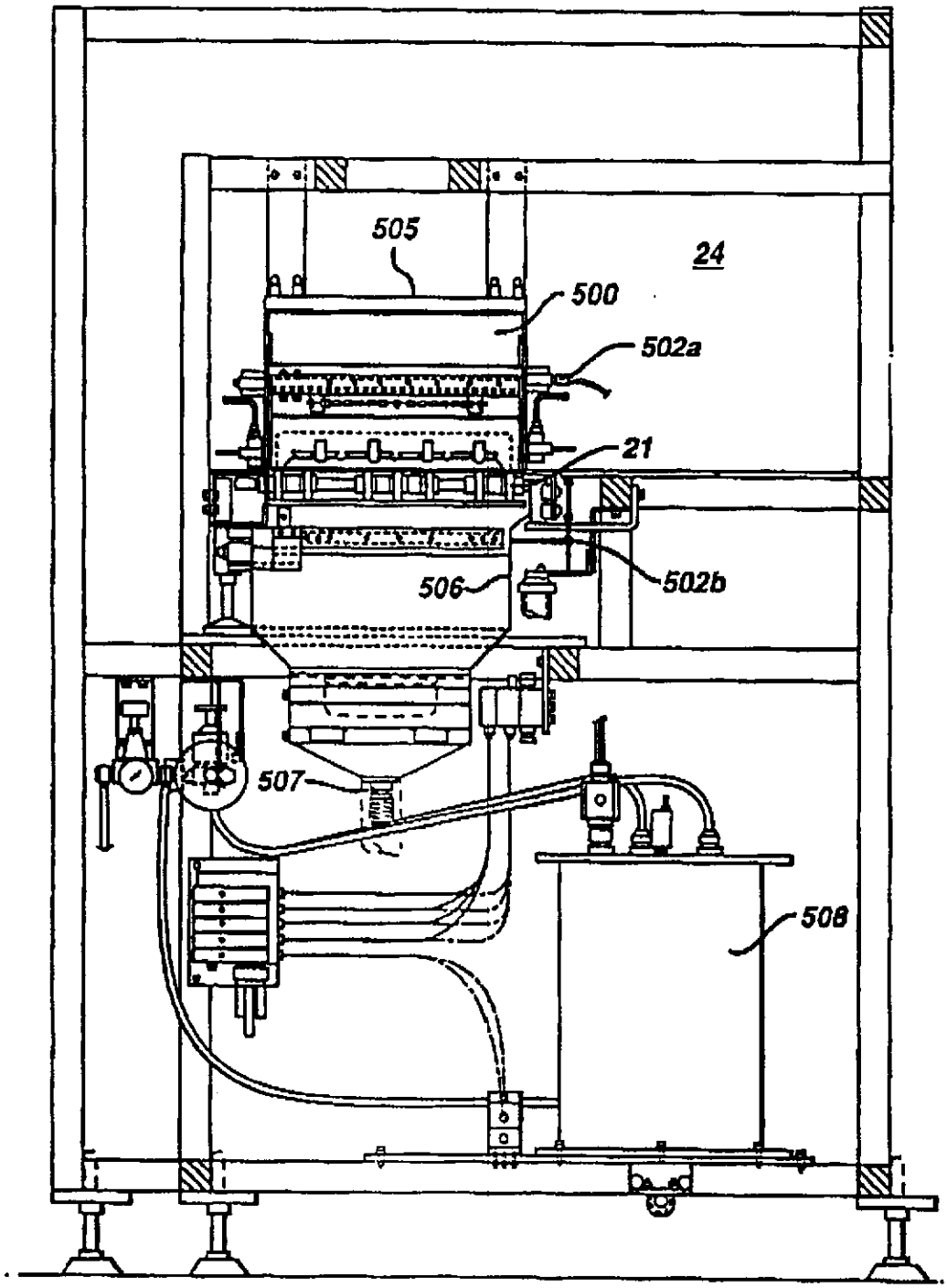

FIG. 32

