FIG. 1

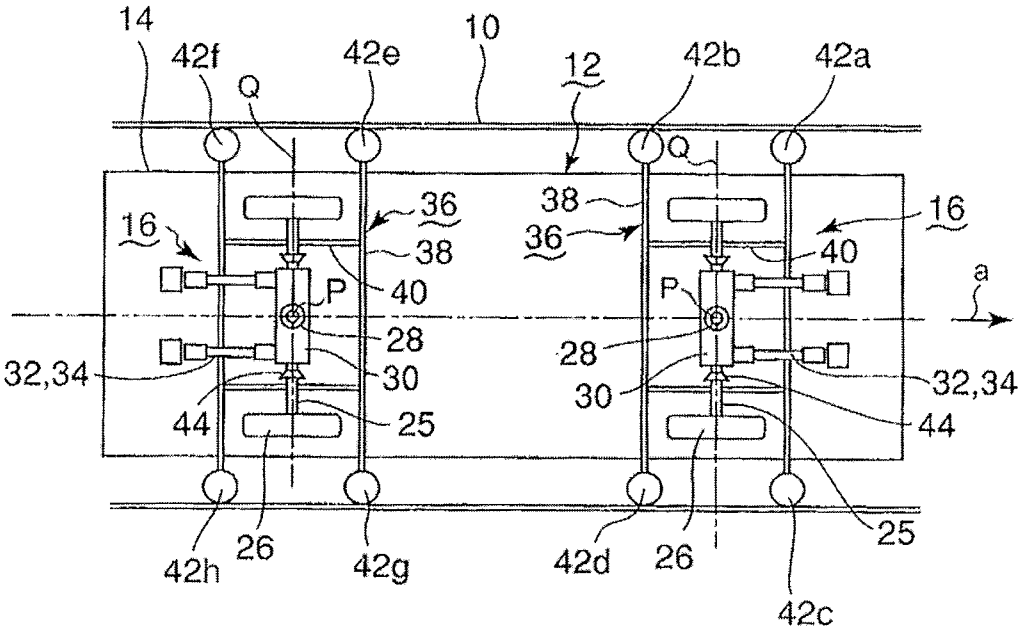
14
42f
Q
42e
10
12
42b
42a
Q
16
36
38
36
38
16
40
40
P
P
a
28
28
32,34
30
30
32,34
44
25
44
25
42h
26
42g
42d
26
42c

FIG. 2

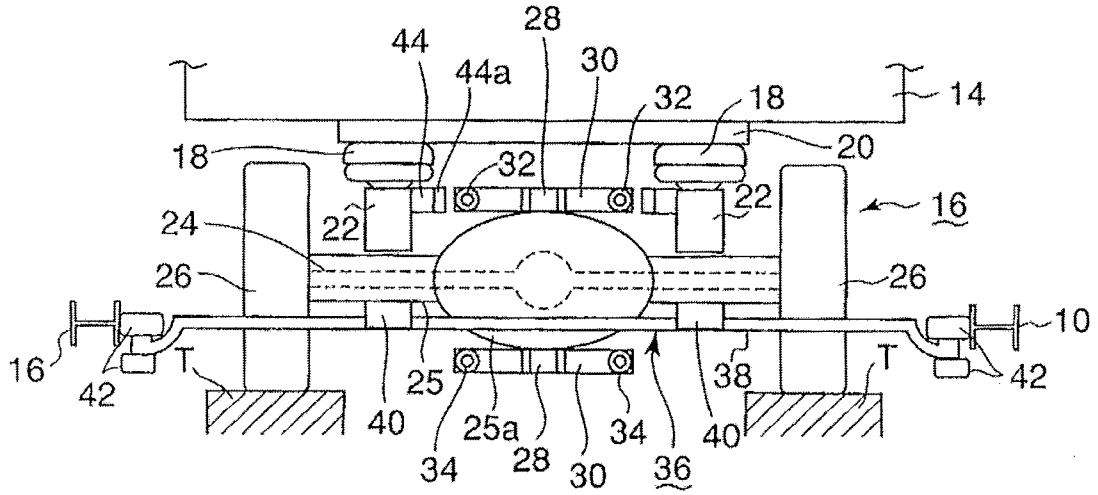
28
44
44a
30
32
18
14
18
20
32
22
22
16
24
26
26
10
16
42
T
25
38
T
42
40
25a
34
40
34
28
30
36

FIG. 3

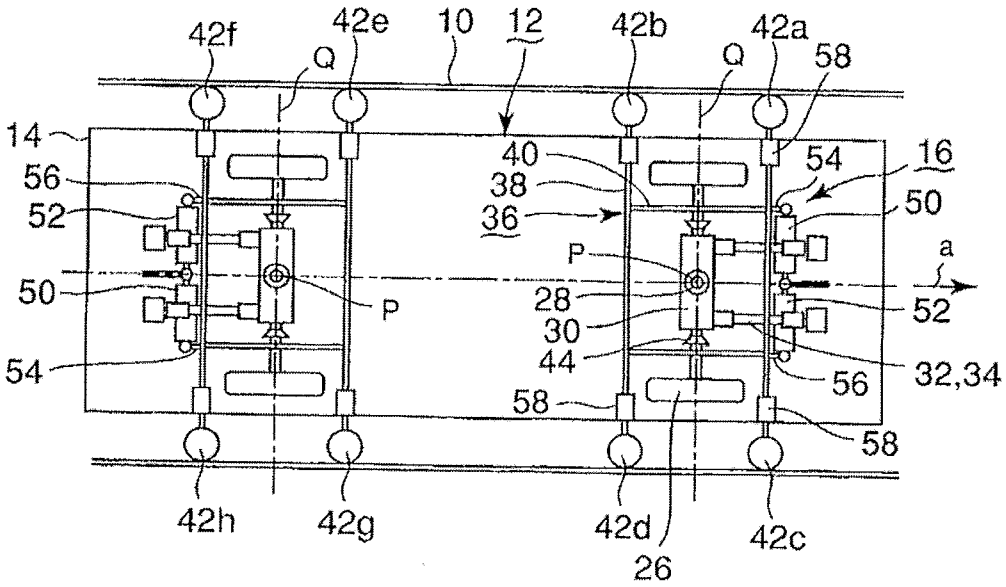
42f
42e
10
12
42b
42a
Q
Q
58
14
56
52
50
54
40
38
36
P
28
30
44
58
54
16
50
a
52
32,34
56
58
P
42h
42g
42d
26
42c

FIG. 4

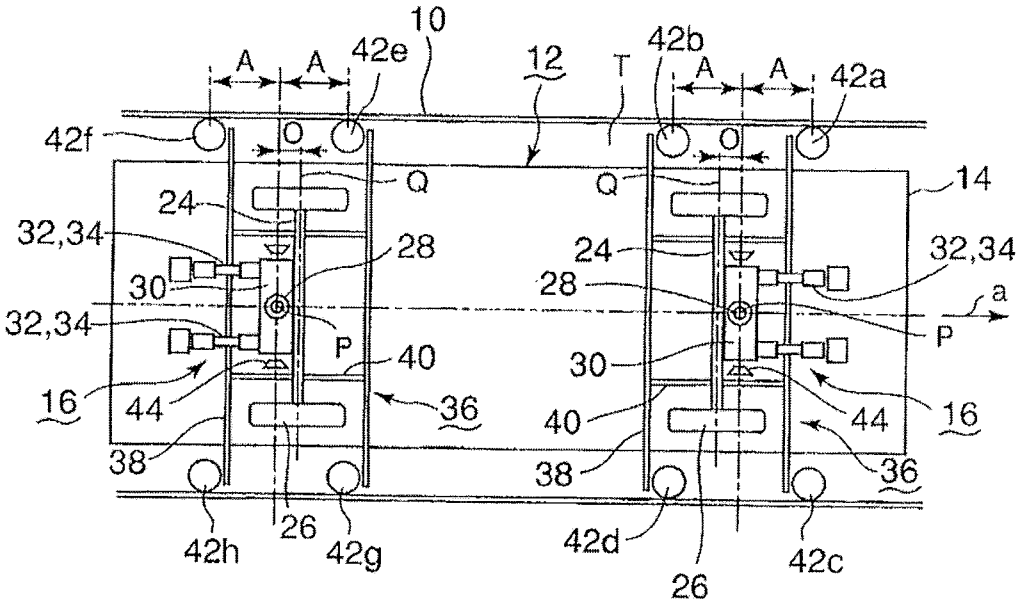
10
12
T
42e
42b
42a
42f
42h
42g
42d
42c
A
A
A
A
O
O
Q
Q
14
24
24
32,34
32,34
32,34
28
28
30
30
P
P
a
40
40
16
16
44
44
36
36
38
38
26
26

FIG. 5

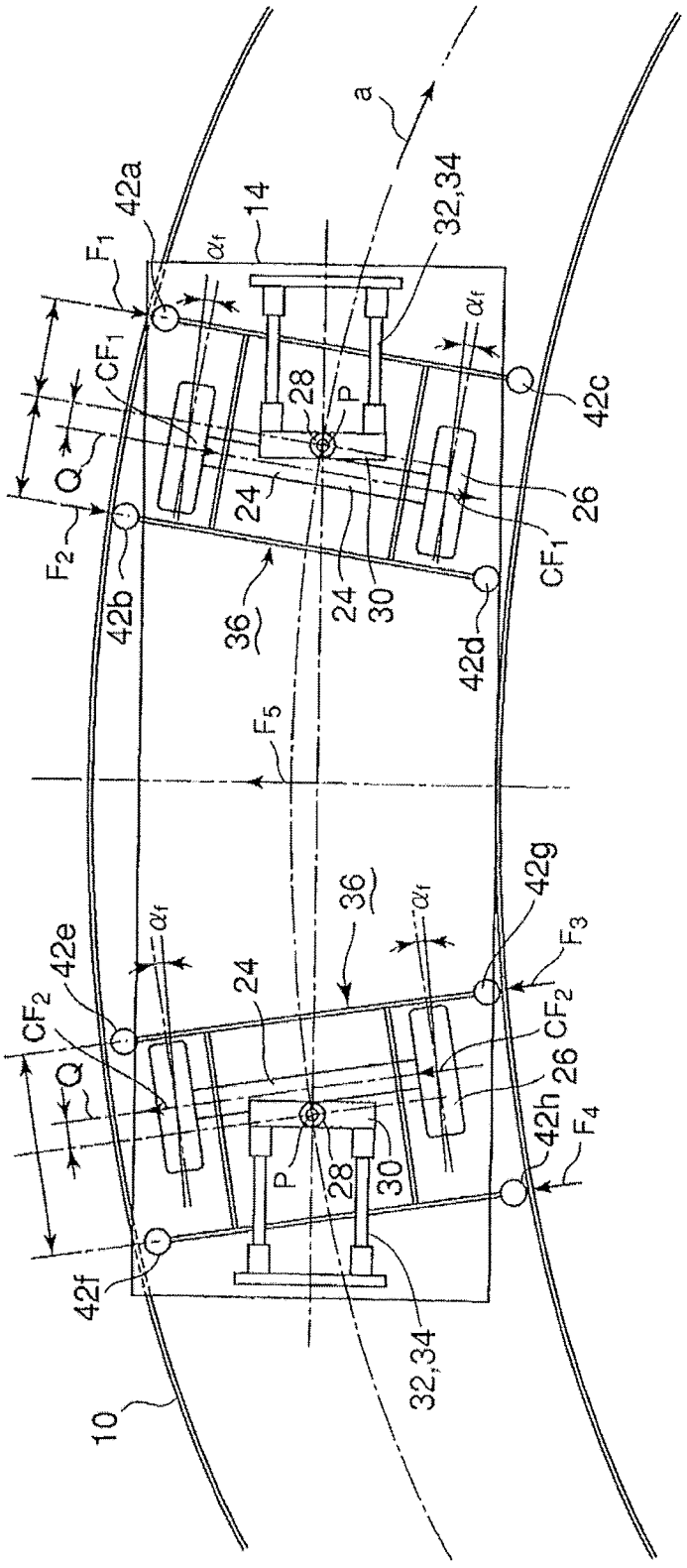
a
14
32,34
42a
F1
αf
CF1
Q
28
P
24
26
42c
F2
42b
36
30
42d
F5
42g
F3
42e
CF2
42h
F4
42f
10

FIG. 6

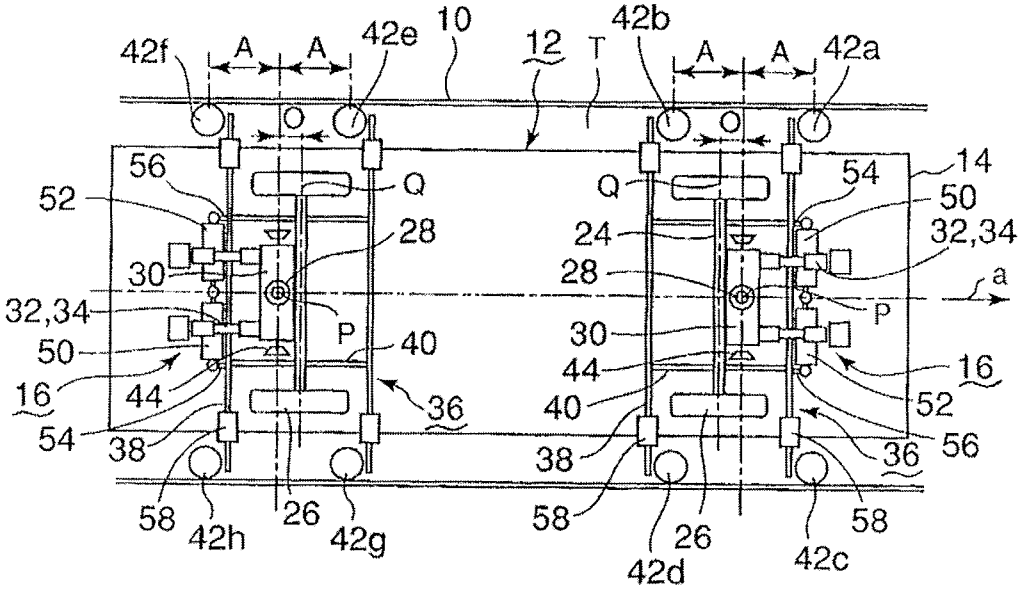
42f
A
A
42e
10
12
T
42b
A
A
42a
56
52
Q
28
30
32,34
50
16
44
54
38
P
40
36
58
42h
26
42g
Q
24
28
30
44
40
38
58
42d
26
54
50
32,34
14
a
P
16
52
56
36
58
42c

FIG. 7

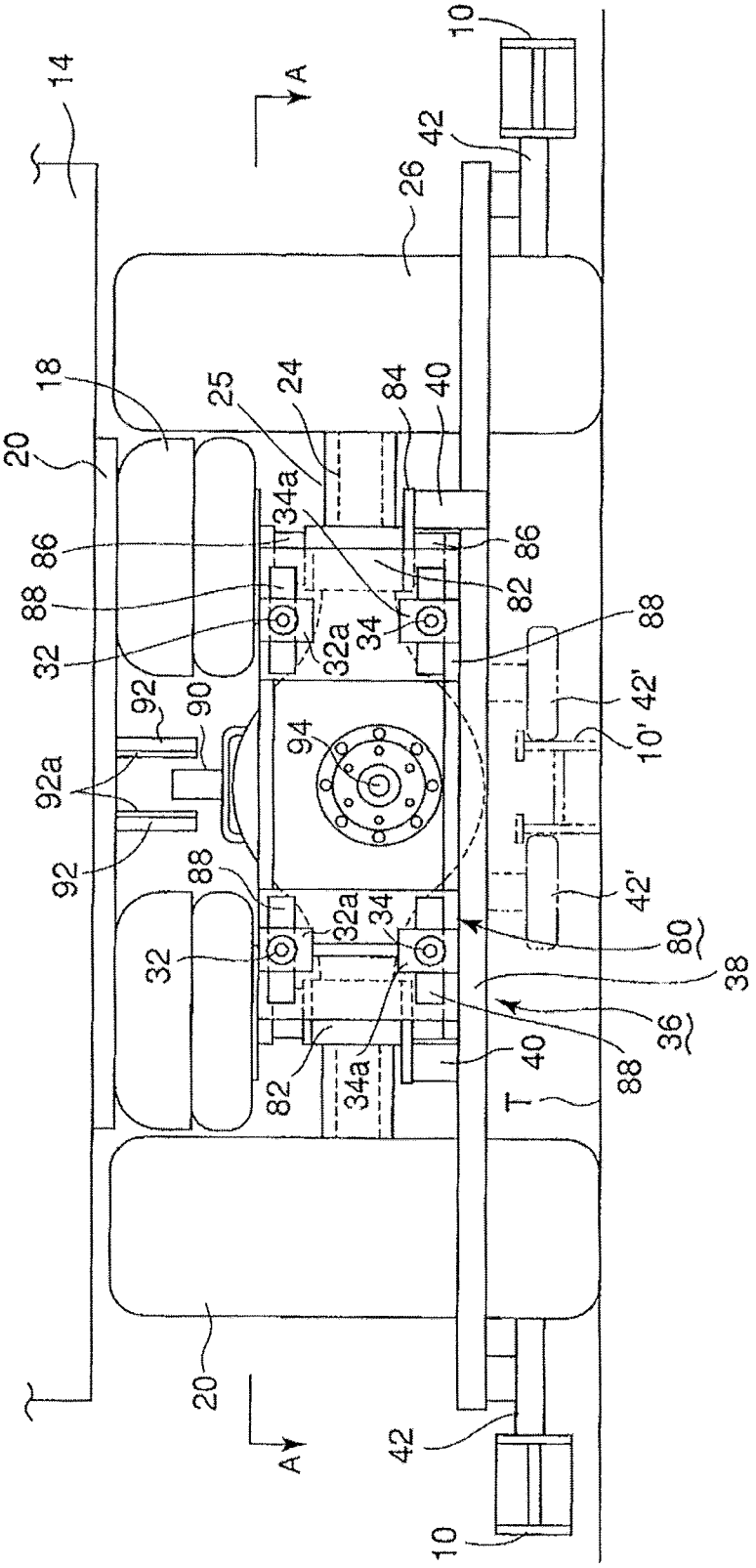
14
A
10
42
26
18
25
24
84
40
20
34a
86
88
32
32a
34
82
92
90
94
92a
42'
10'
80
38
36
T
A

FIG. 8

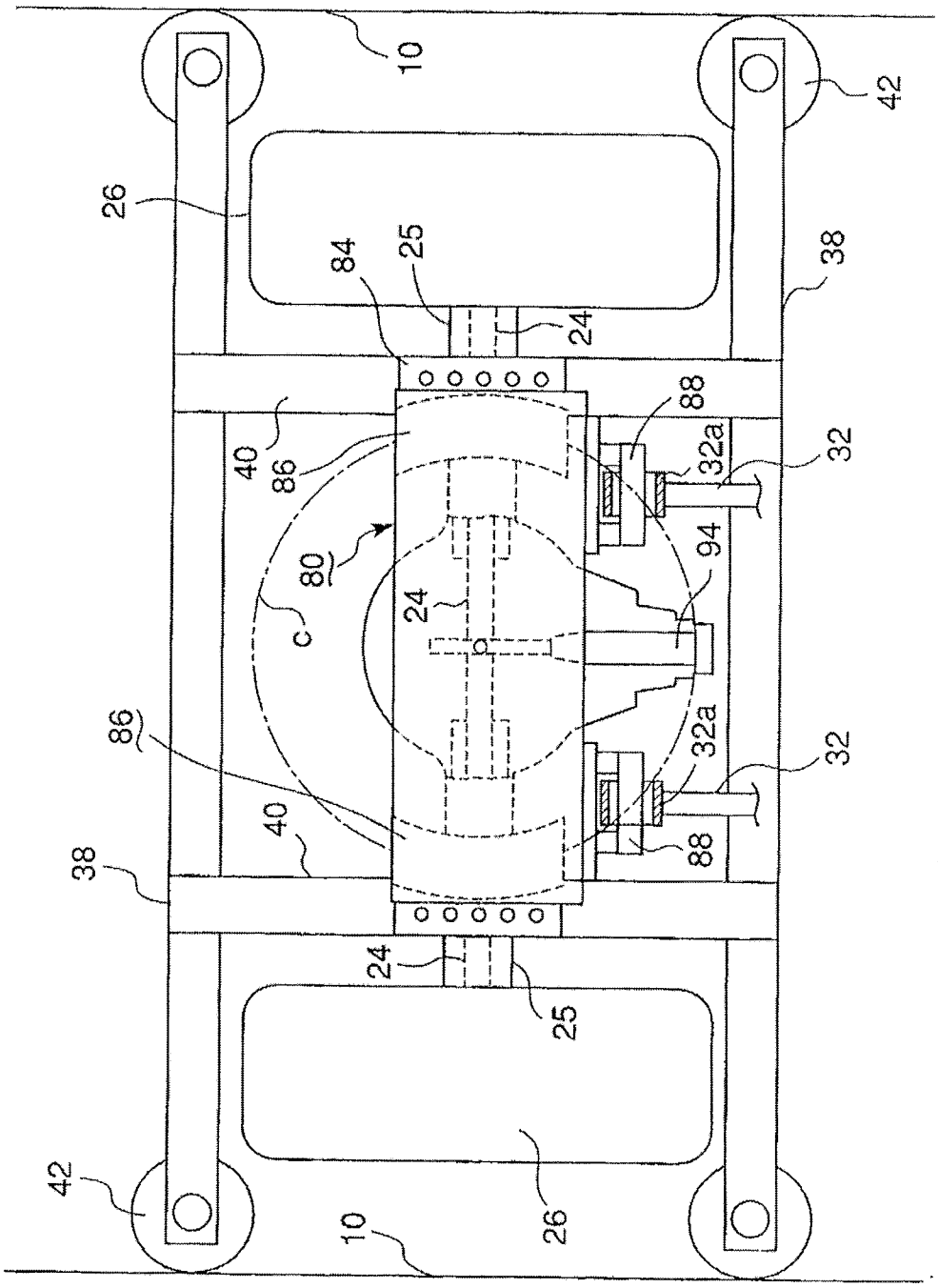


Sectional view along line A - A

FIG. 9

