FIG.1

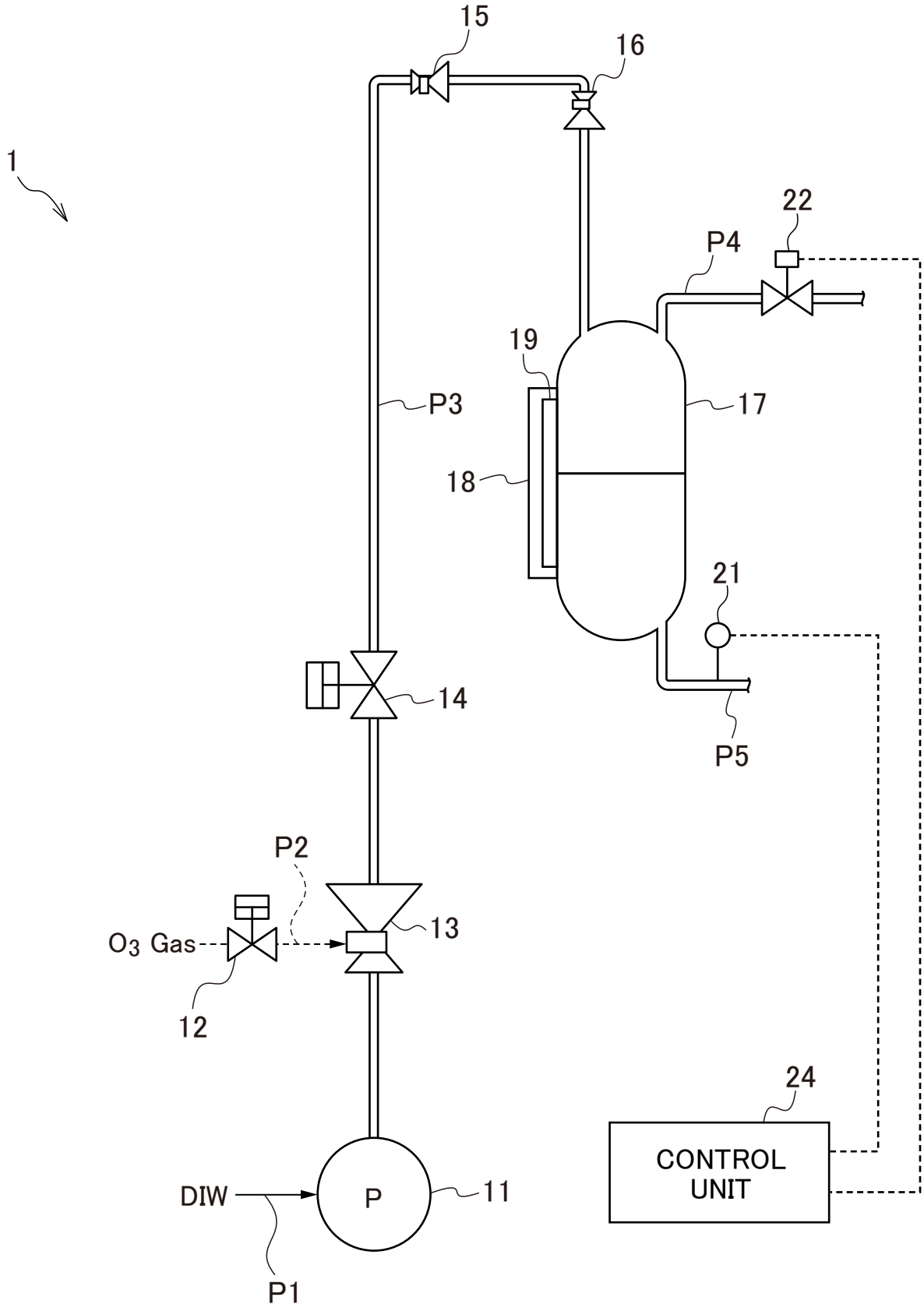
1
15
16
22
P4
19
P3
17
18
21
14
P5
P2
13
O3 Gas
12
24
CONTROL UNIT
DIW
P
11
P1

FIG.2

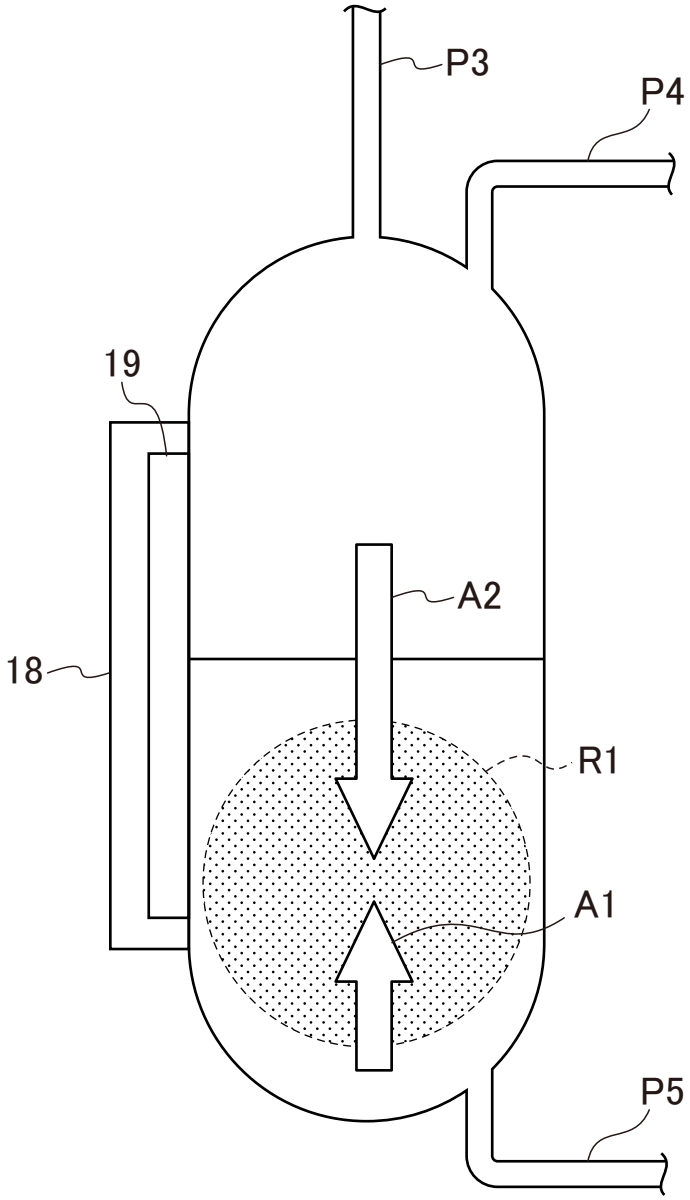

FIG.3

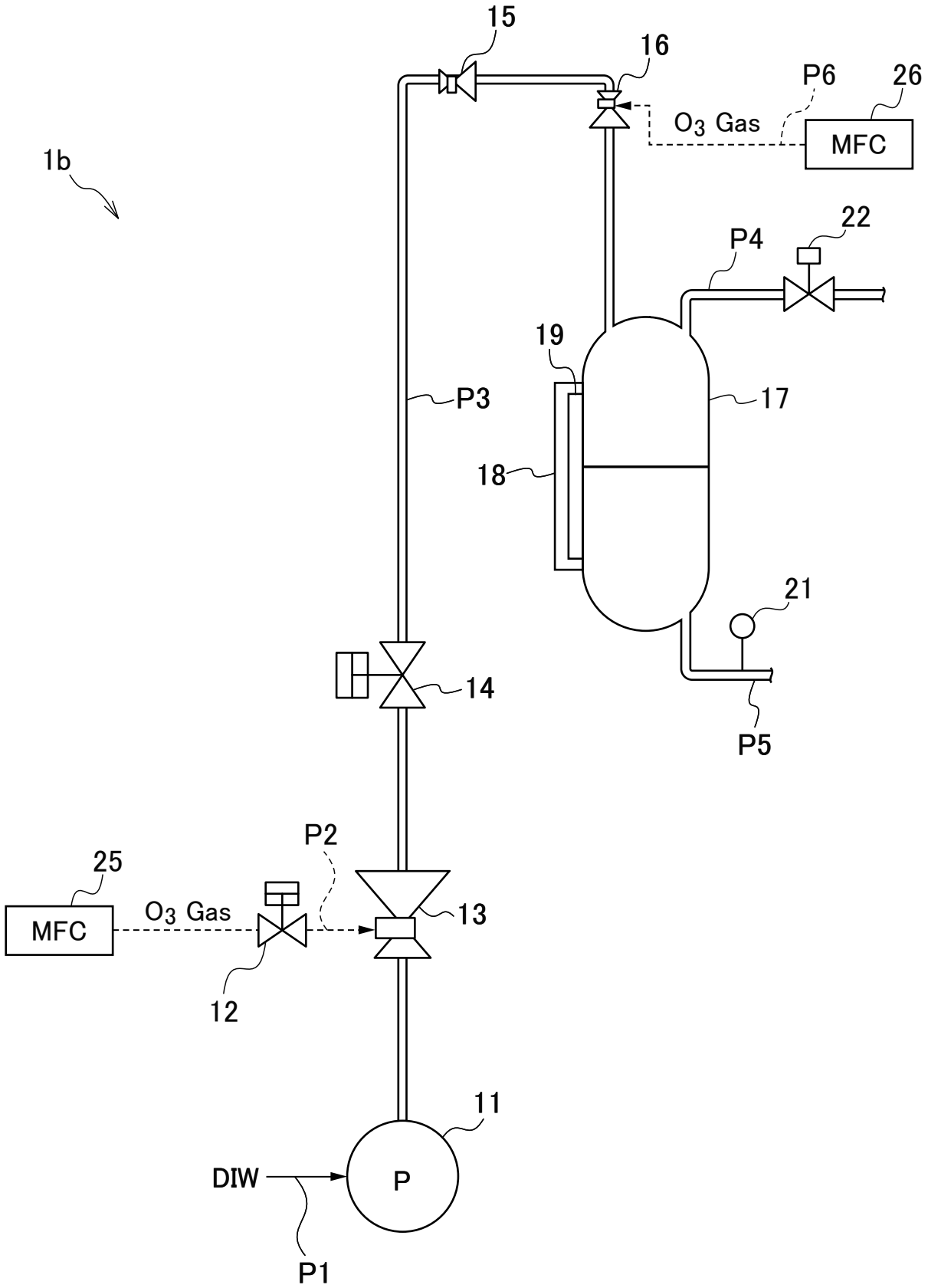
15
16
P6
26
O_3 Gas
MFC
1b
22
P4
19
P3
17
18
21
14
P5
P2
25
MFC
O_3 Gas
13
12
11
DIW
P
P1

FIG.4

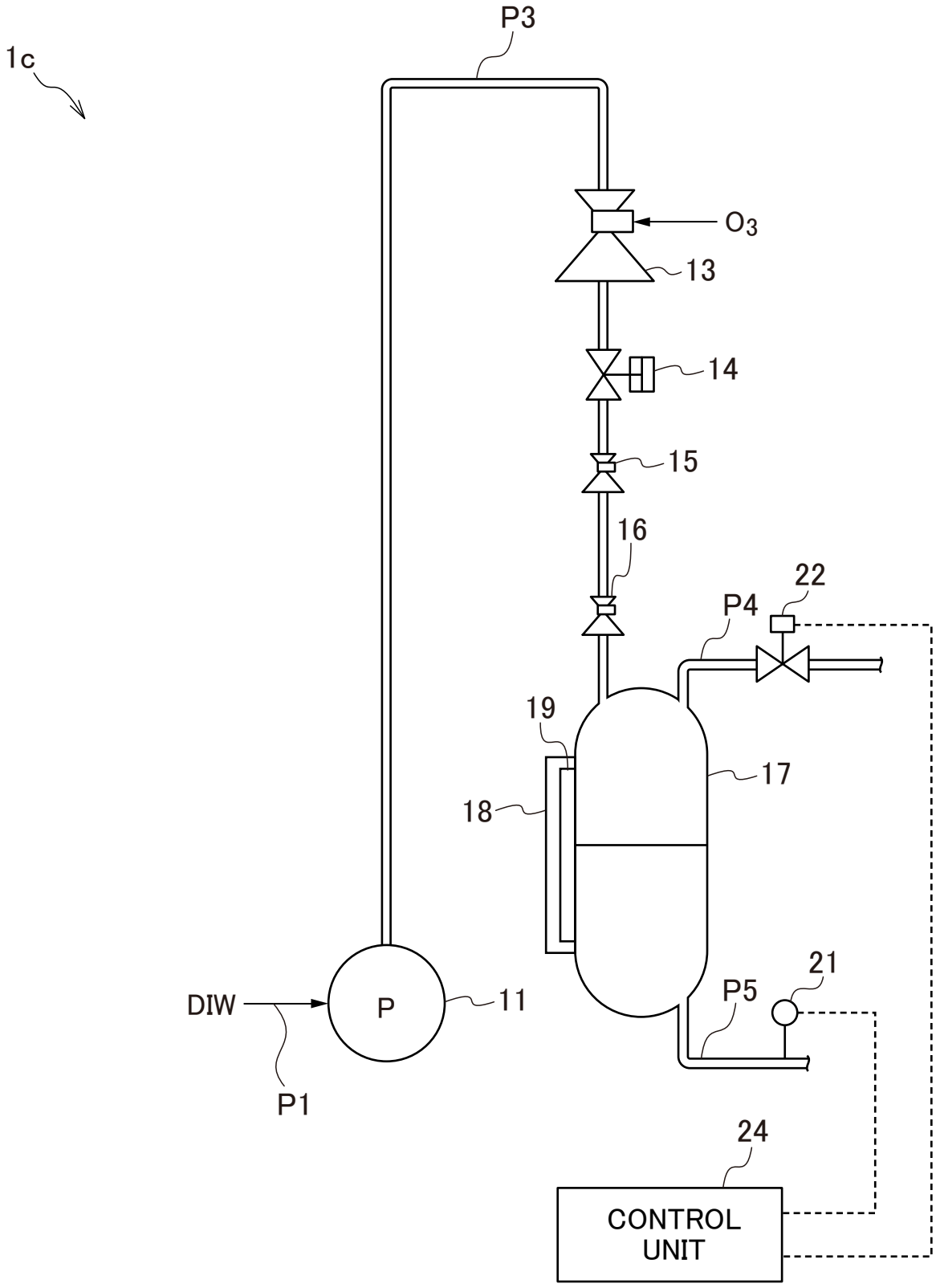

FIG.5

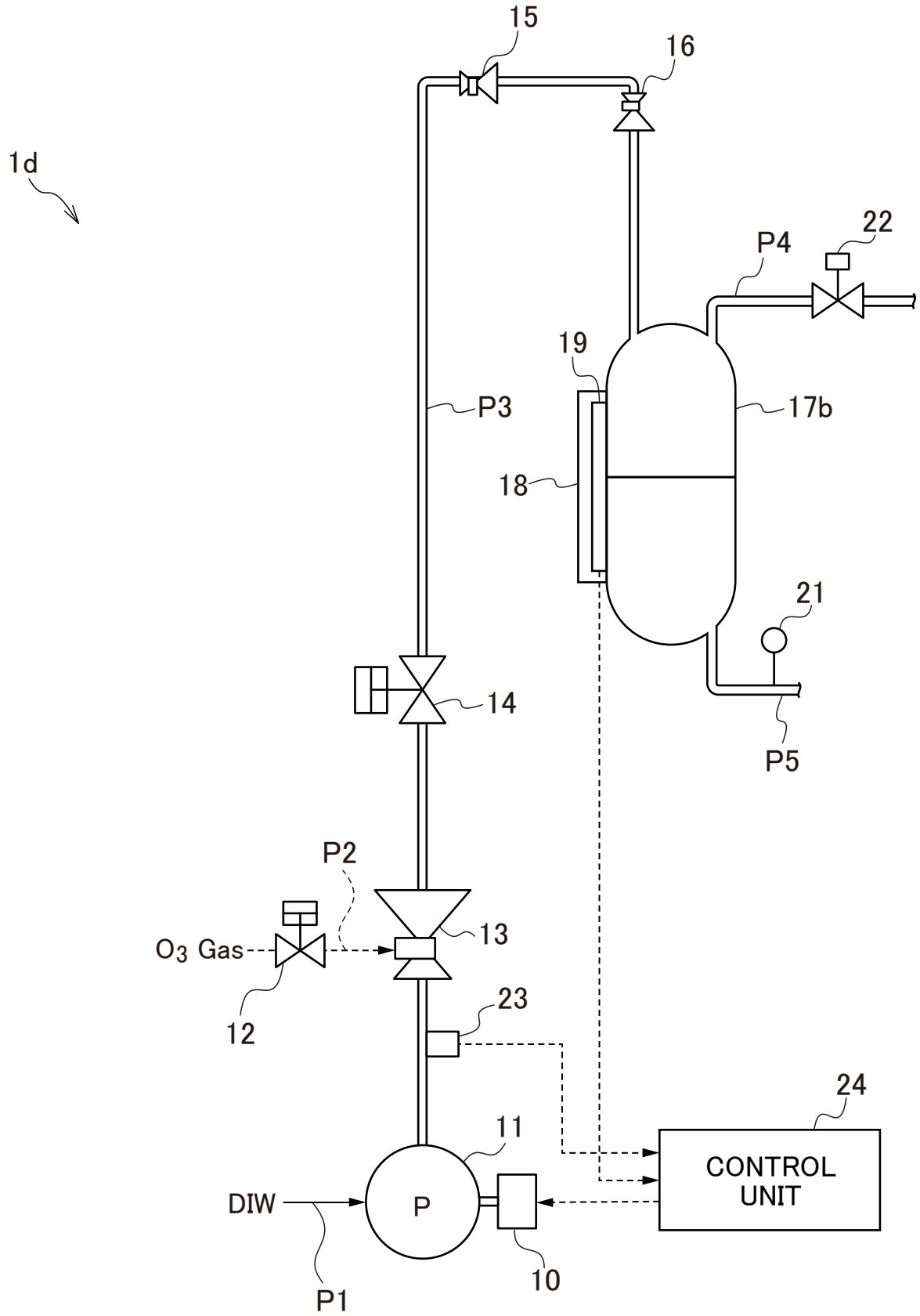
1d
15
16
22
P4
19
P3
17b
18
21
14
P5
P2
13
O_3 Gas
12
23
24
11
CONTROL UNIT
DIW
P
10
P1

FIG.6

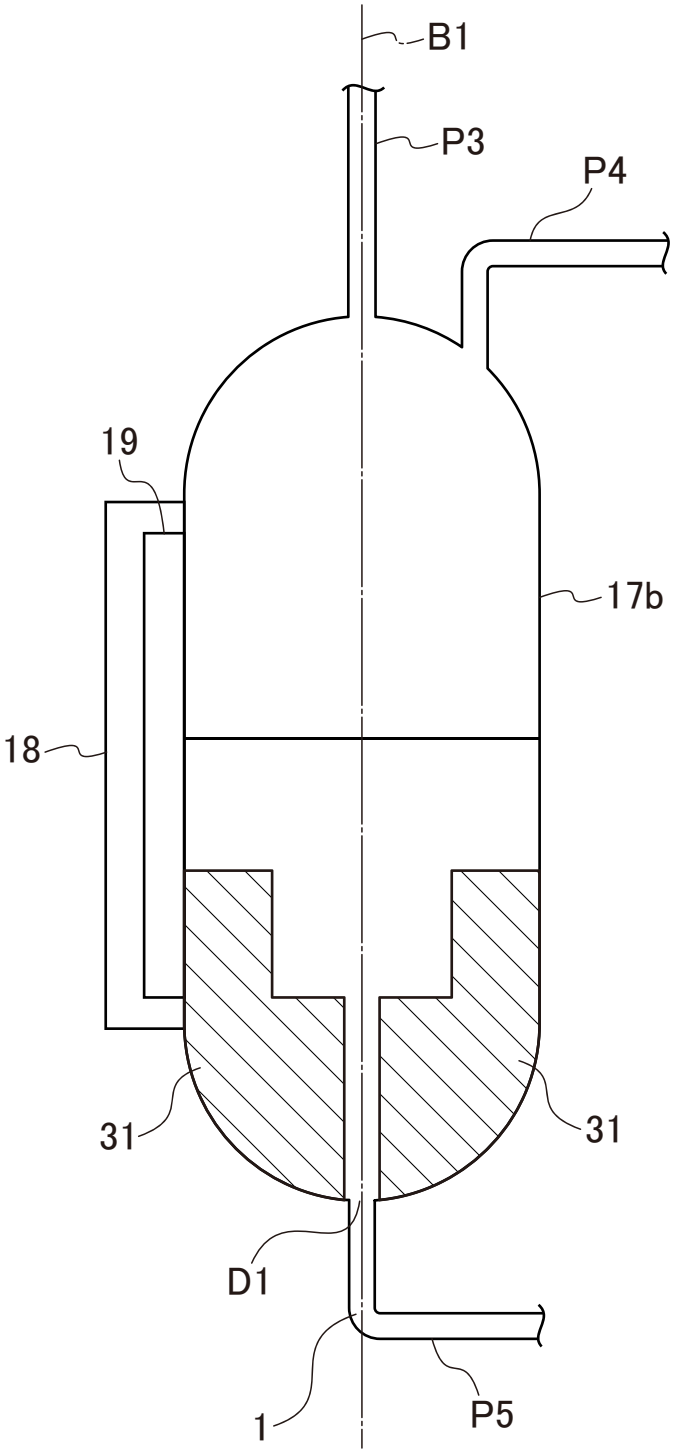

FIG.7

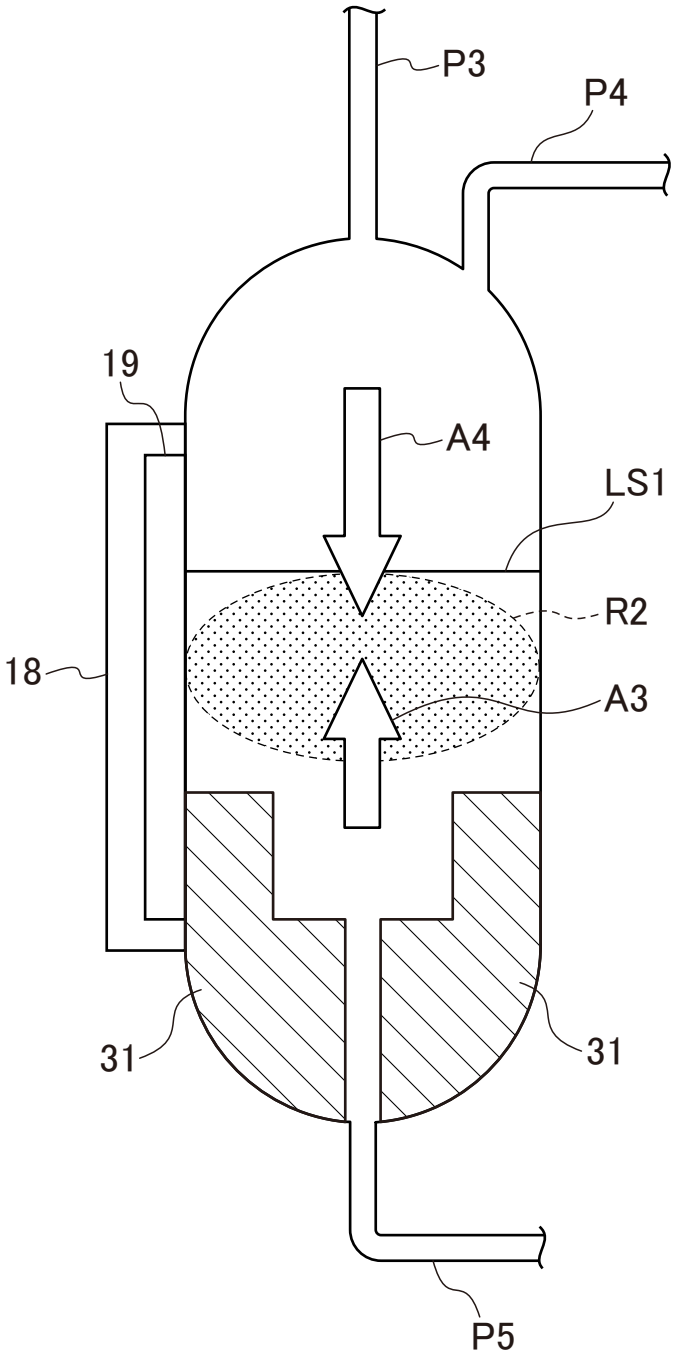

FIG.8

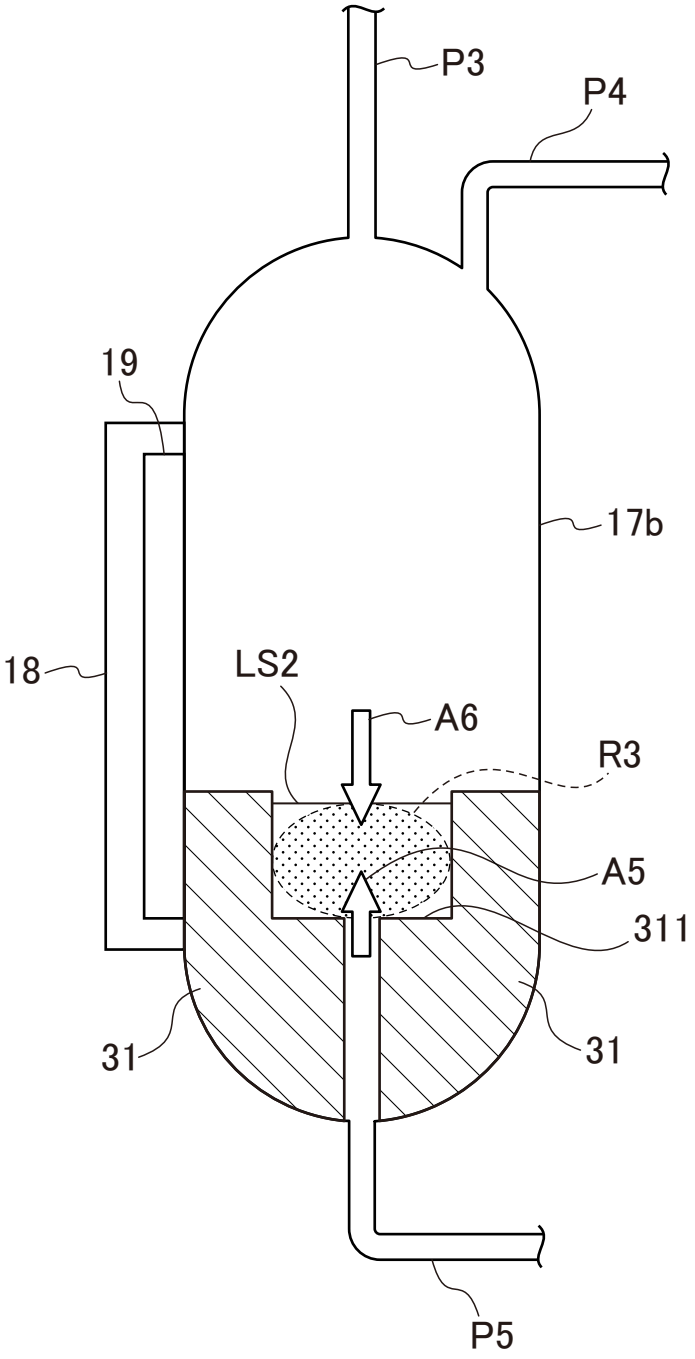

FIG.9

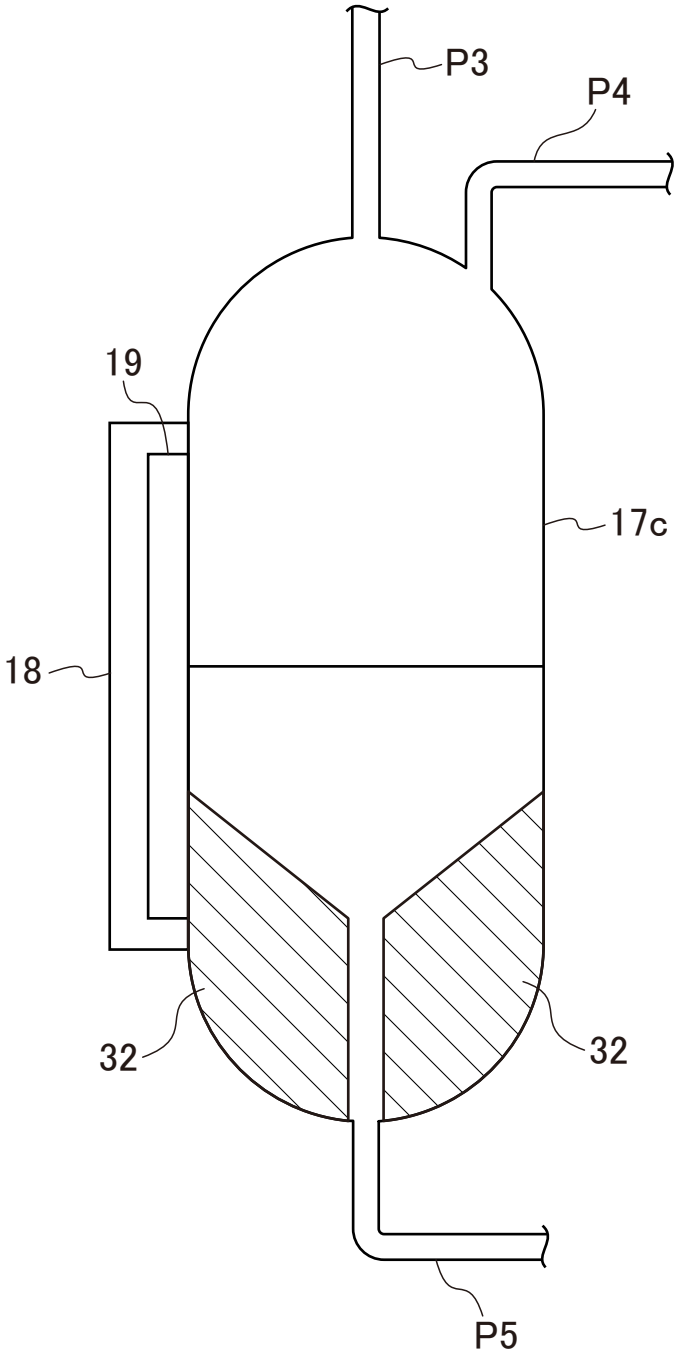

FIG.10

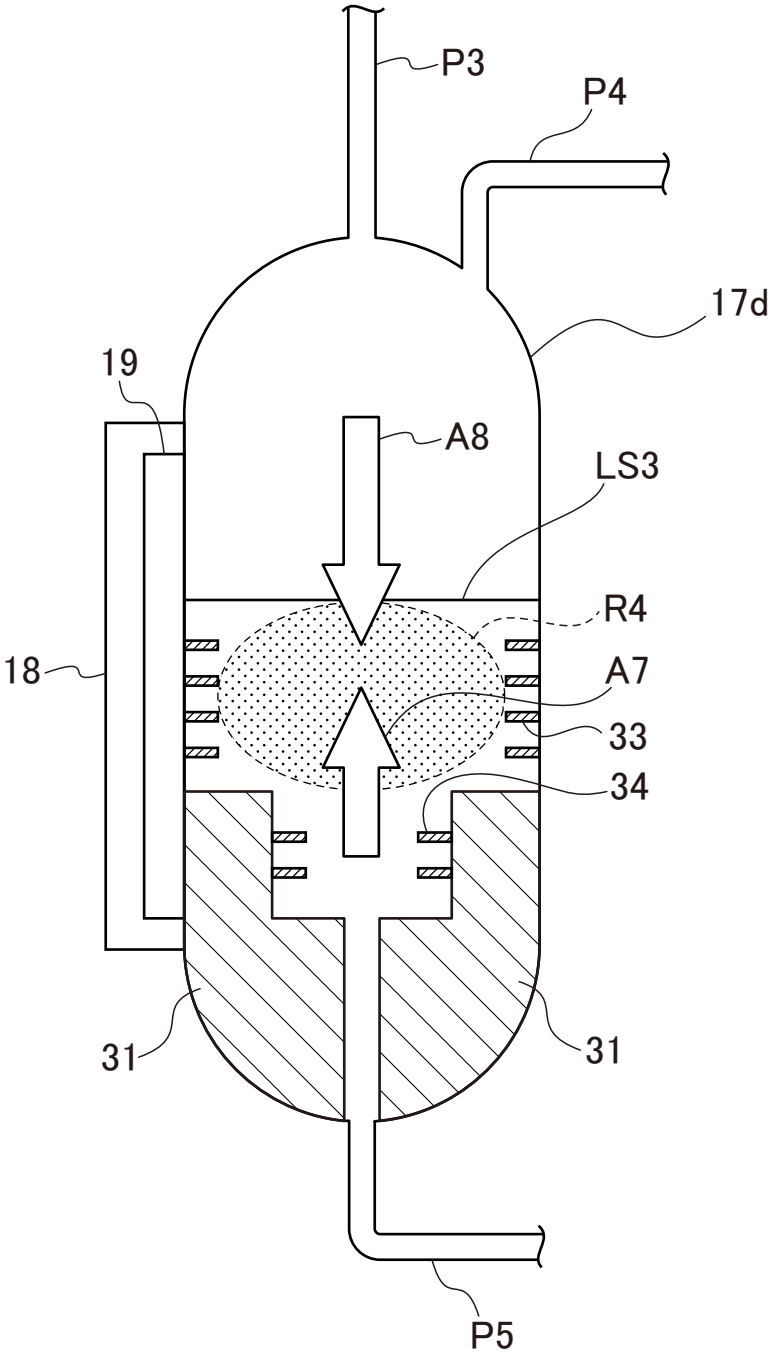

FIG.11

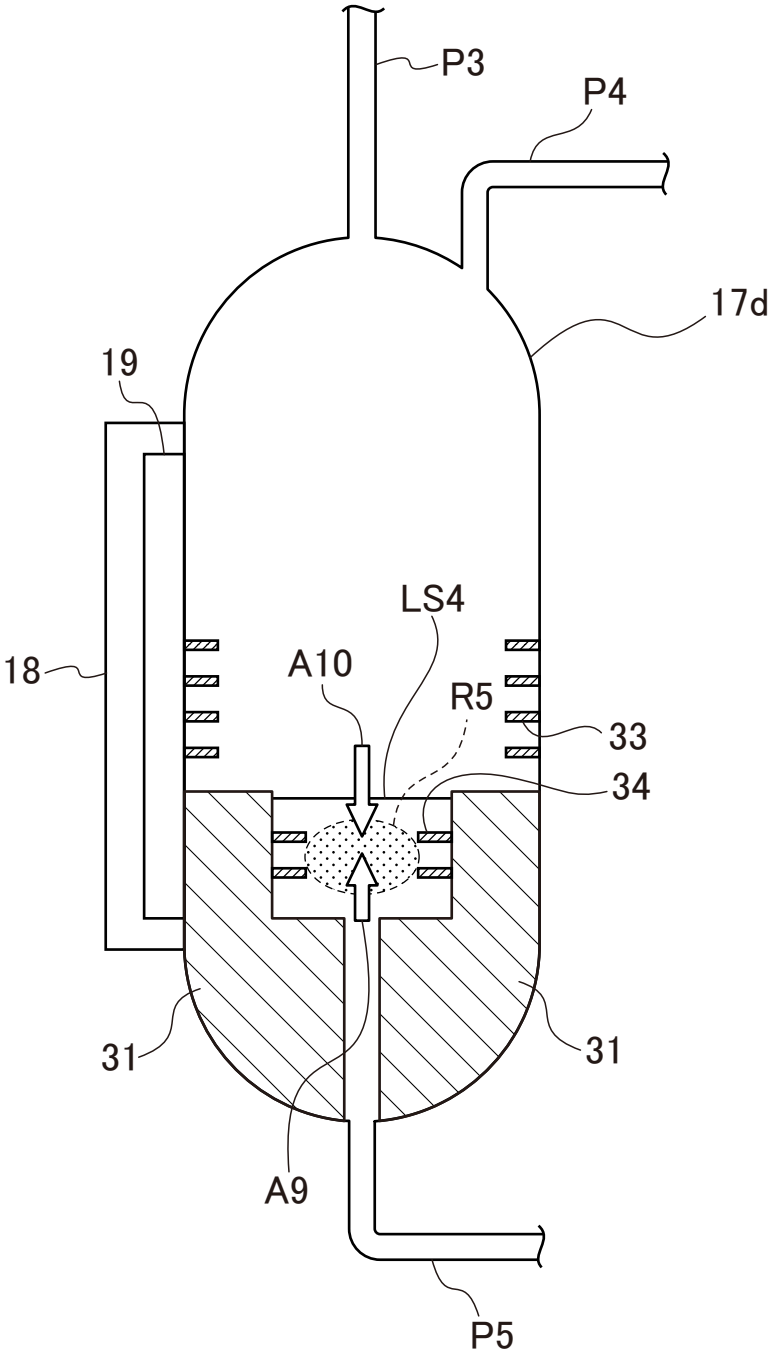

FIG.12

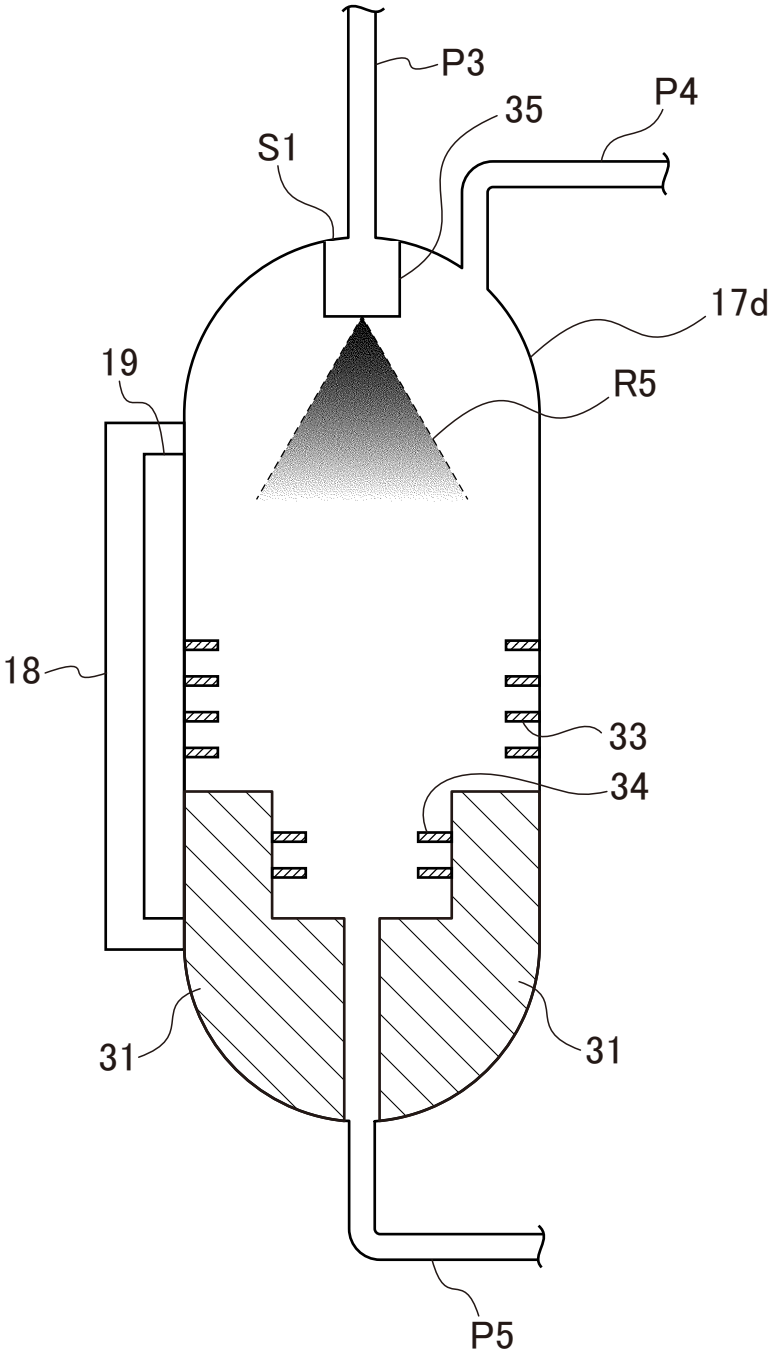

FIG.13A

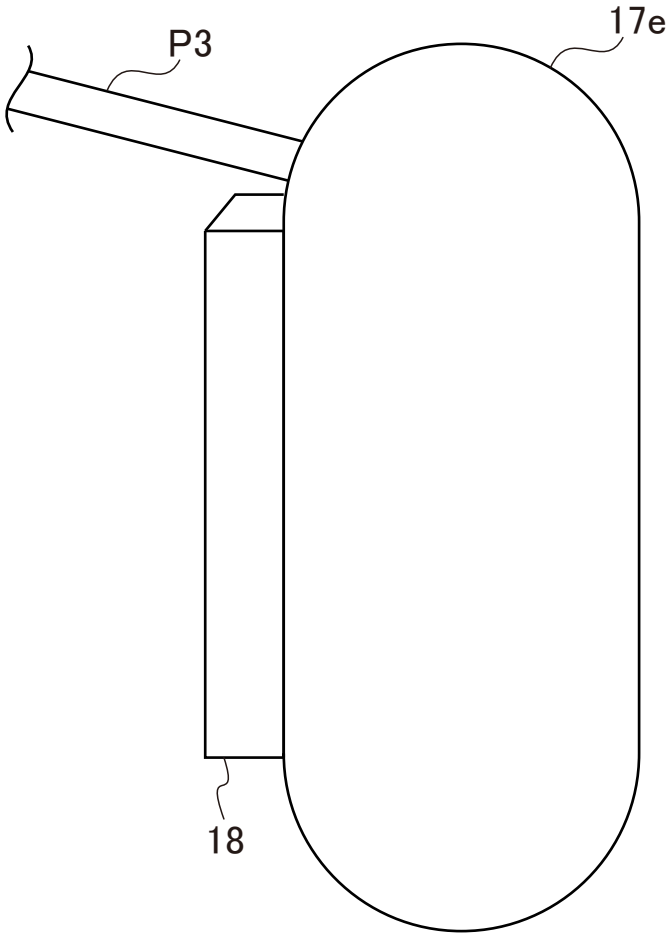

FIG.13B

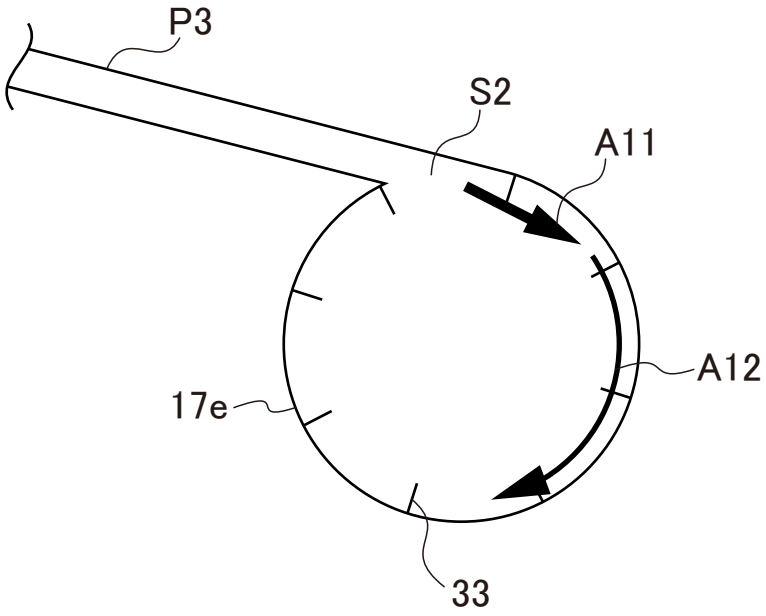

FIG.14

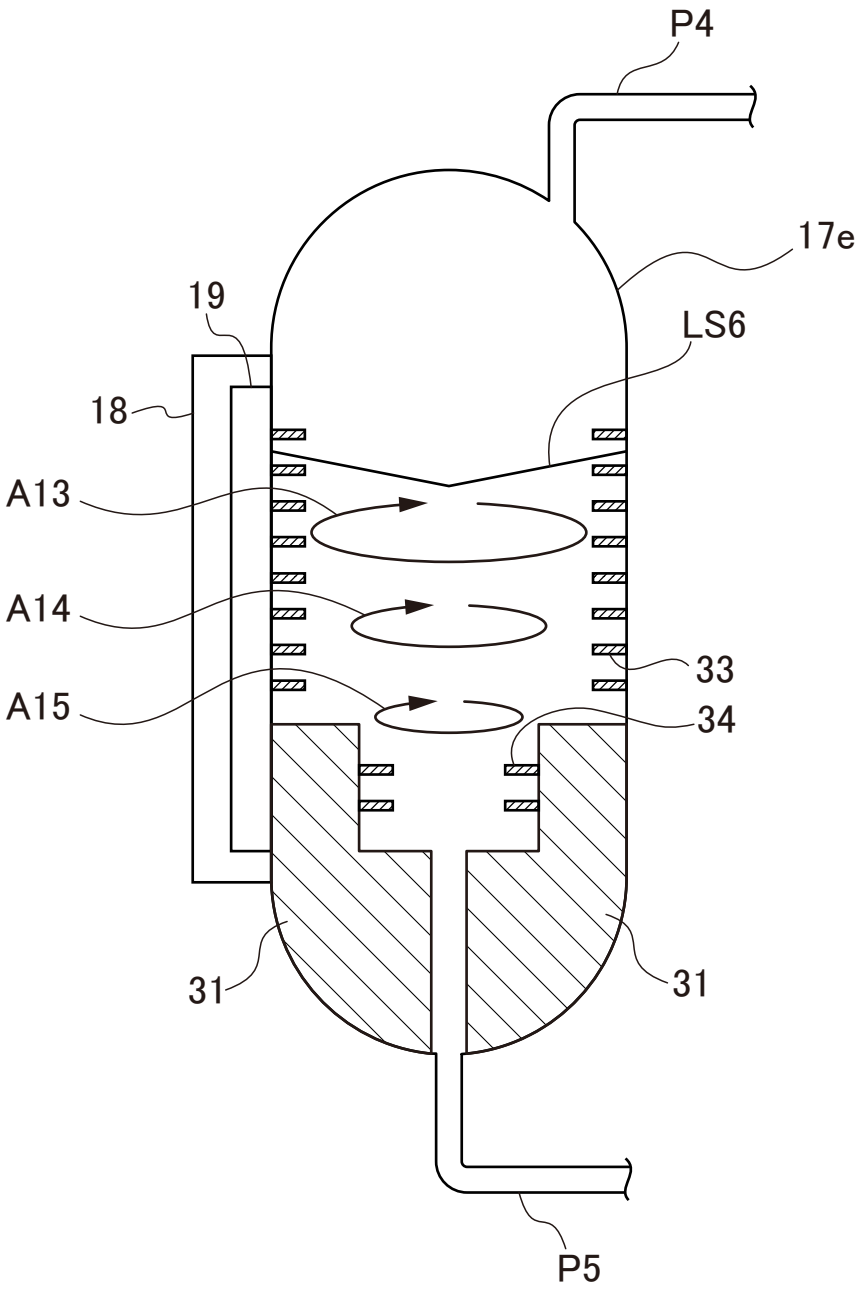

FIG.15

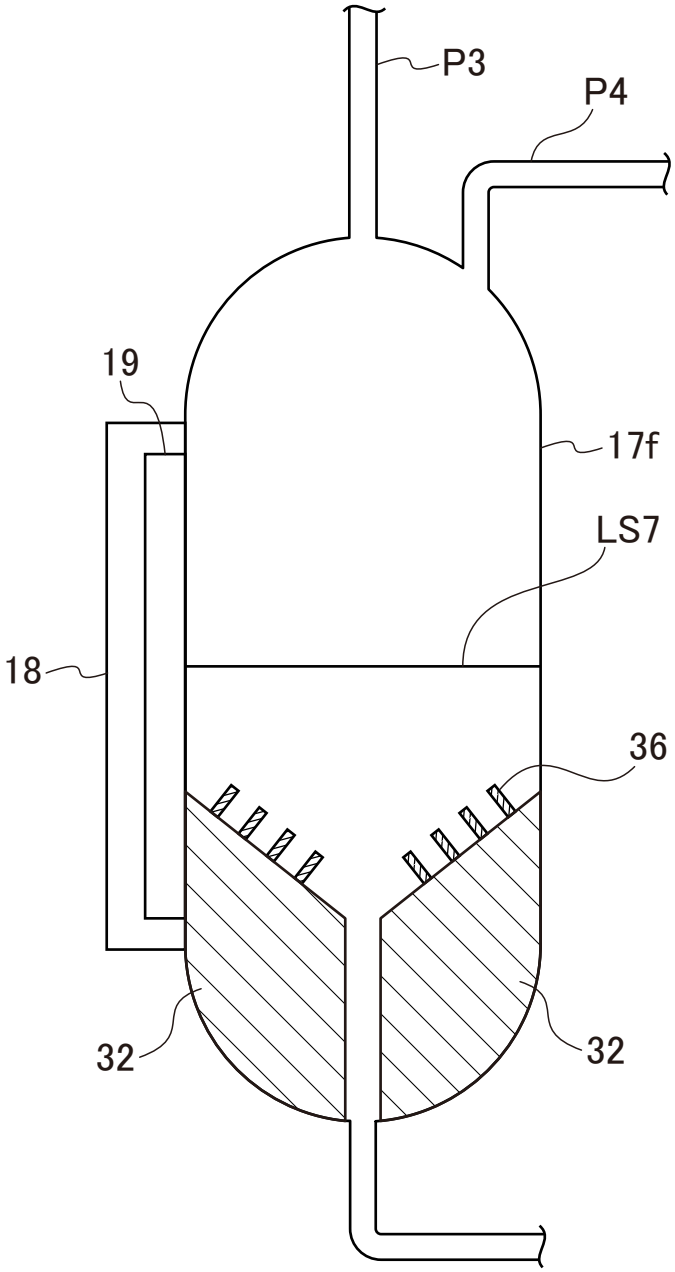

FIG.16

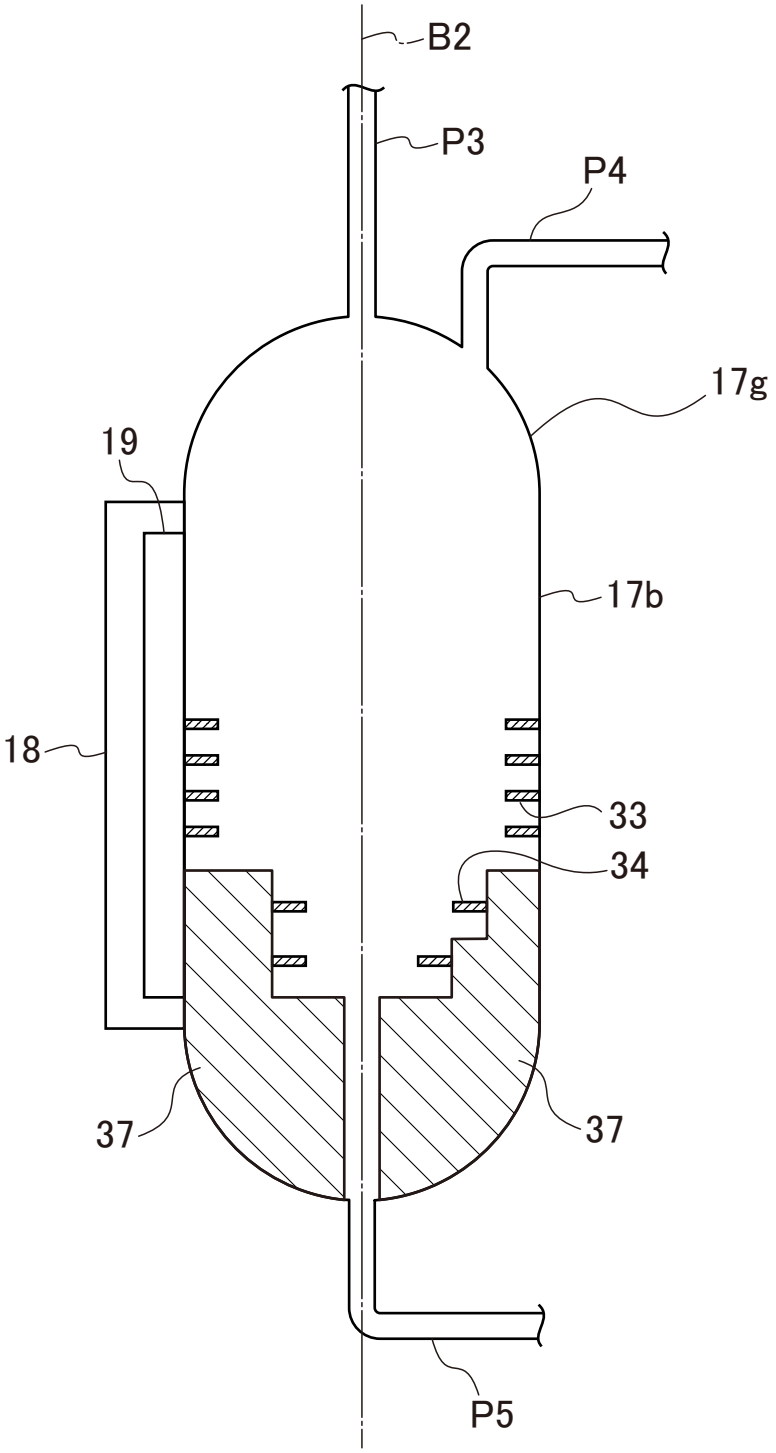

FIG.17A

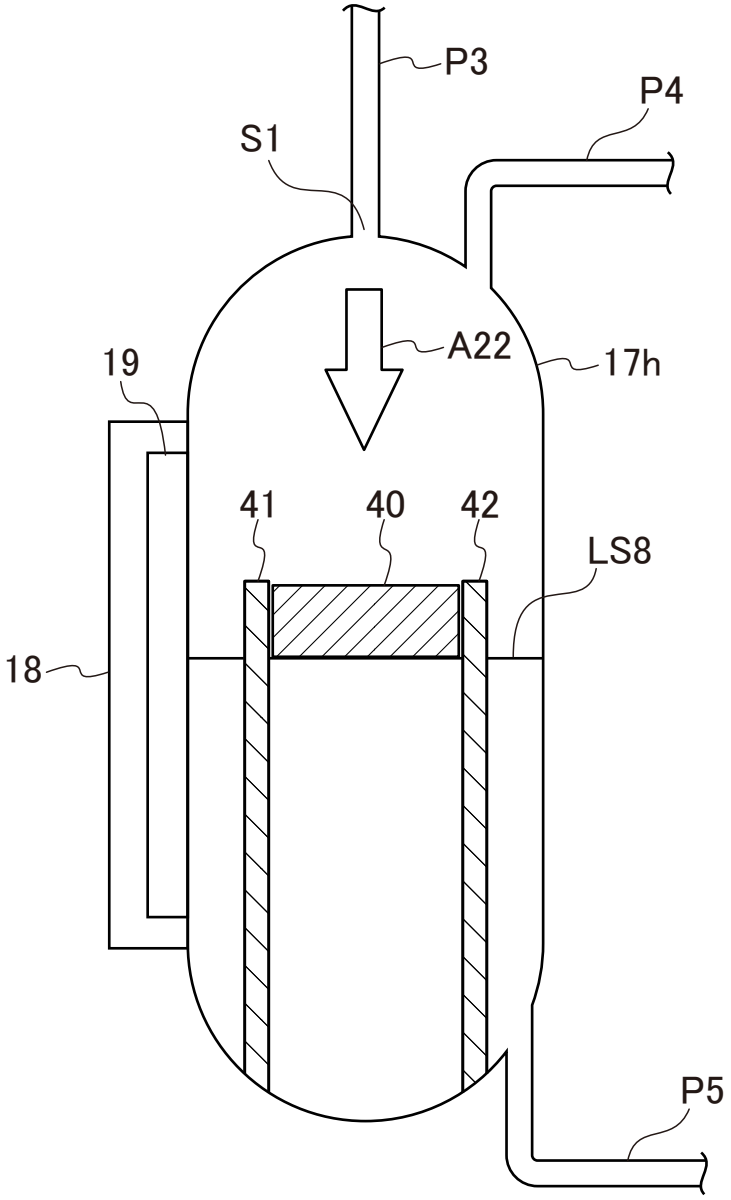

FIG.17B

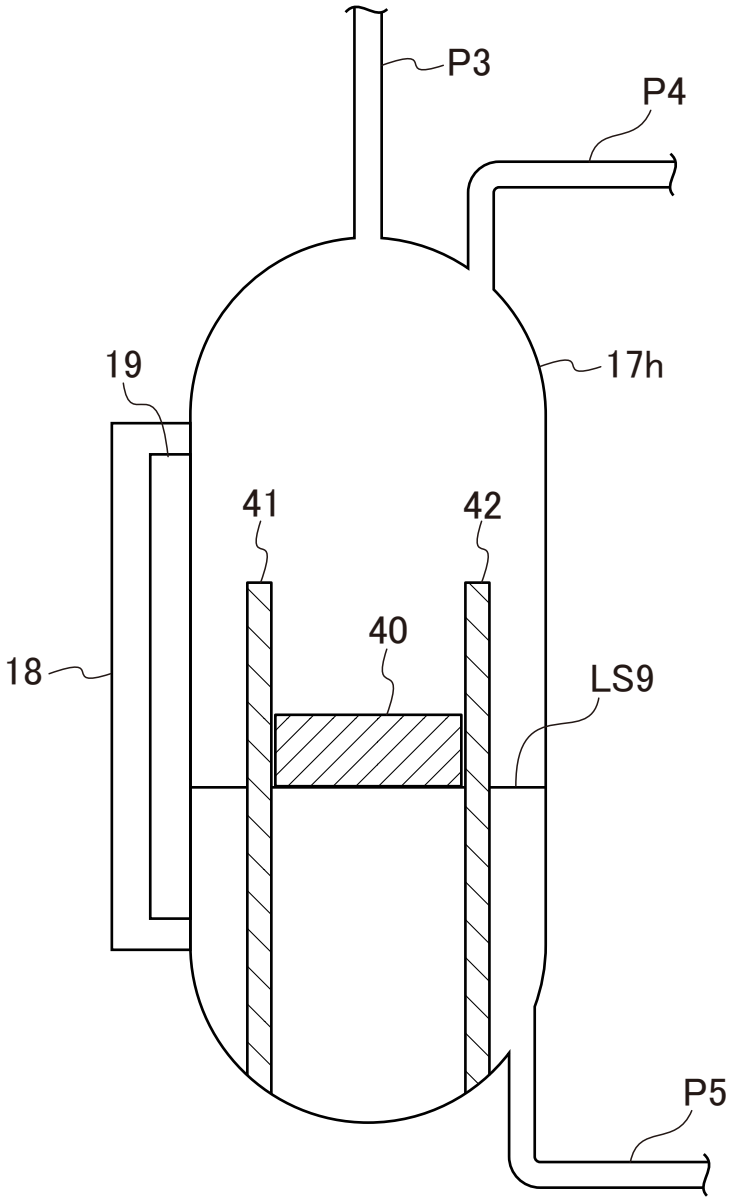

FIG.18

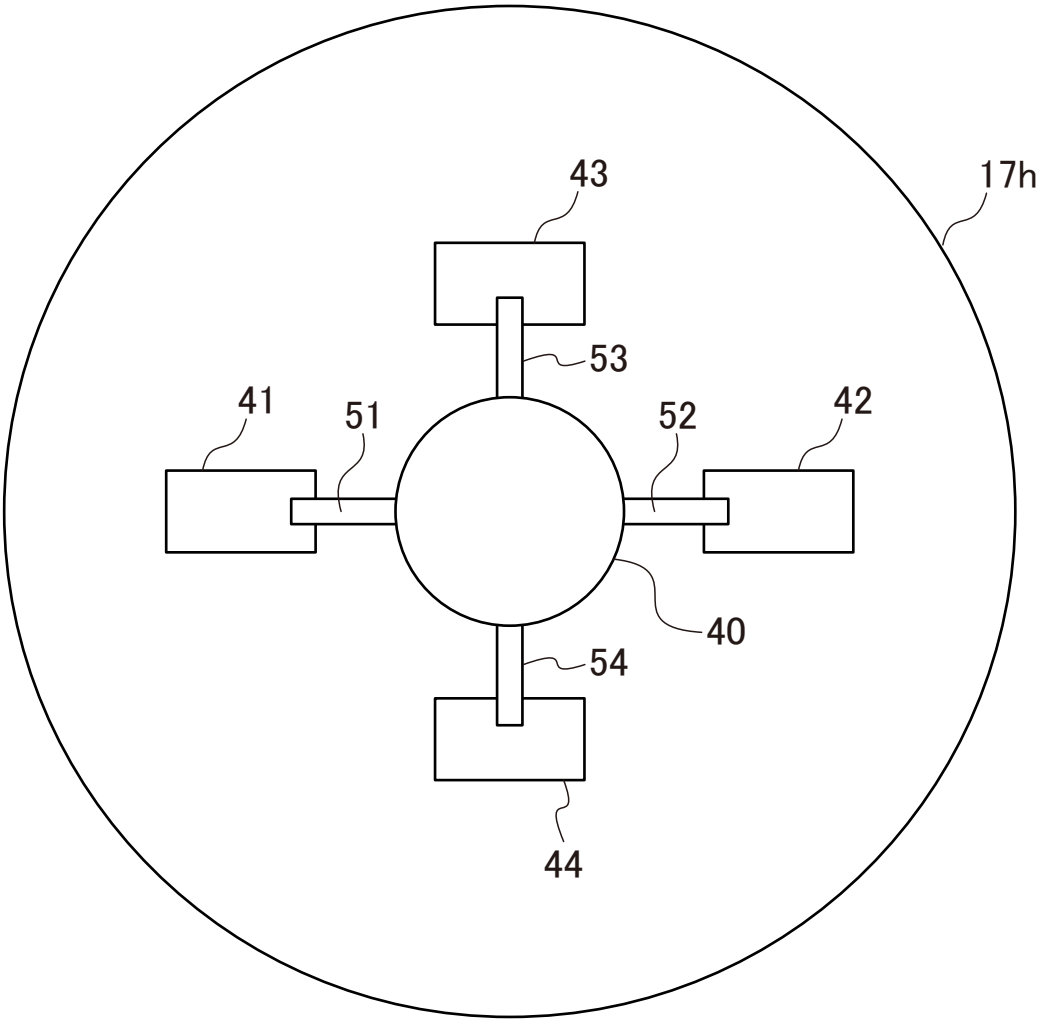

FIG.19A

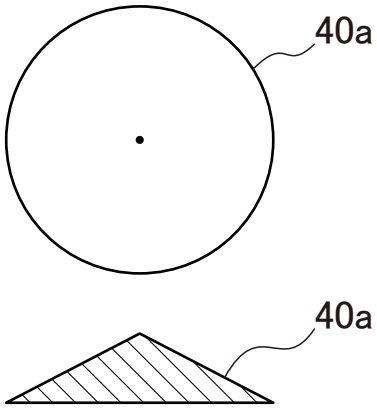

FIG.19B

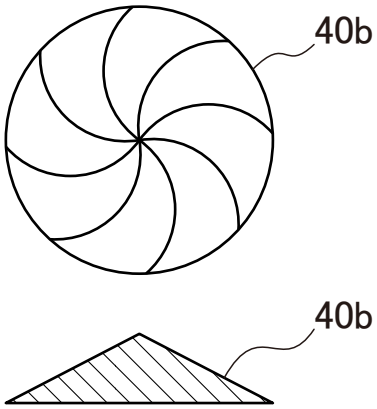

FIG.19C

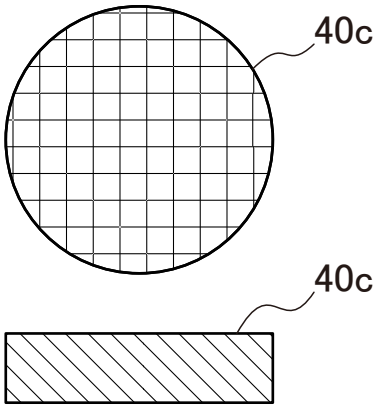

FIG.20

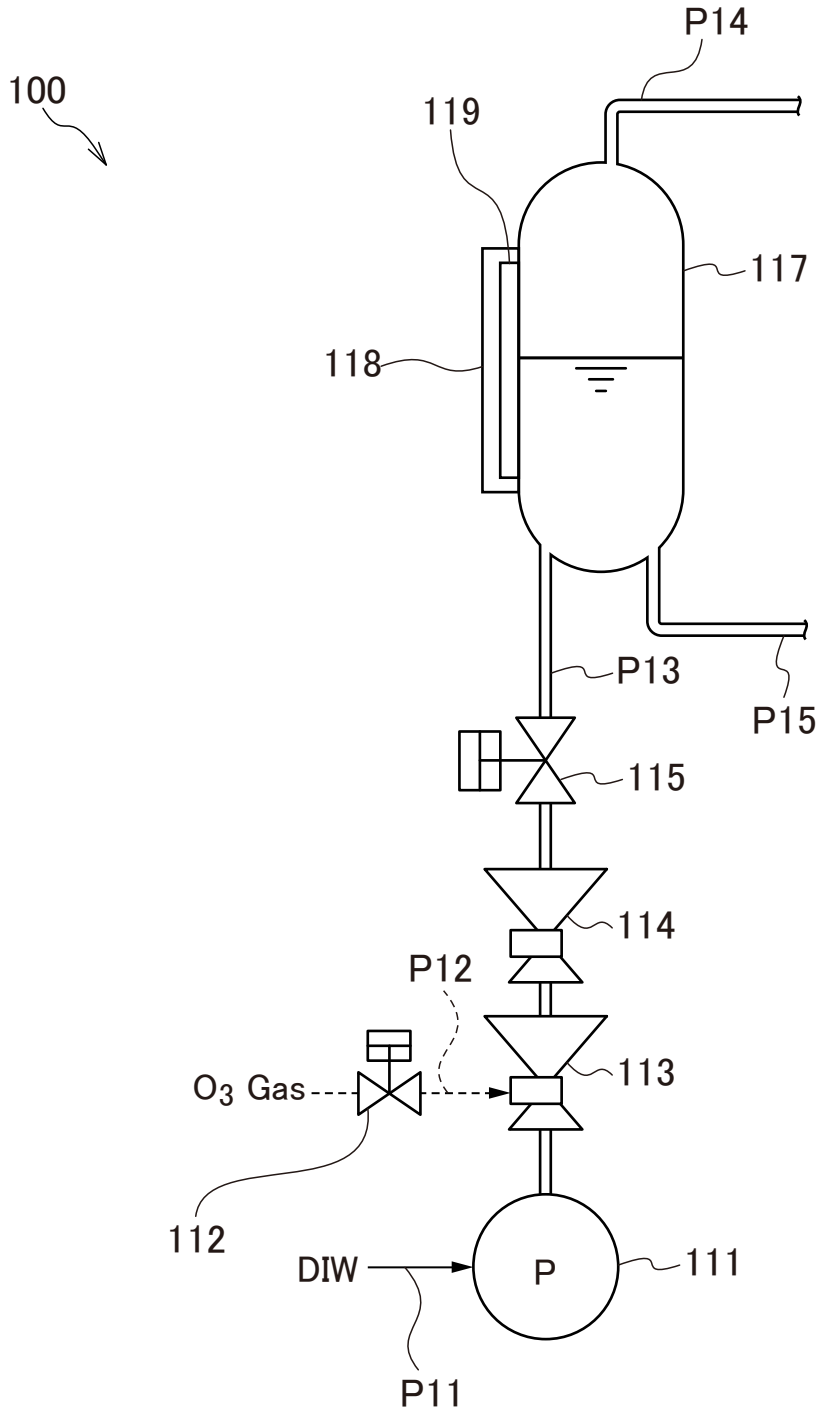
100
P14
119
117
118
P13
P15
115
114
P12
113
O_3 Gas
112
DIW
P
111
P11

FIG.21

