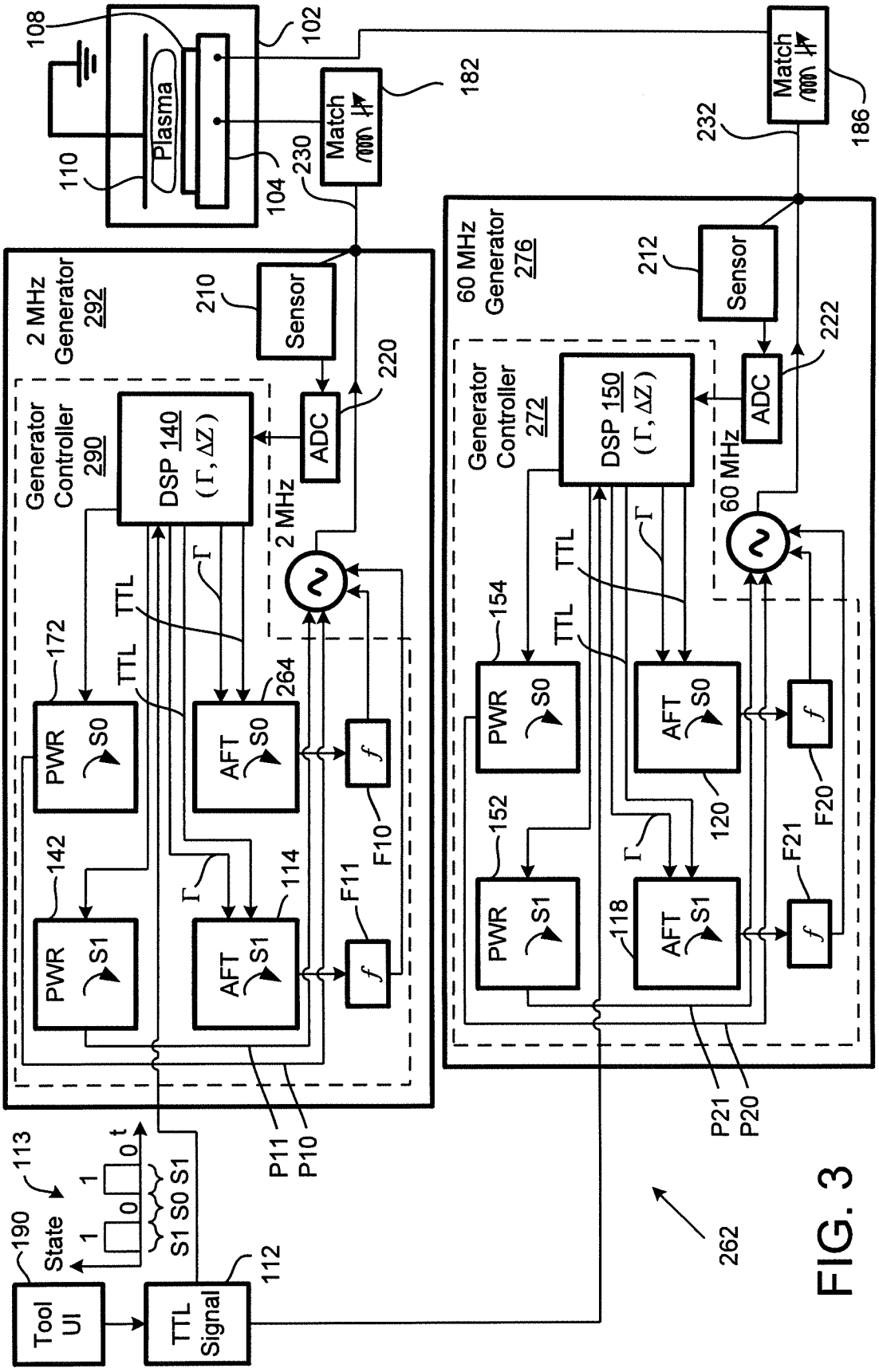
108
102
Plasma
110
104
230
Match
182
232
Match
186
60 MHz Generator 276
212
Sensor
210
Sensor
2 MHz Generator 292
Generator Controller 290
DSP 140 (Γ, ΔZ)
ADC
220
222
Generator Controller 272
DSP 150 (Γ, ΔZ)
ADC
2 MHz
60 MHz
TTL
Γ
172
PWR S0
264
AFT S0
154
PWR S0
AFT S0
142
PWR S1
114
AFT S1
152
PWR S1
118
AFT S1
120
F10
F11
F20
F21
P11
P10
P21
P20
262
113
190
State
1
0
t
S1 S0 S1
Tool UI
TTL Signal
112

FIG. 3

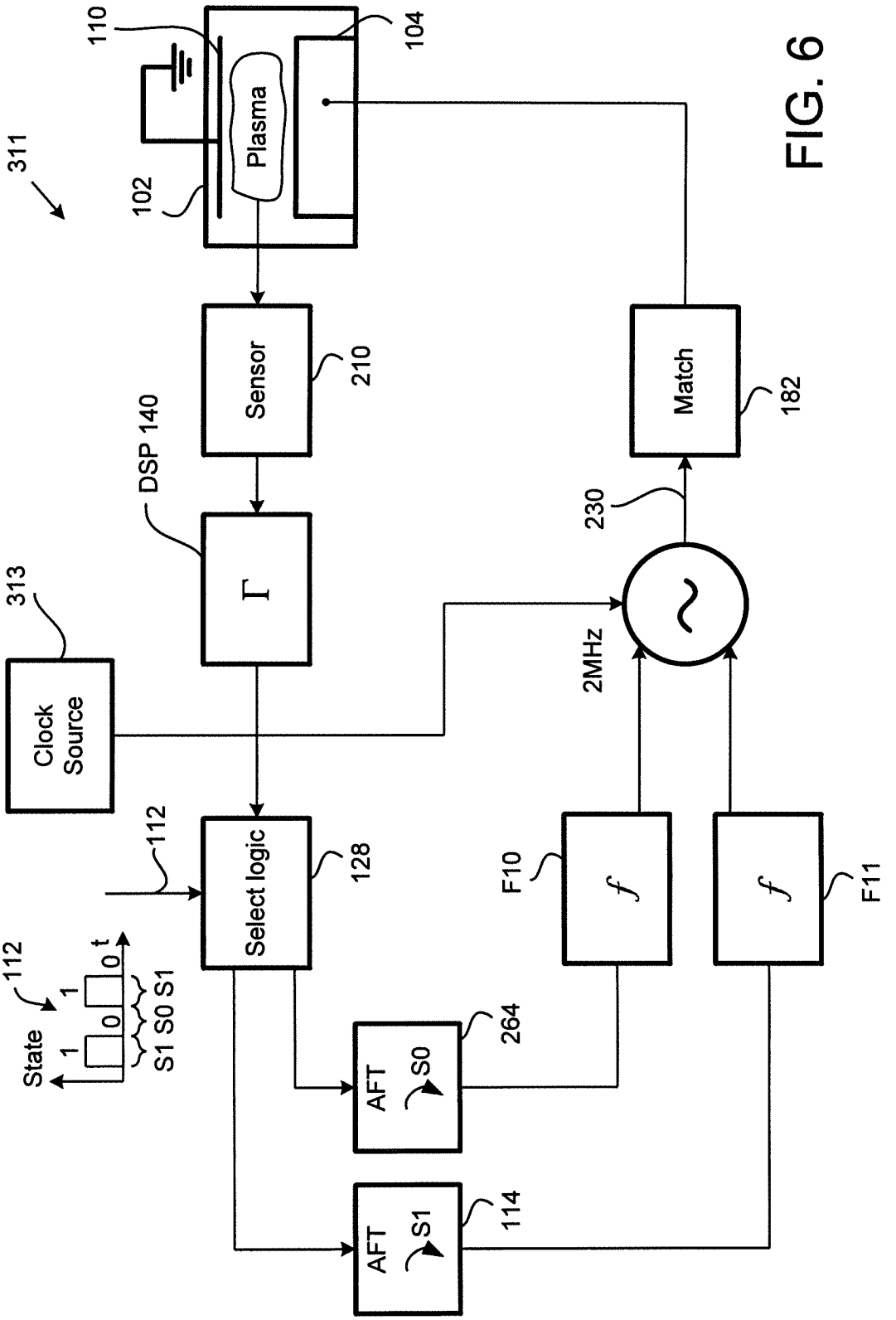
311
110
Plasma
104
102
Sensor
210
DSP 140
Γ
313
Clock Source
112
Select logic
128
State
S1 S0 S1
AFT
S0
264
AFT
S1
114
F10
f
f
F11
2MHz
230
Match
182

FIG. 6

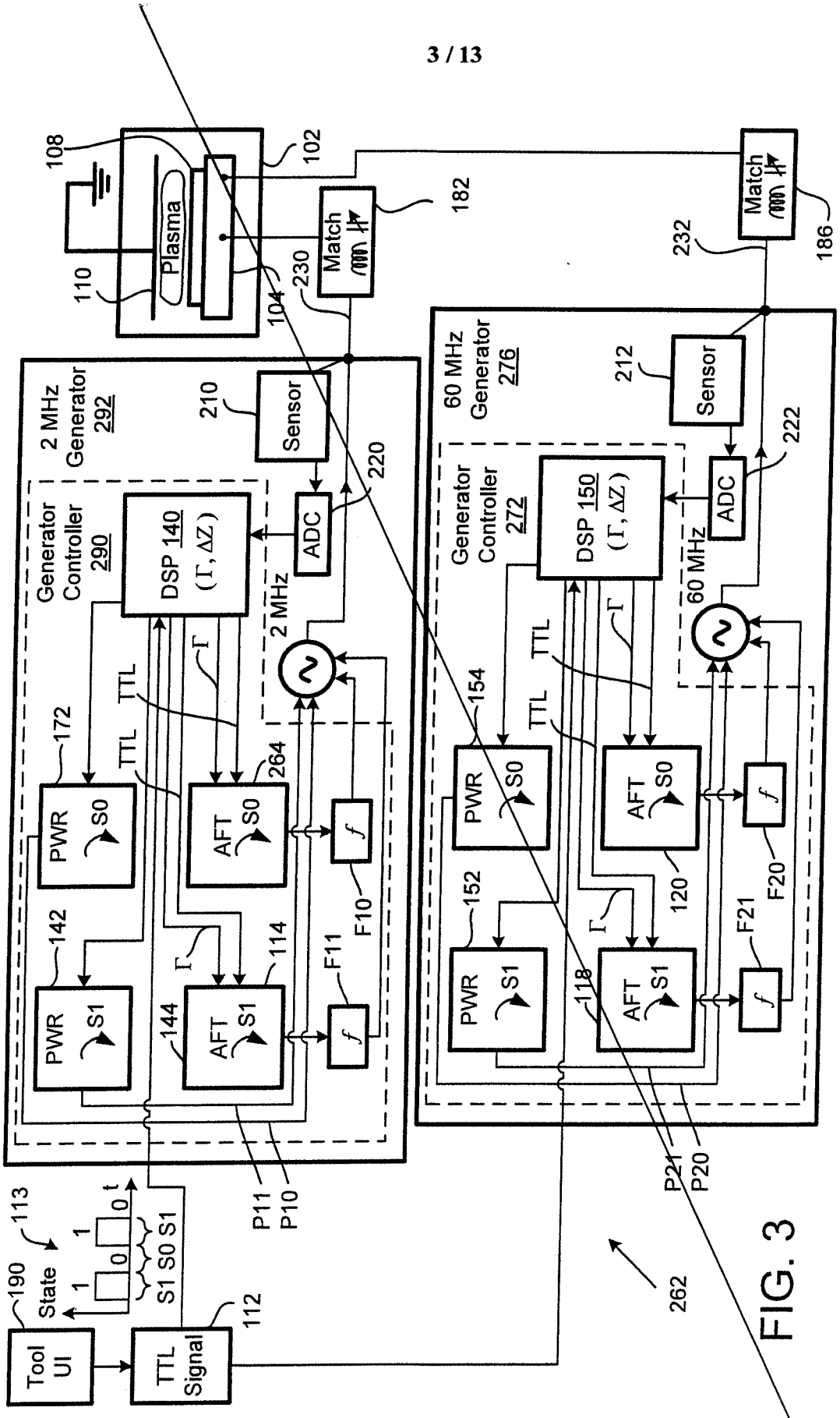
Plasma
108
102
110
104
Match
182
230
Match
186
232
2 MHz Generator 292
Generator Controller 290
DSP 140 (Γ, ΔZ)
Sensor
210
ADC
220
2 MHz
PWR S0
172
AFT S0
264
PWR S1
142
AFT S1
144
114
TTL
Γ
F10
F11
P11
P10
60 MHz Generator 276
Generator Controller 272
DSP 150 (Γ, ΔZ)
Sensor
212
ADC
222
60 MHz
PWR S0
154
AFT S0
120
PWR S1
152
AFT S1
118
F20
F21
P21
P20
Tool UI
190
State
113
1
0
t
S1 S0 S1
TTL Signal
112
262

FIG. 3

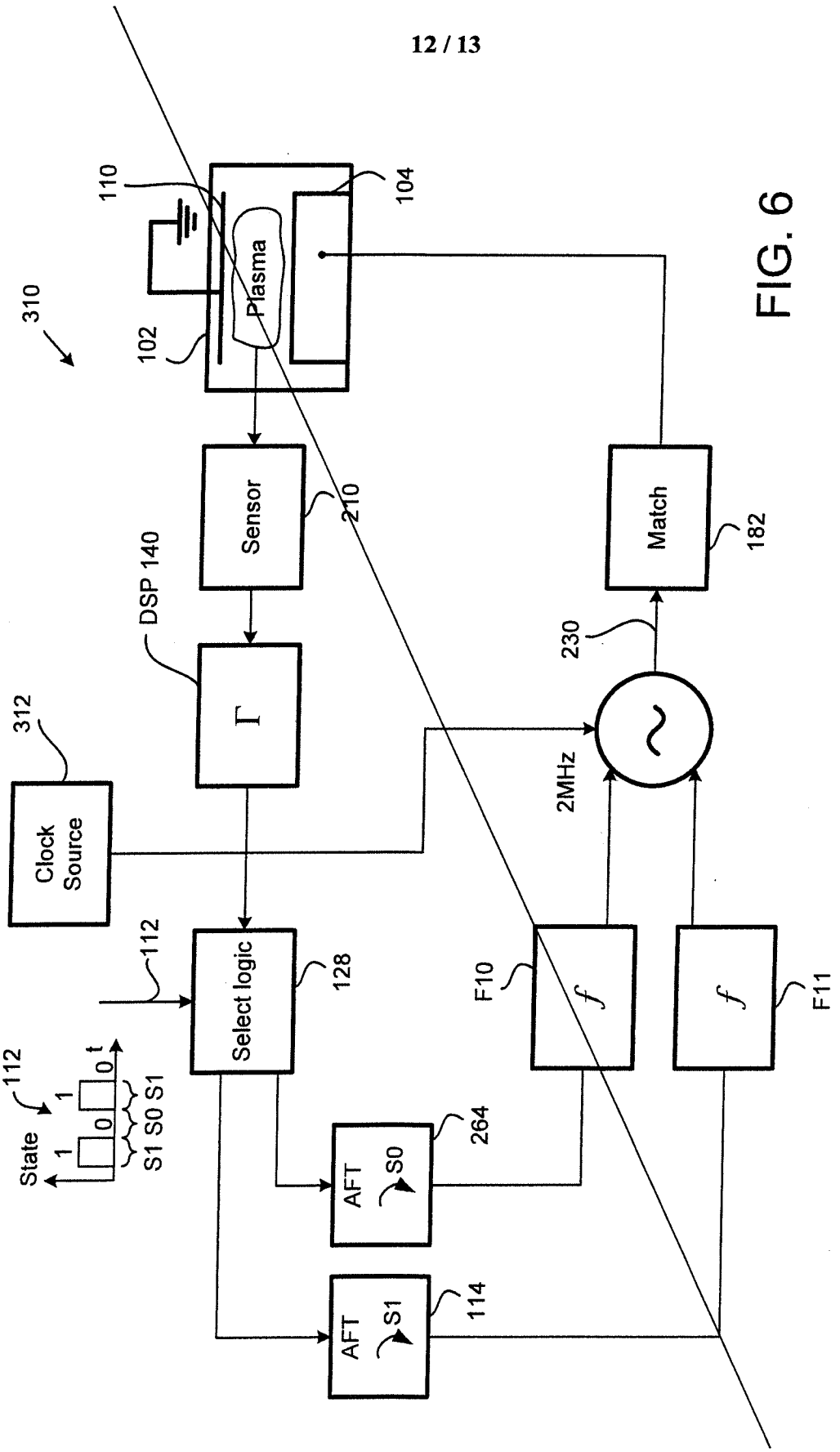
310
110
104
Plasma
102
Sensor
210
DSP 140
Γ
Match
182
230
312
Clock Source
2MHz
112
Select logic
128
F10
f
f
F11
112
State
1
0
1
0
t
S1 S0 S1
AFT
S0
264
AFT
S1
114

FIG. 6