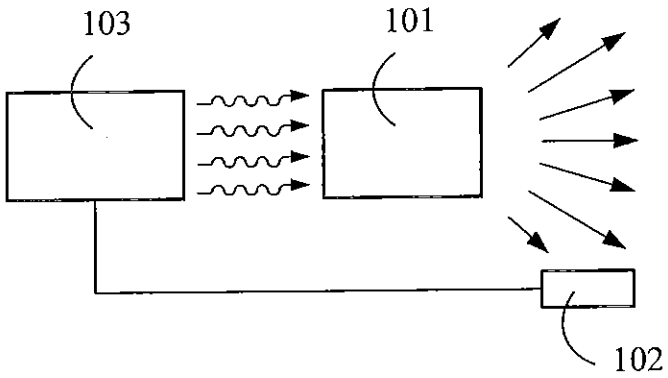
103
101
102

Fig. 1

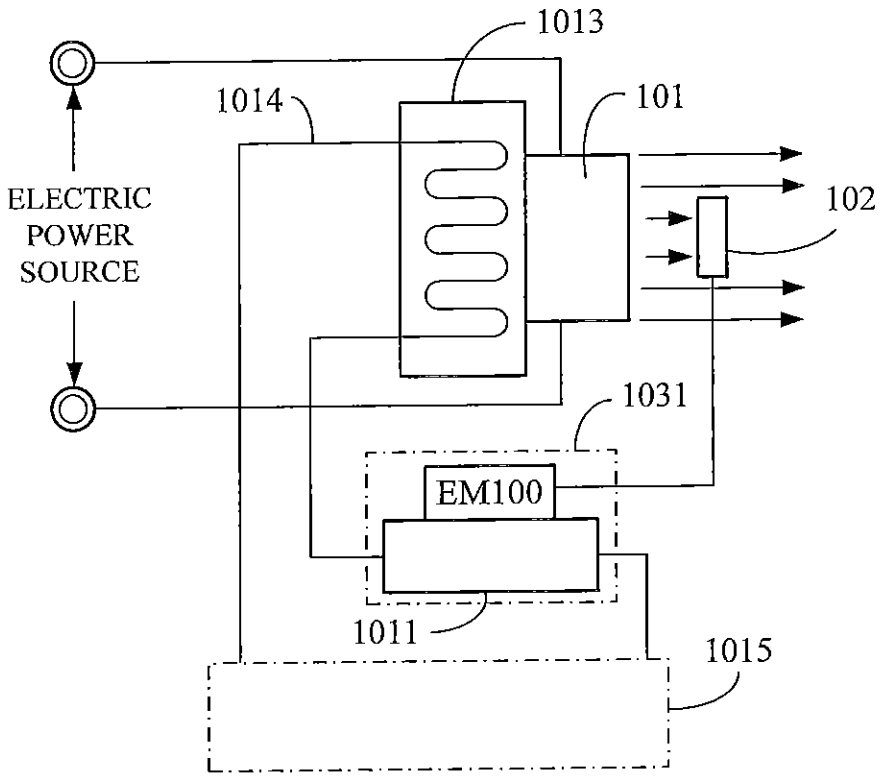
1013
1014
101
ELECTRIC
POWER
SOURCE
102
1031
EM100
1011
1015

Fig. 2

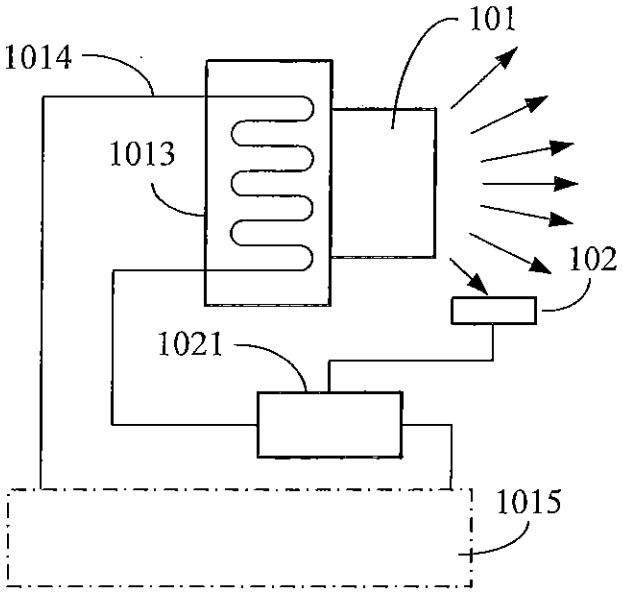

Fig. 3

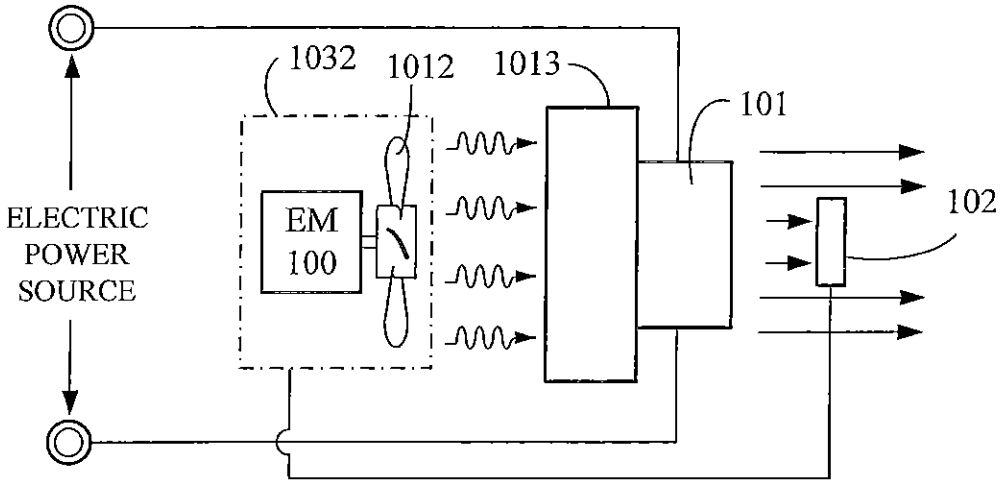

Fig. 4

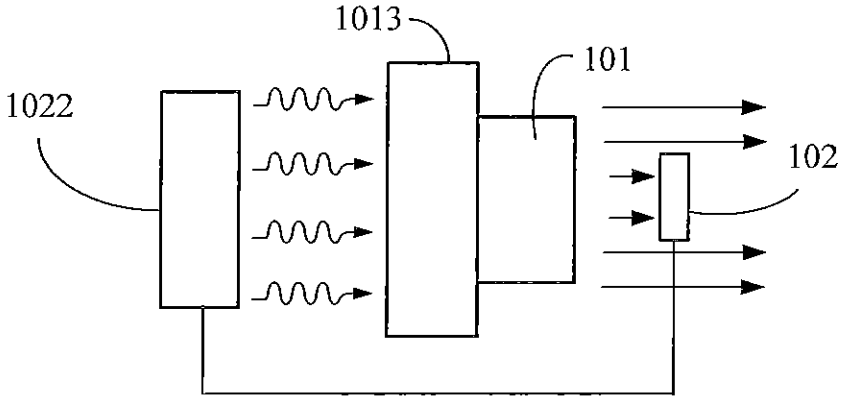

Fig. 5

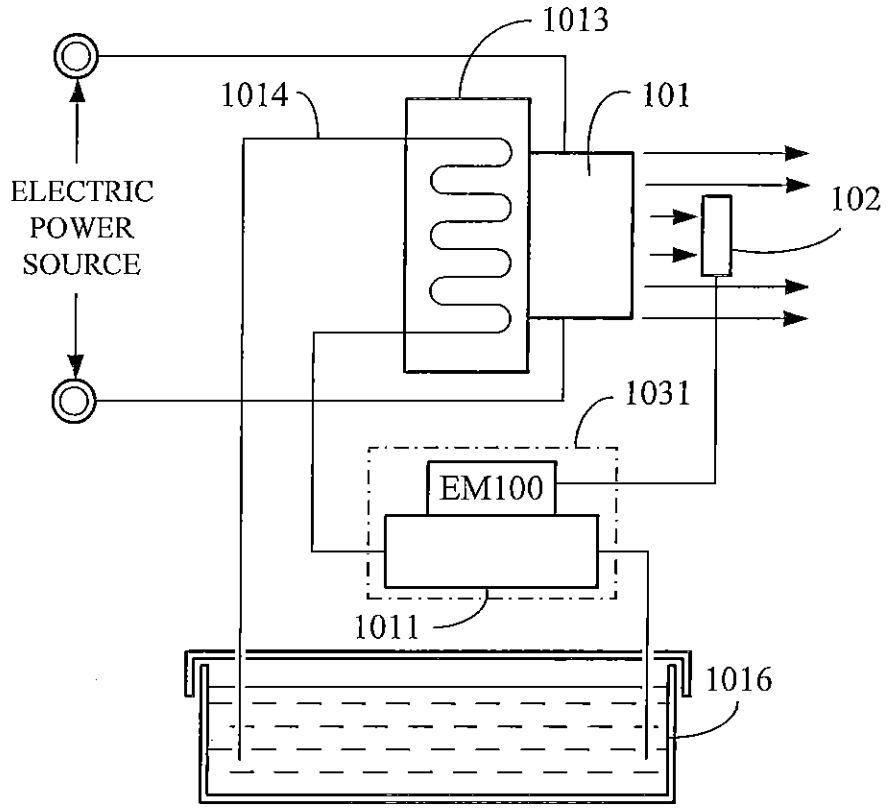
1013
1014
101
ELECTRIC
POWER
SOURCE
102
1031
EM100
1011
1016

Fig. 6

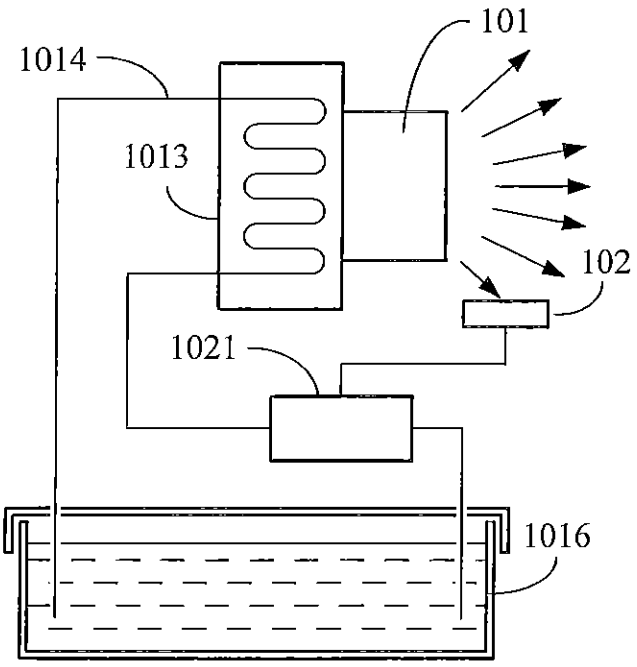
101
1014
1013
102
1021
1016

Fig. 7

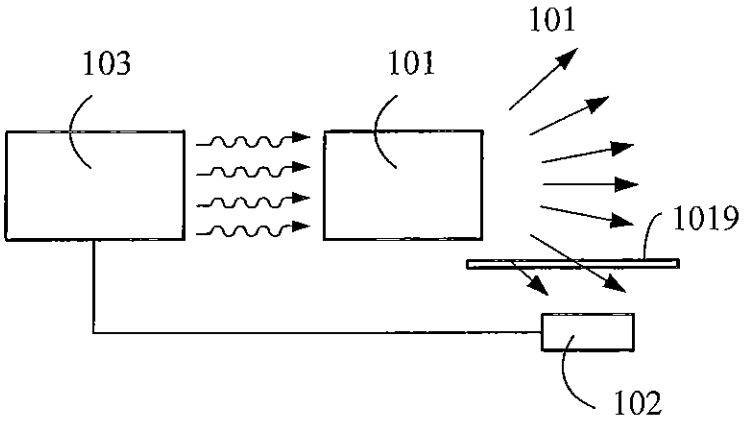

Fig. 8

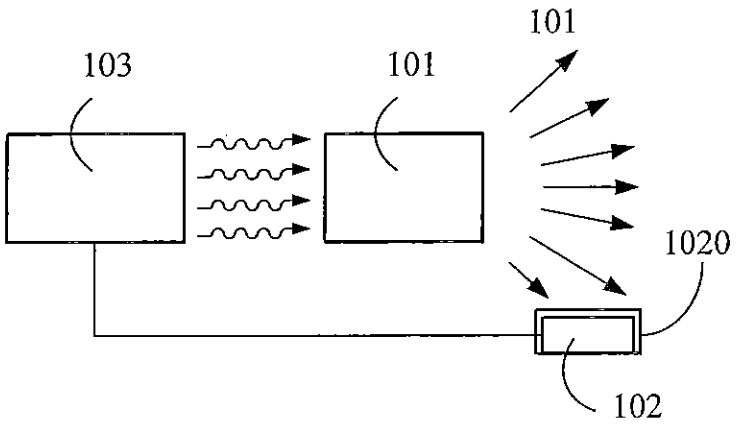

Fig. 9