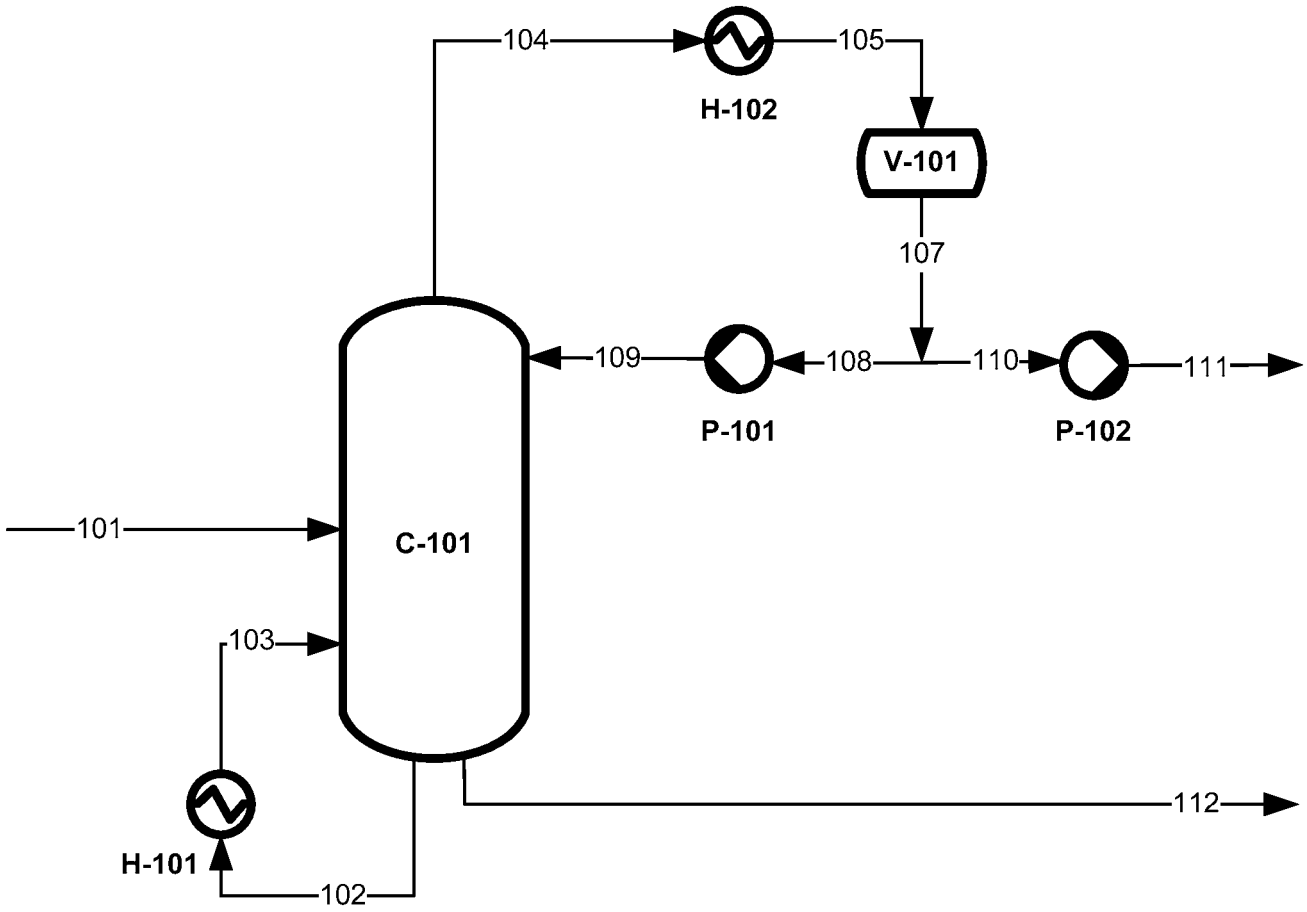
104
H-102
105
V-101
107
109
P-101
108
110
P-102
111
101
C-101
103
112
H-101
102

FIG. 1

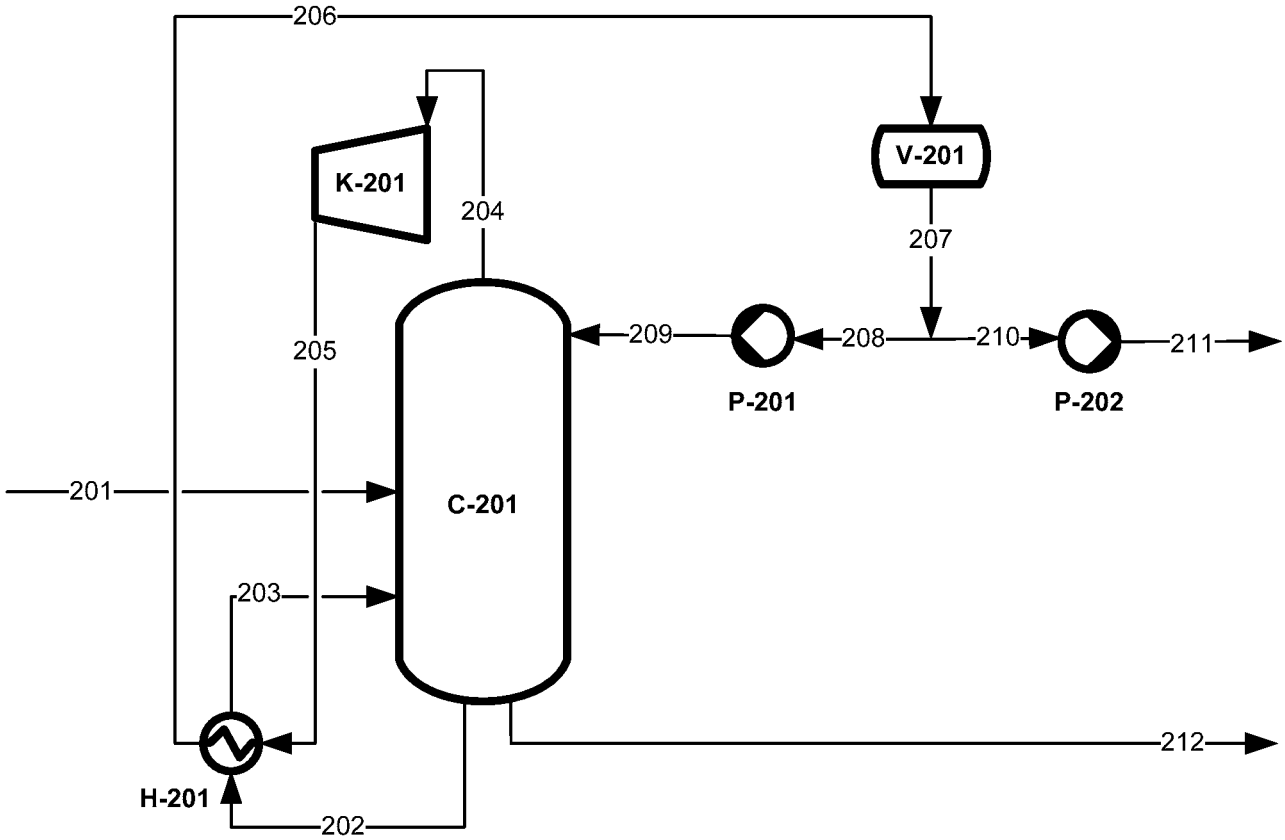
206
K-201
V-201
204
207
205
209
208
210
211
P-201
P-202
201
C-201
203
212
H-201
202

FIG. 2

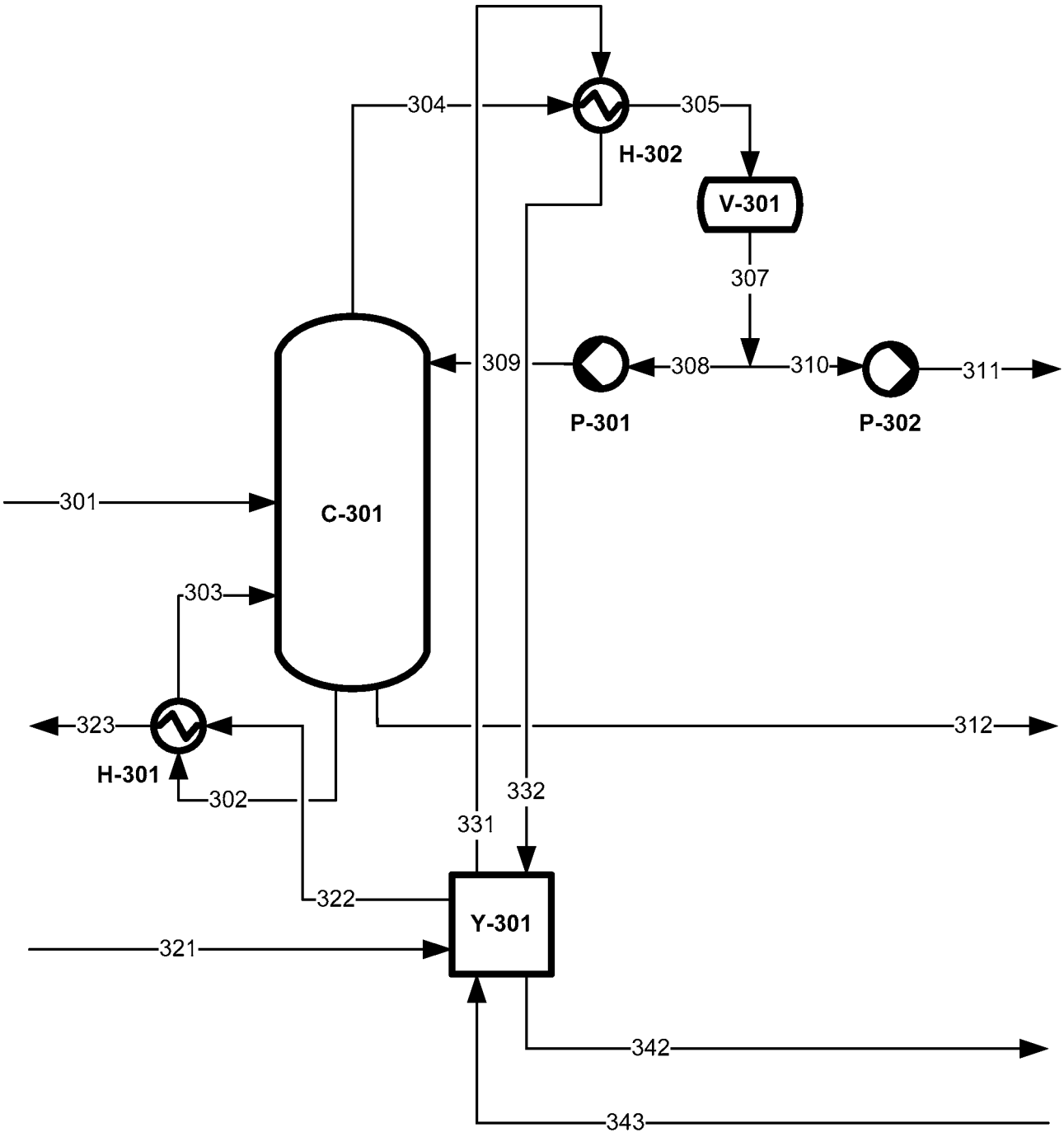
304
305
H-302
V-301
307
309
308
310
311
P-301
P-302
301
C-301
303
323
H-301
302
312
332
331
322
Y-301
321
342
343

FIG. 3