FIG.1

FIG.2

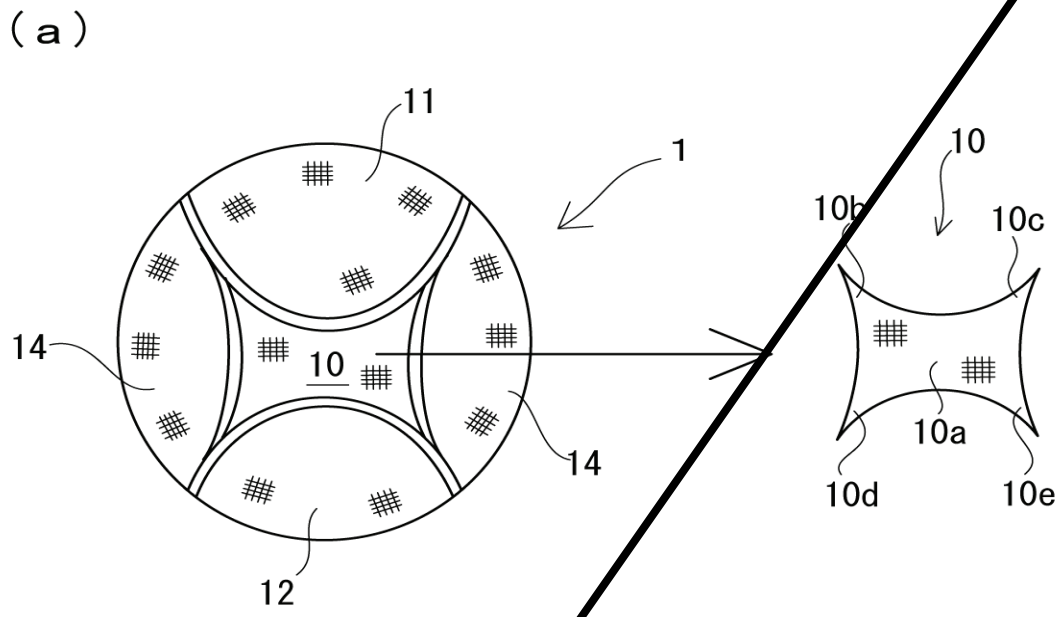

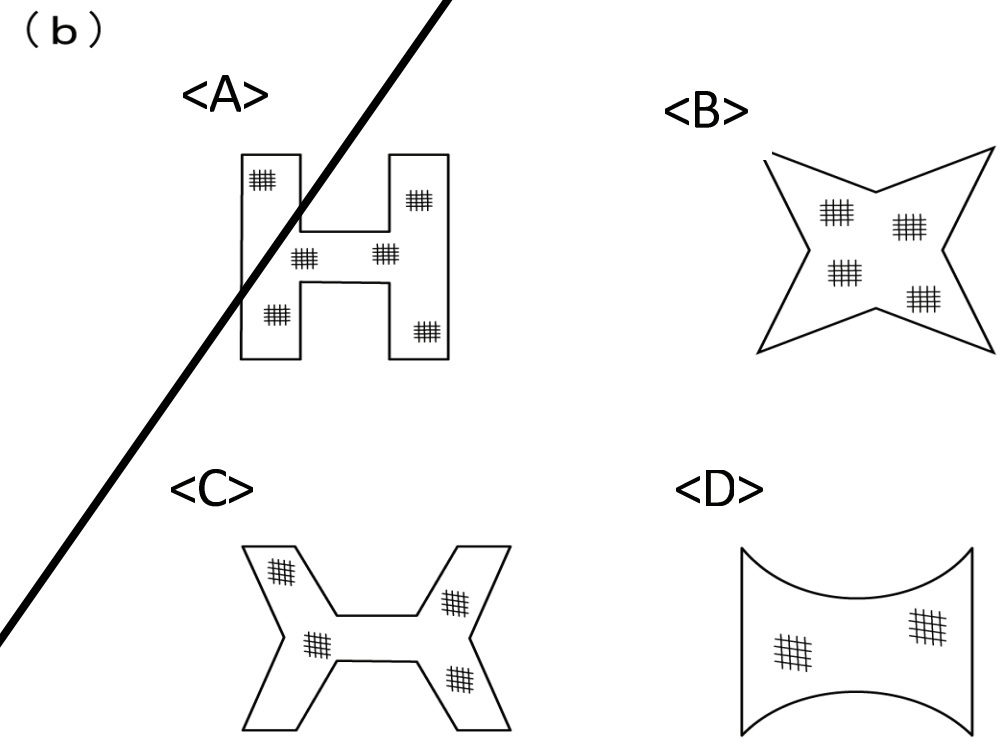

FIG.1

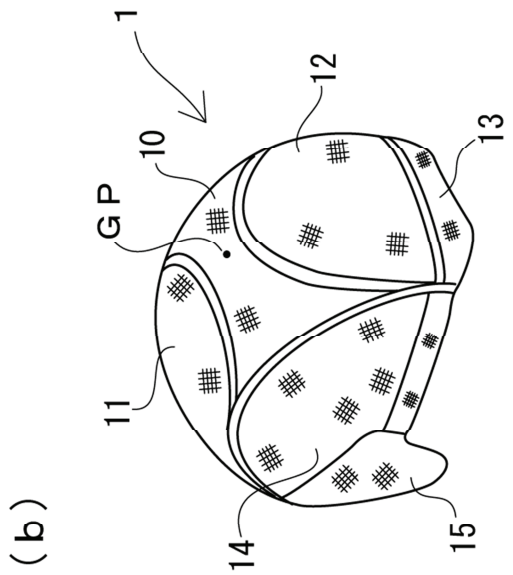

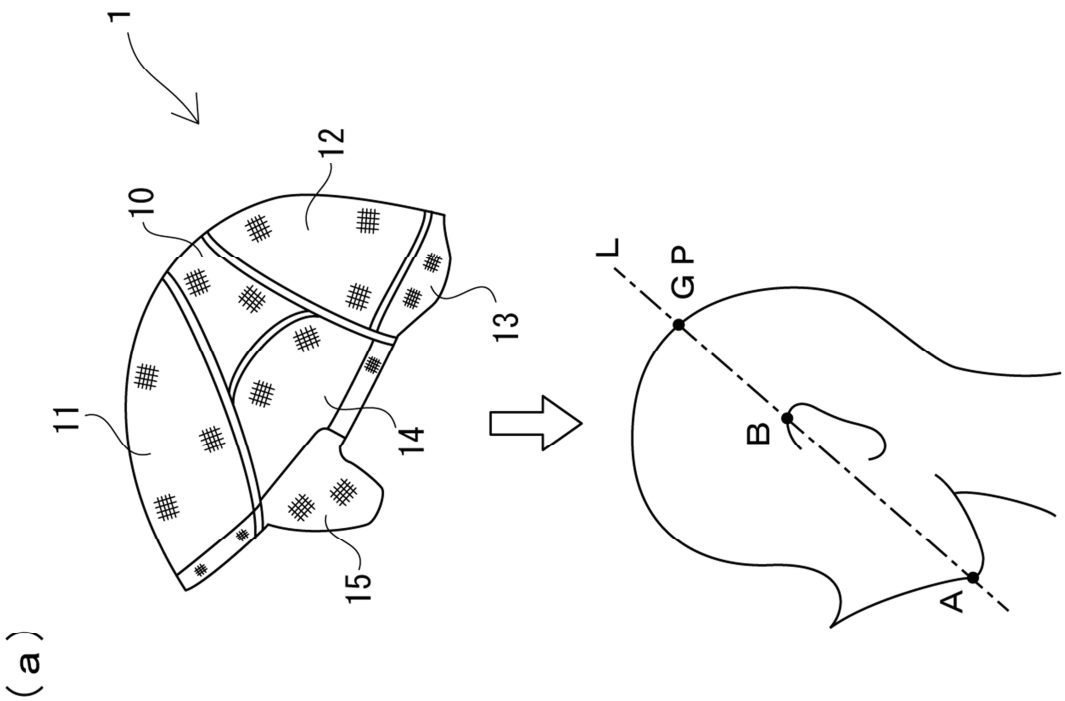

FIG.2

（ａ）

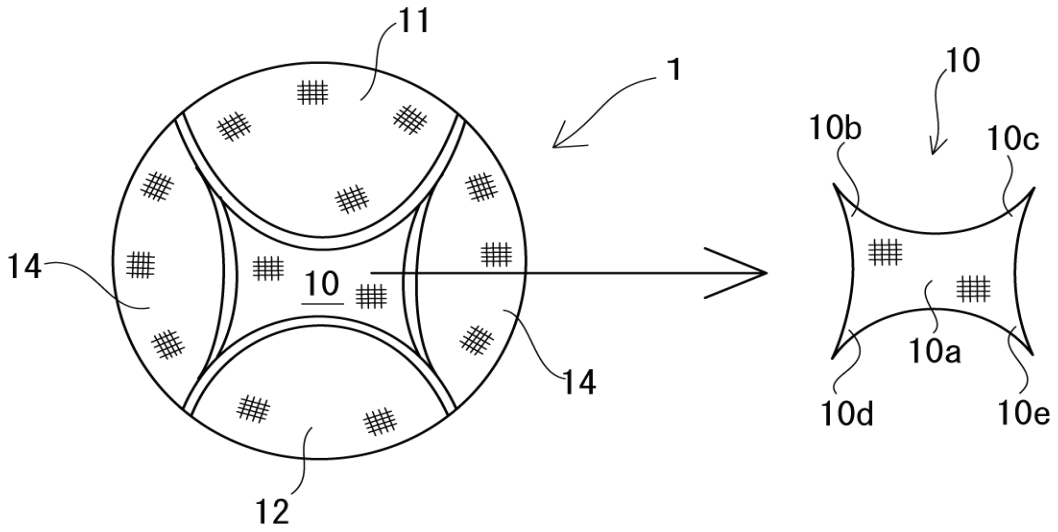

（ｂ）

<A>

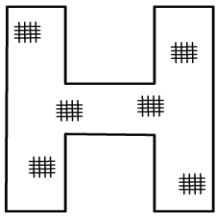

<B>

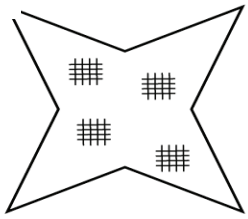

<C>

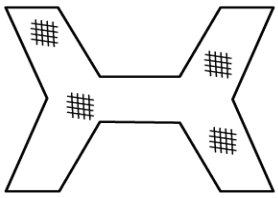

<D>

