FIG. 1

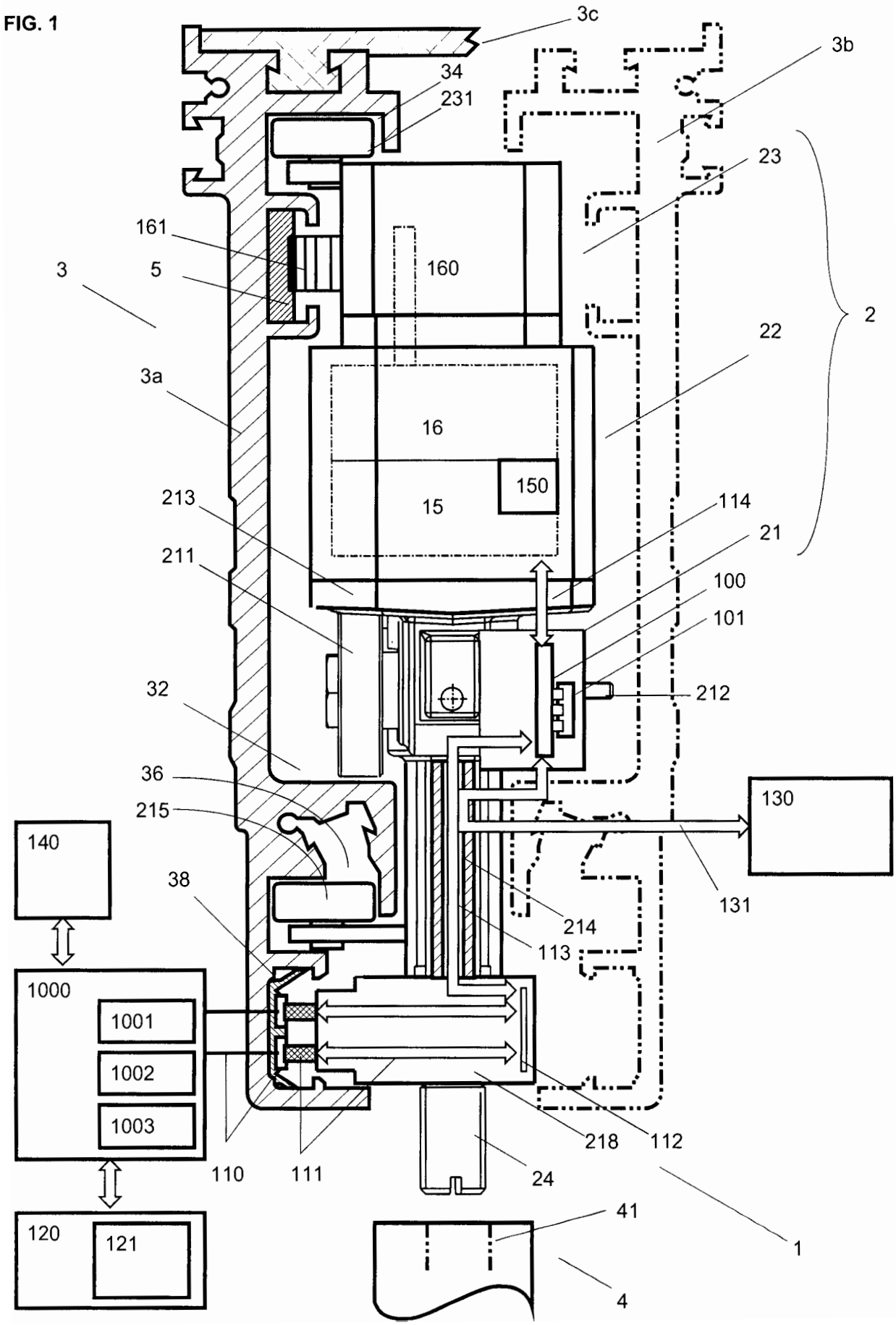
3c
3b
34
231
23
161
160
3
5
2
22
3a
16
150
15
213
114
21
211
100
101
212
32
36
130
215
140
38
131
214
113
1000
1001
1002
1003
218
112
110
111
24
120
121
41
1
4

FIG. 2

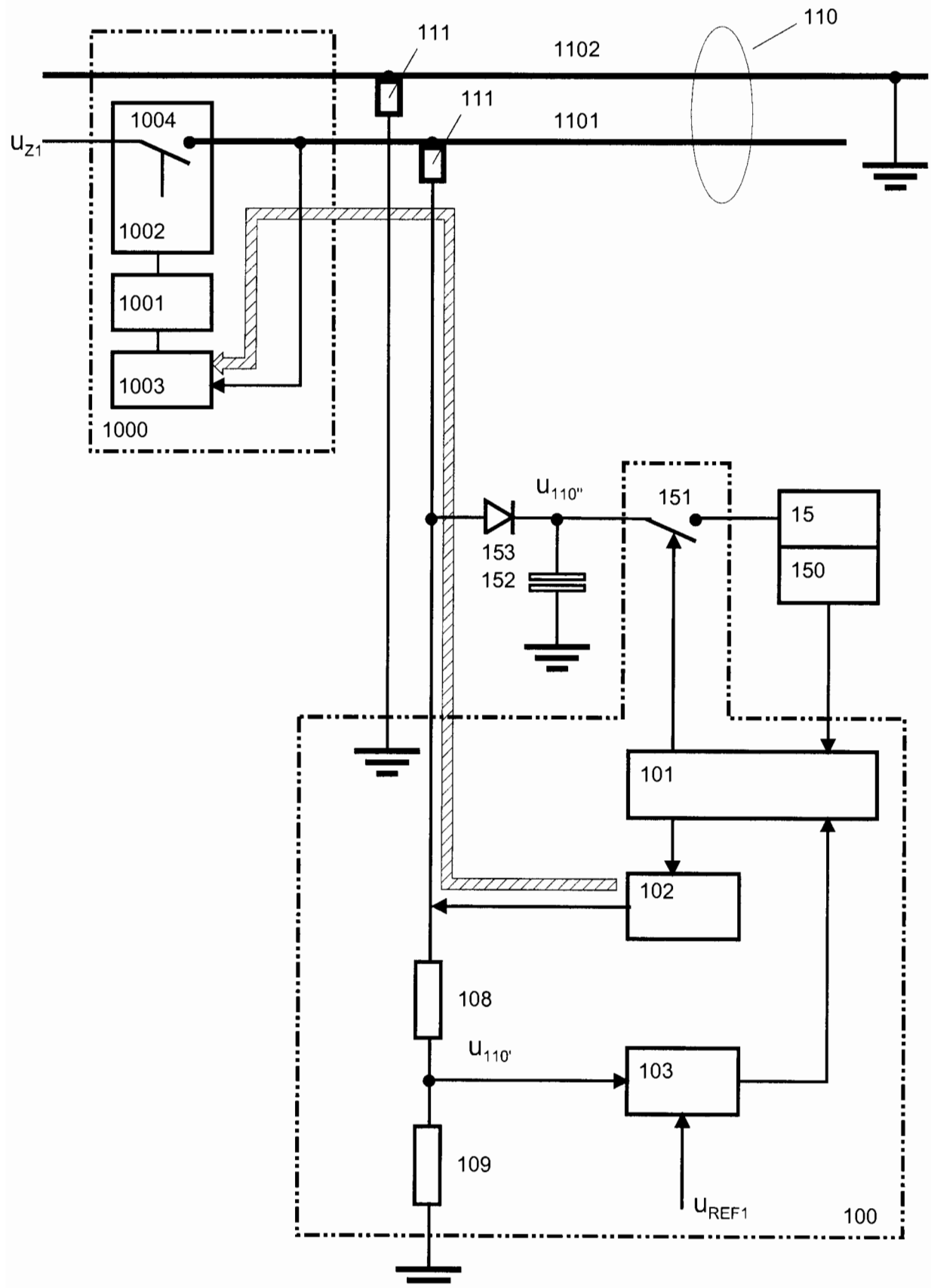
110
111
1102
111
1101
1004
u_{Z1}
1002
1001
1003
1000
$u_{110''}$
151
15
150
153
152
101
102
108
$u_{110'}$
103
109
u_{REF1}
100

FIG. 3

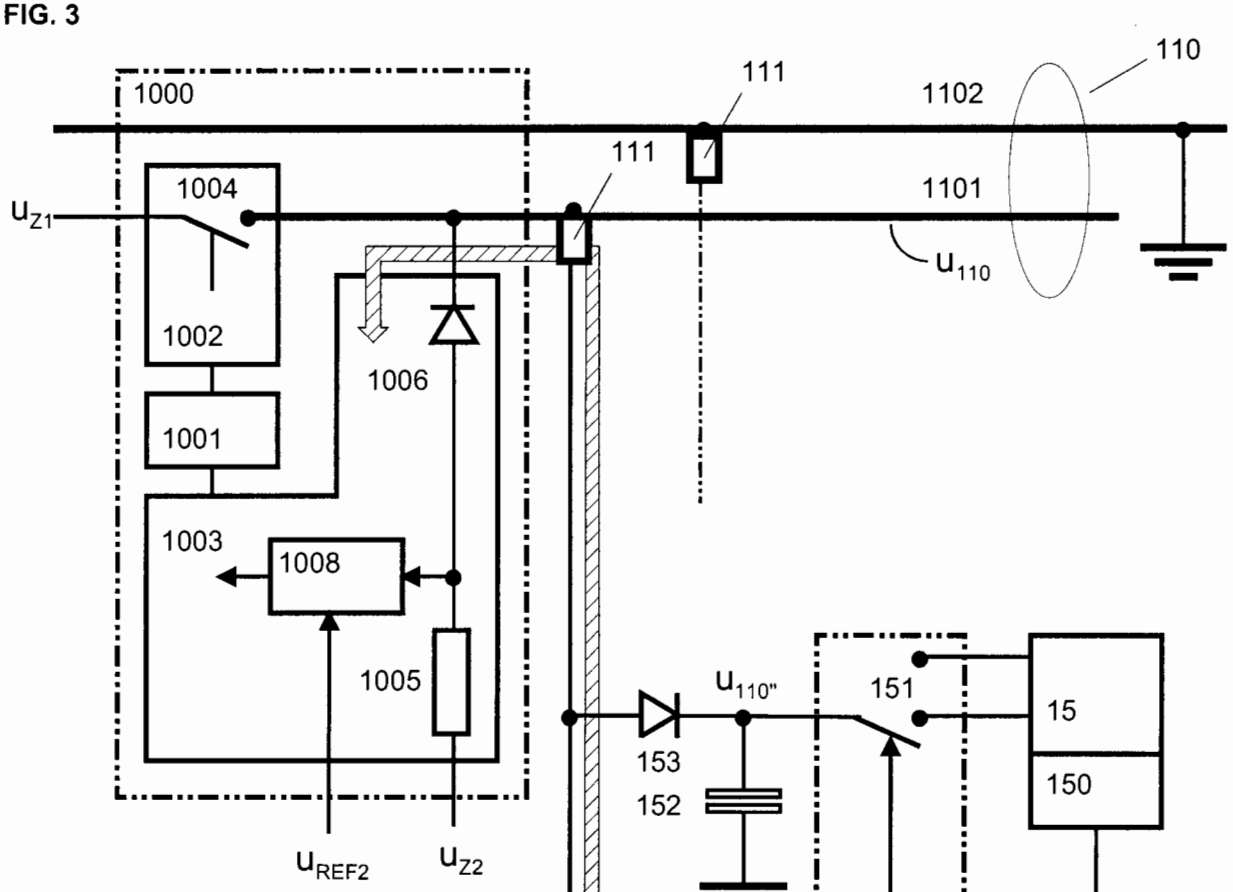
1000
111
110
1102
111
1004
1101
u_{Z1}
u_{110}
1002
1006
1001
1003
1008
1005
$u_{110"}$
151
15
153
150
152
u_{REF2}
u_{Z2}

FIG. 3a

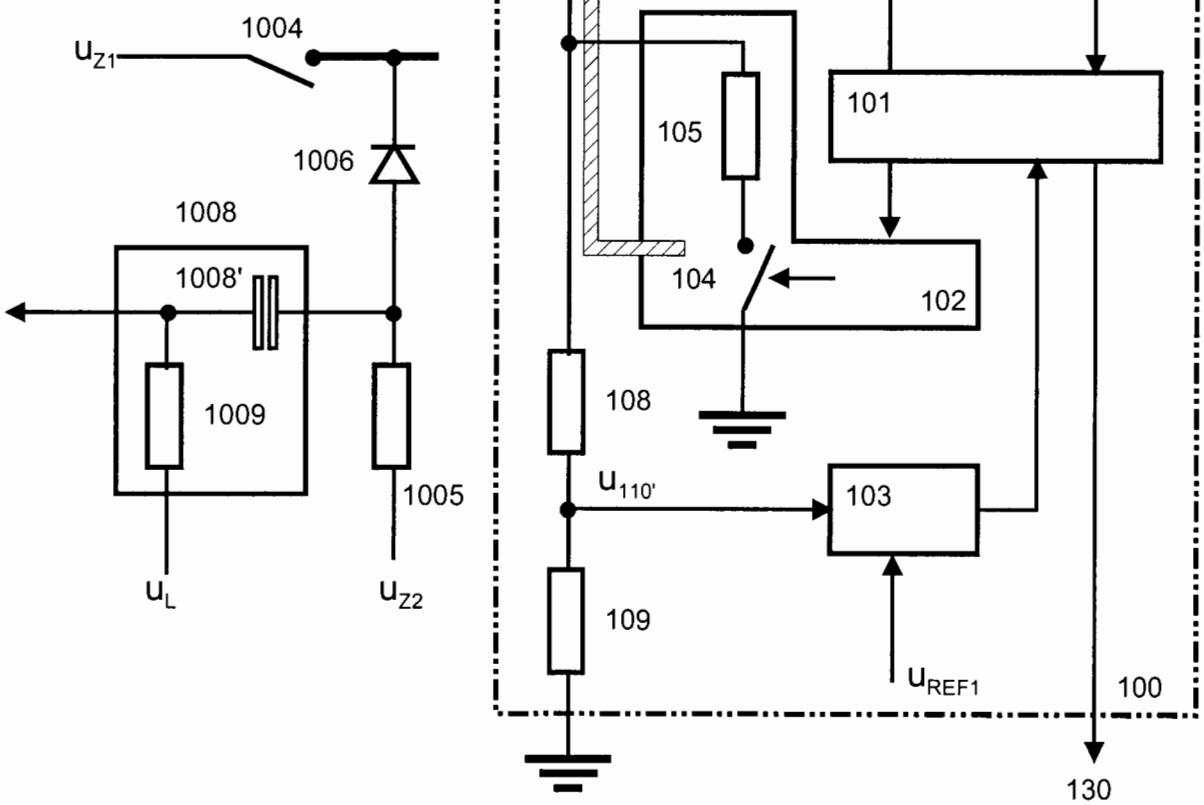
1004
u_{Z1}
1006
1008
1008'
1009
1005
u_L
u_{Z2}
105
101
104
102
108
$u_{110'}$
103
109
u_{REF1}
100
130

FIG. 4

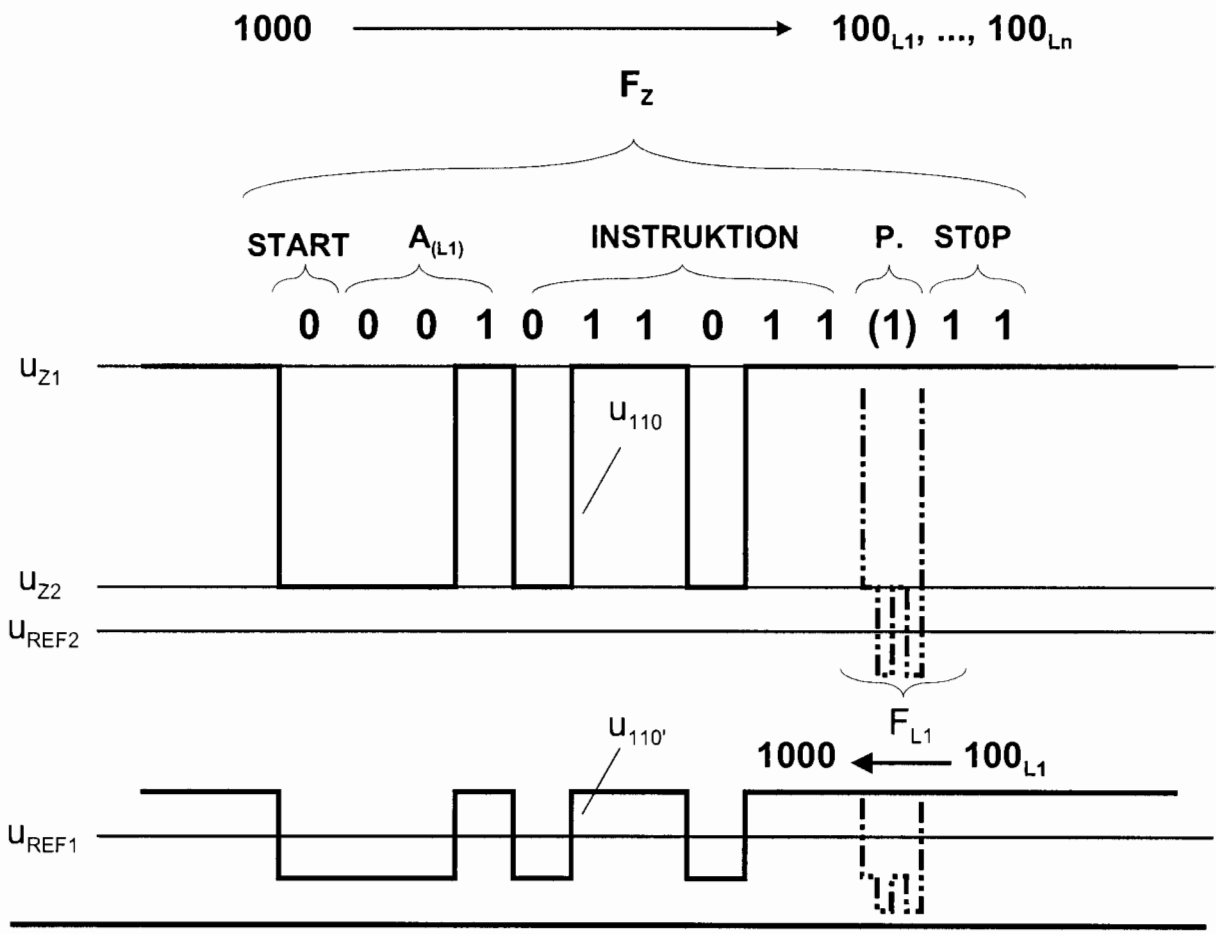

FIG. 5

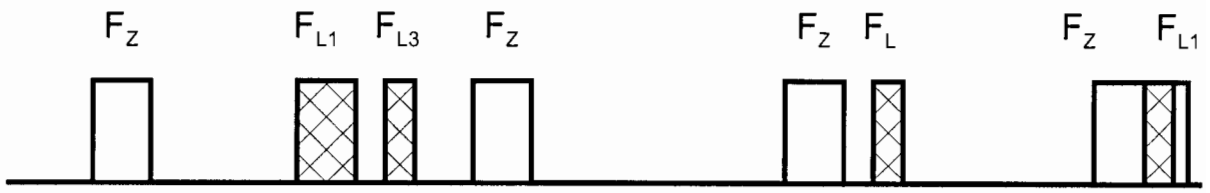

FIG. 6

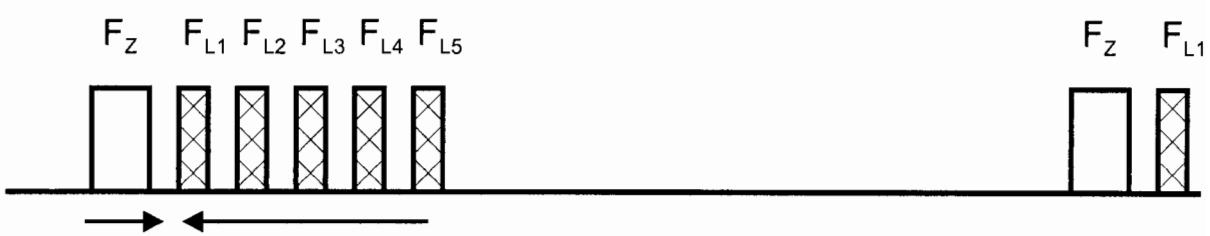

FIG. 7

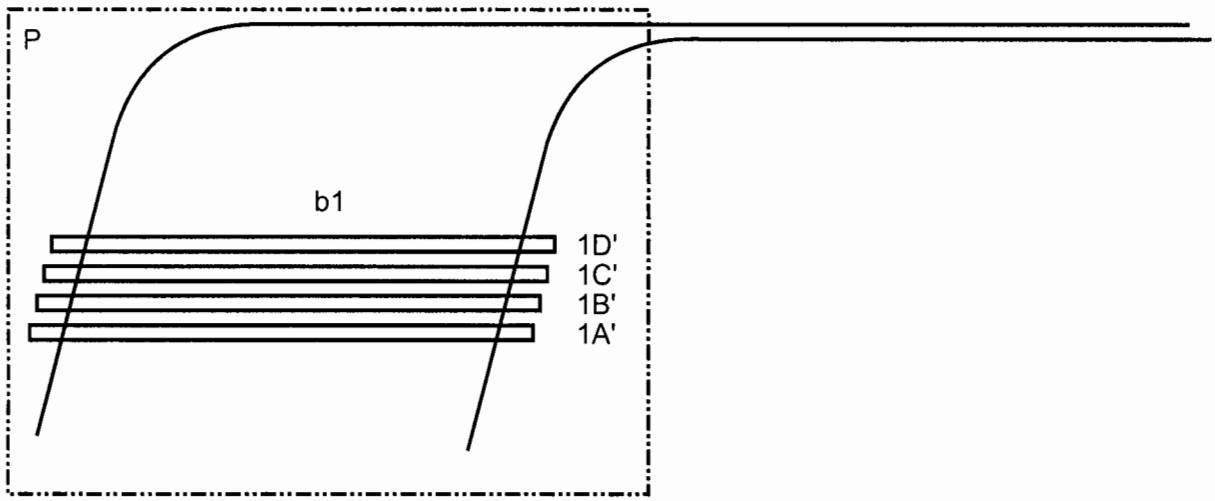

FIG. 8

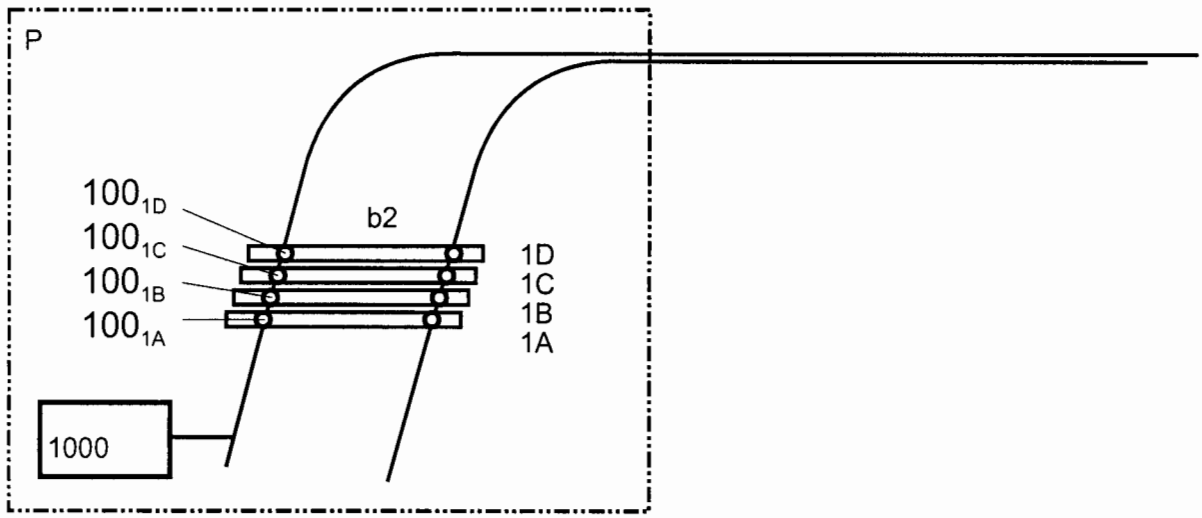

FIG. 9

