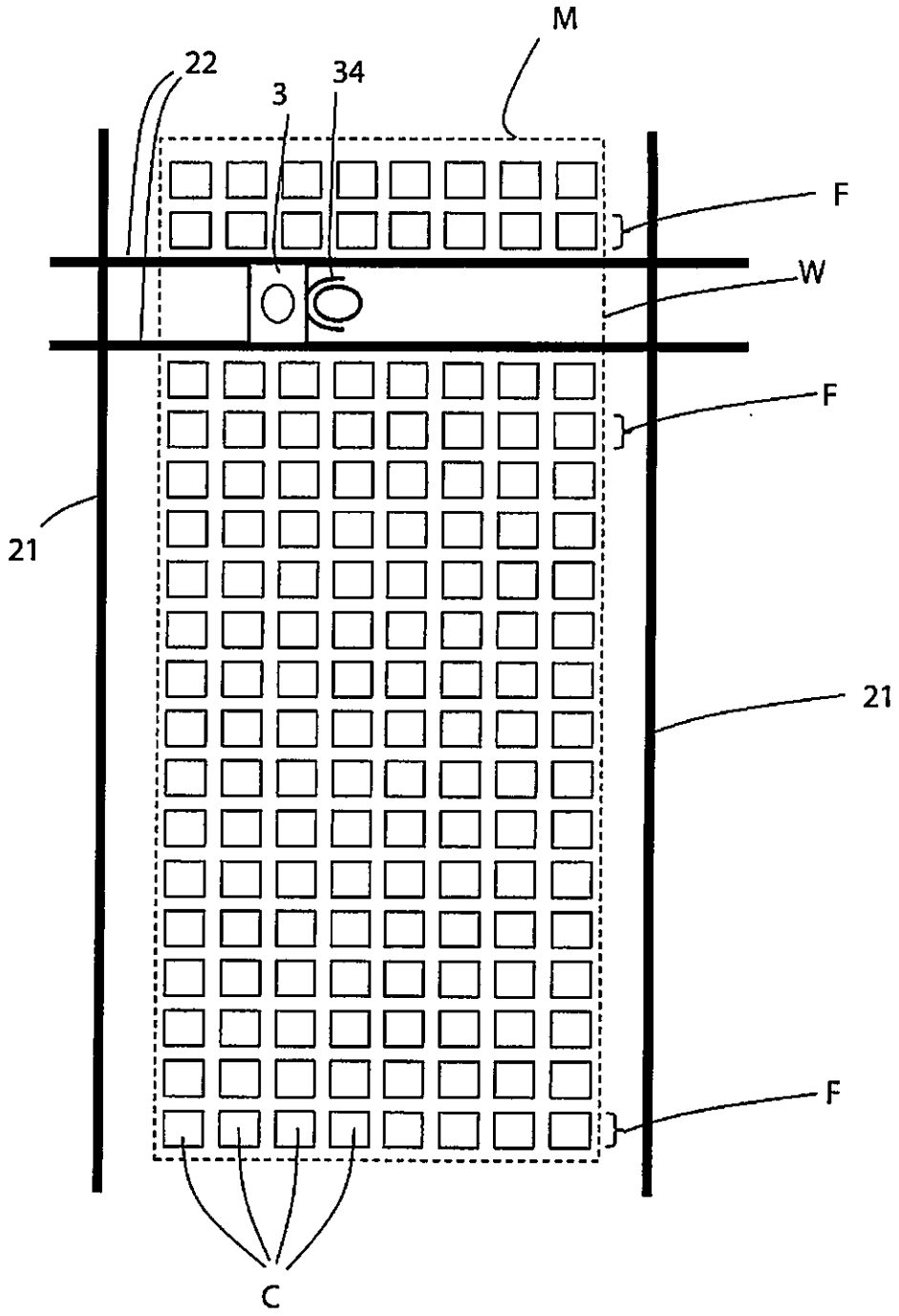

Fig.1

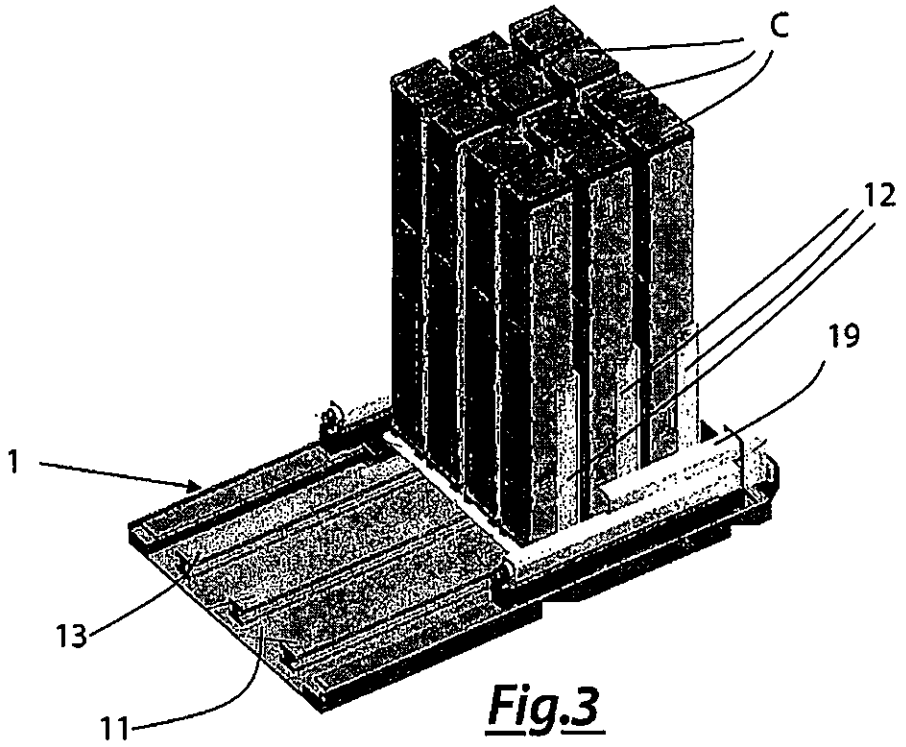

Fig.3

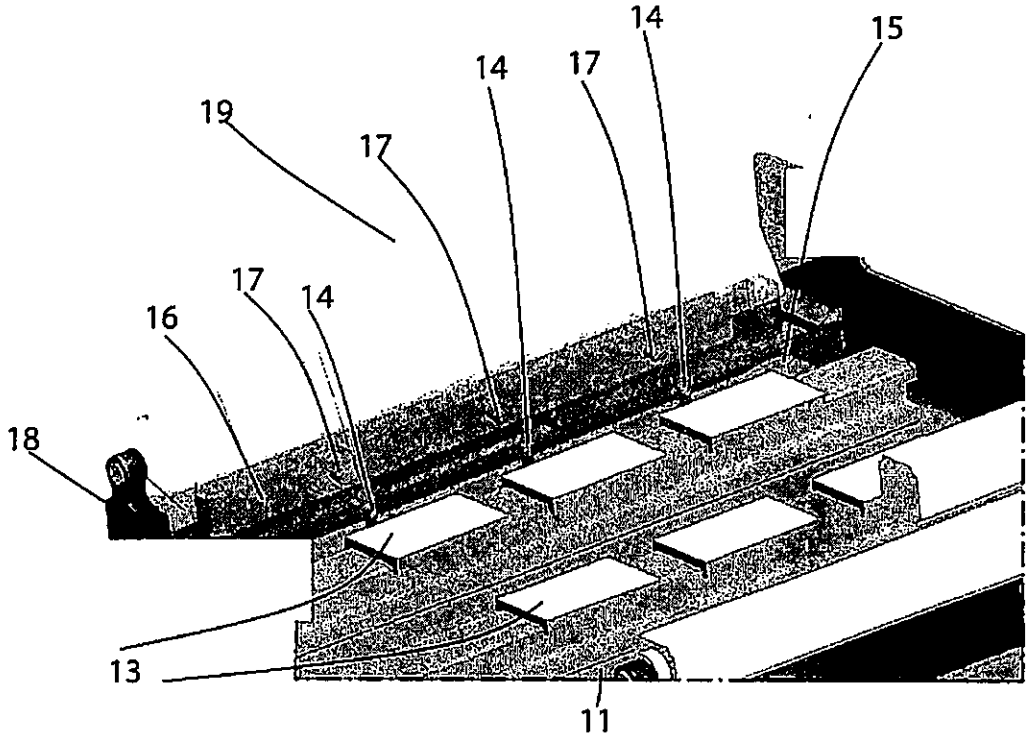

Fig.4

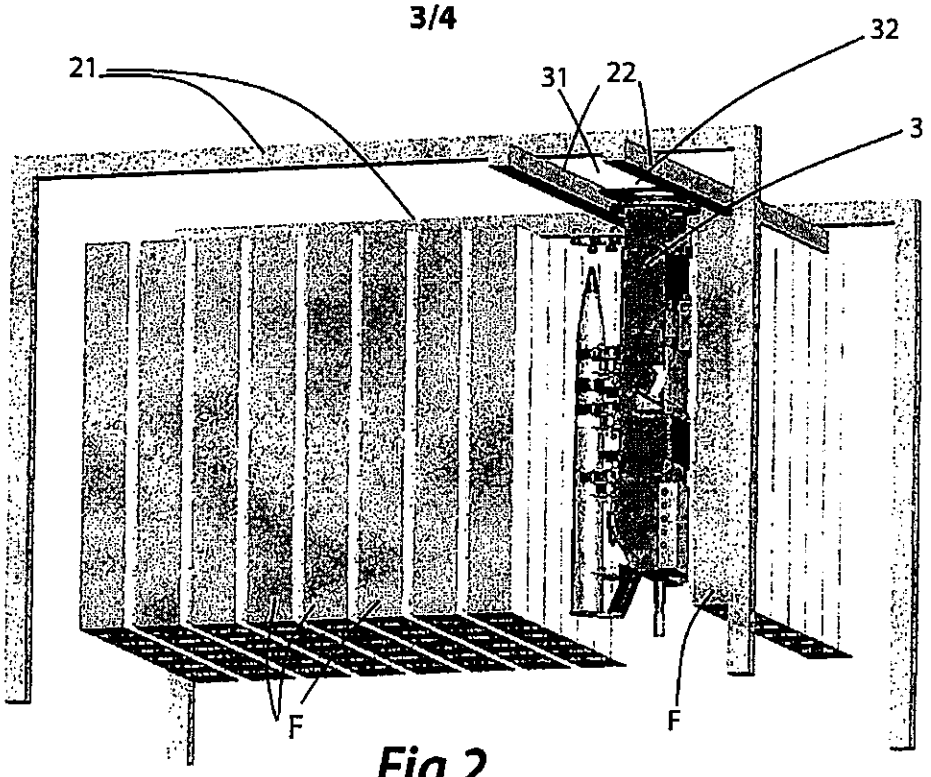

Fig.2

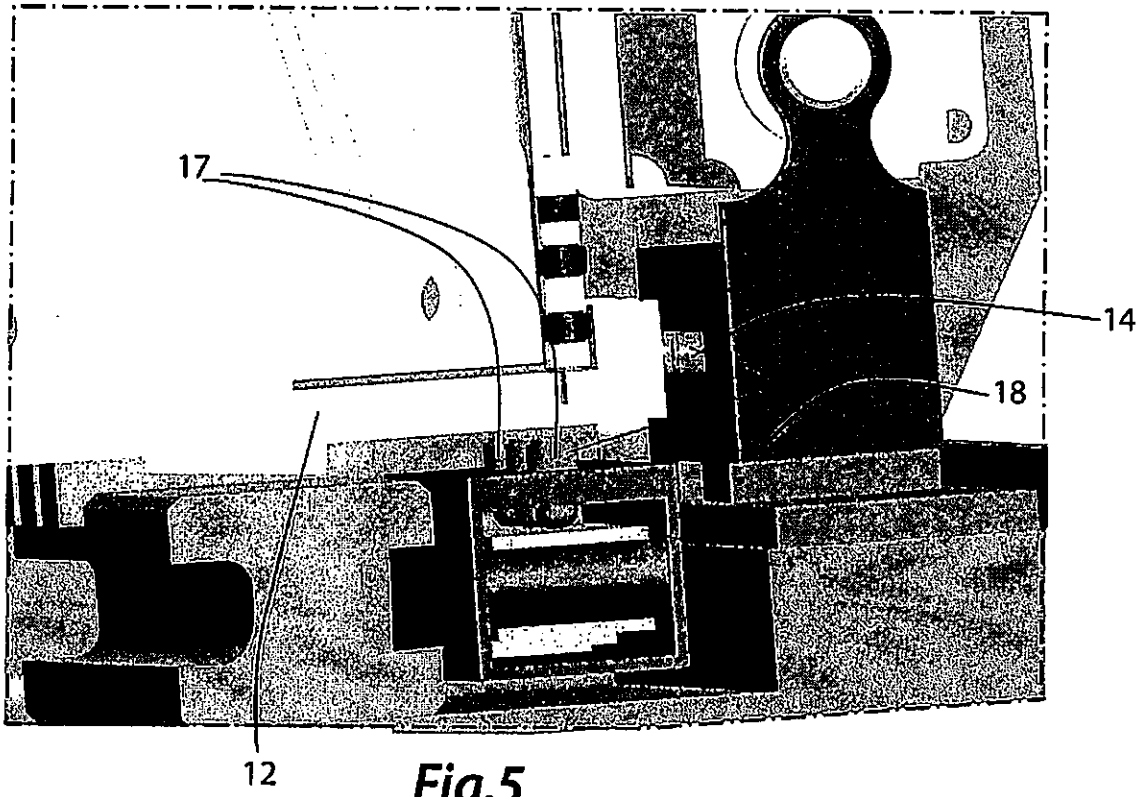

Fig.5

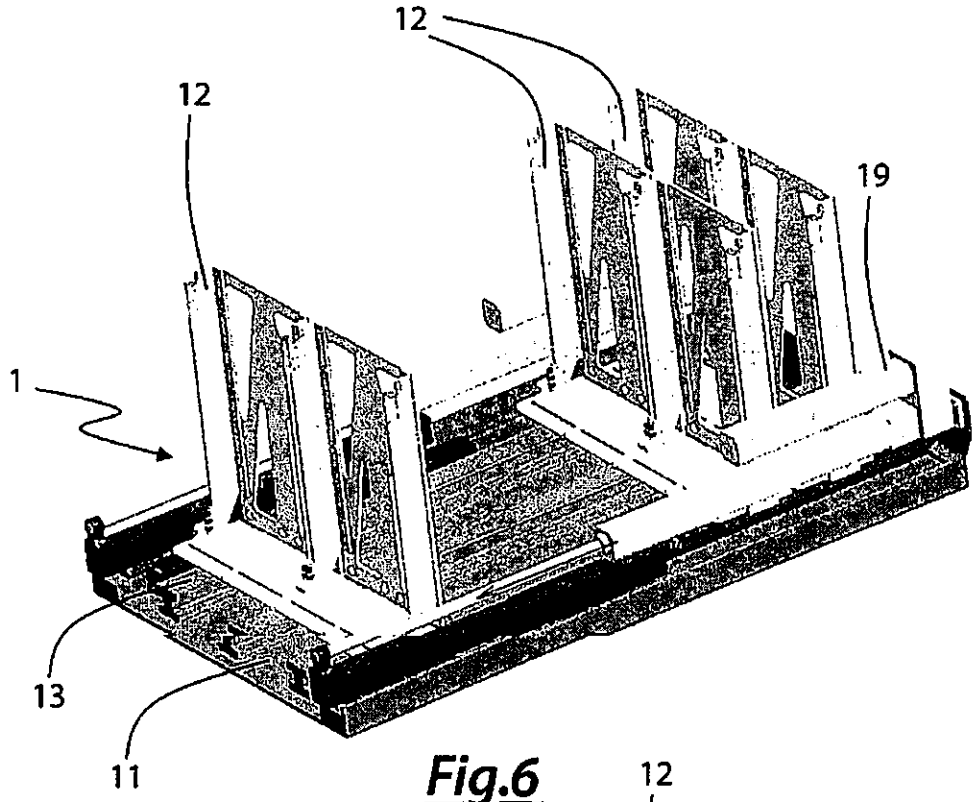

Fig.6

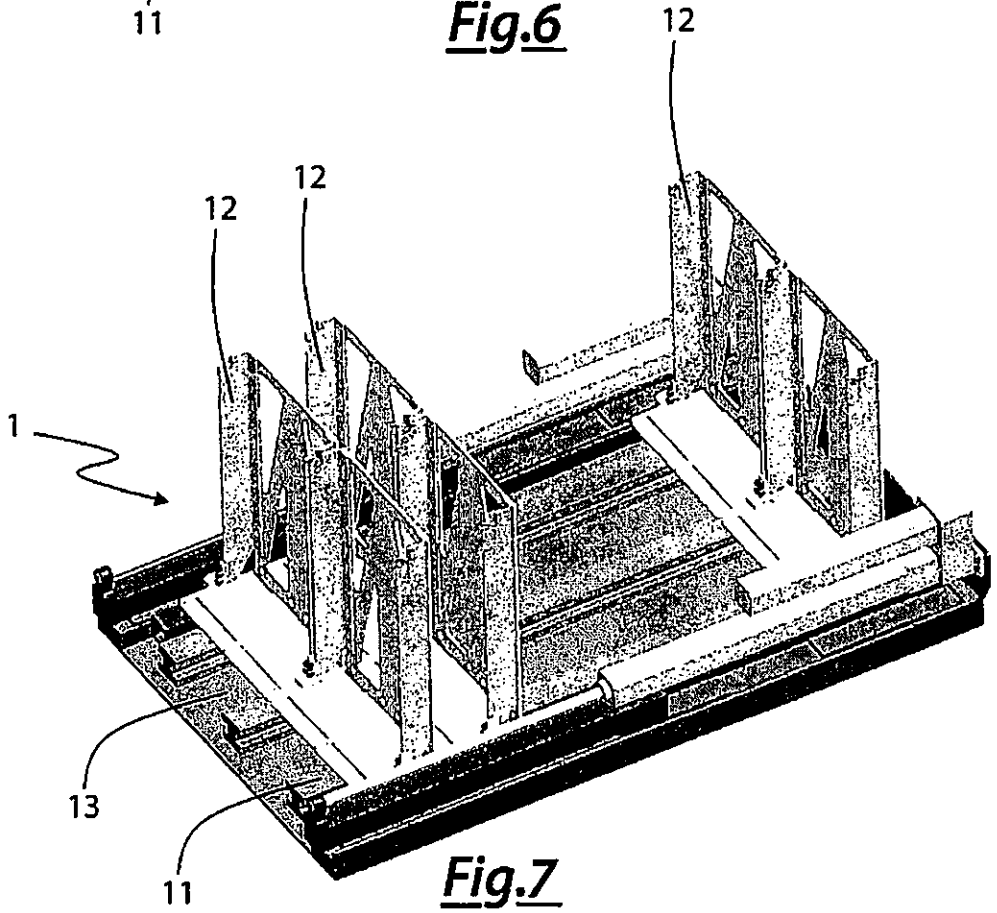

Fig.7