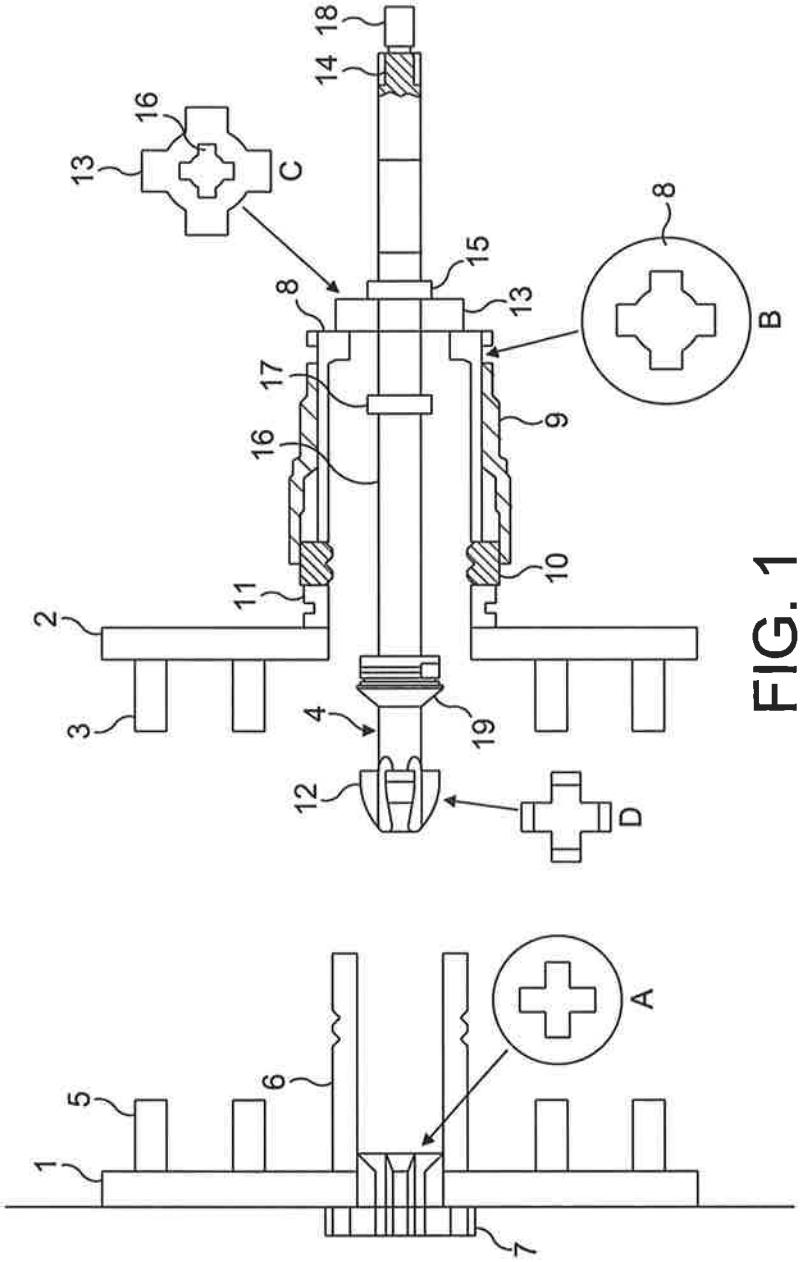

FIG. 1

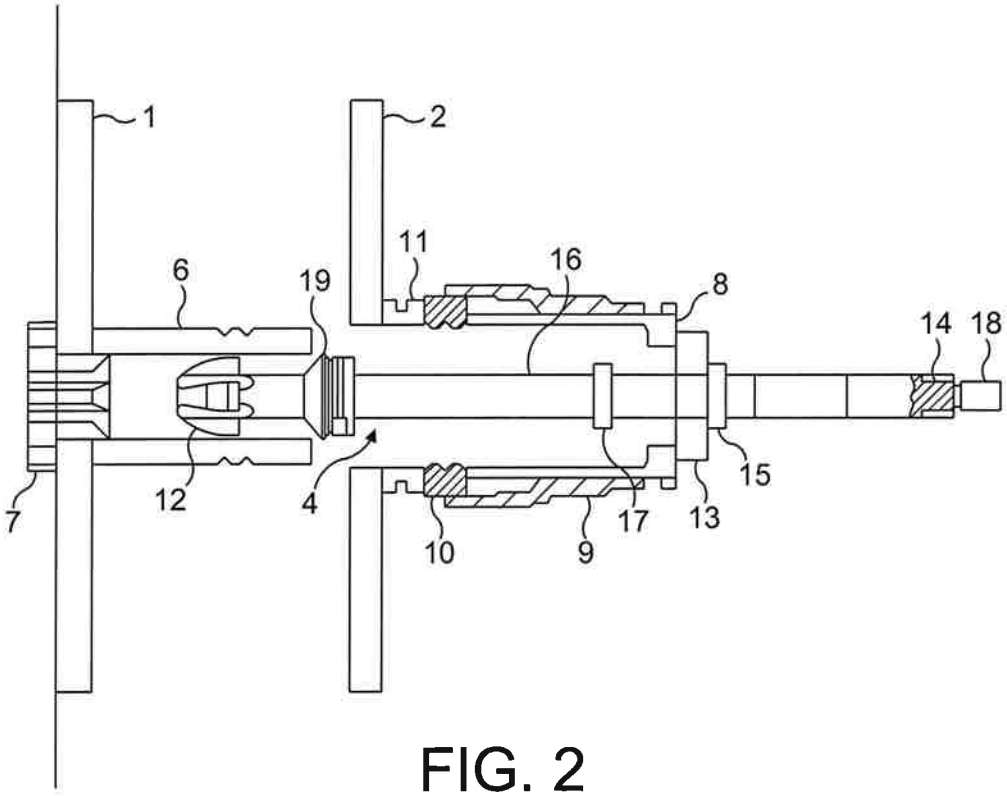
1
2
11
16
8
6
19
14
18
12
4
15
7
17
13
10
9

FIG. 2

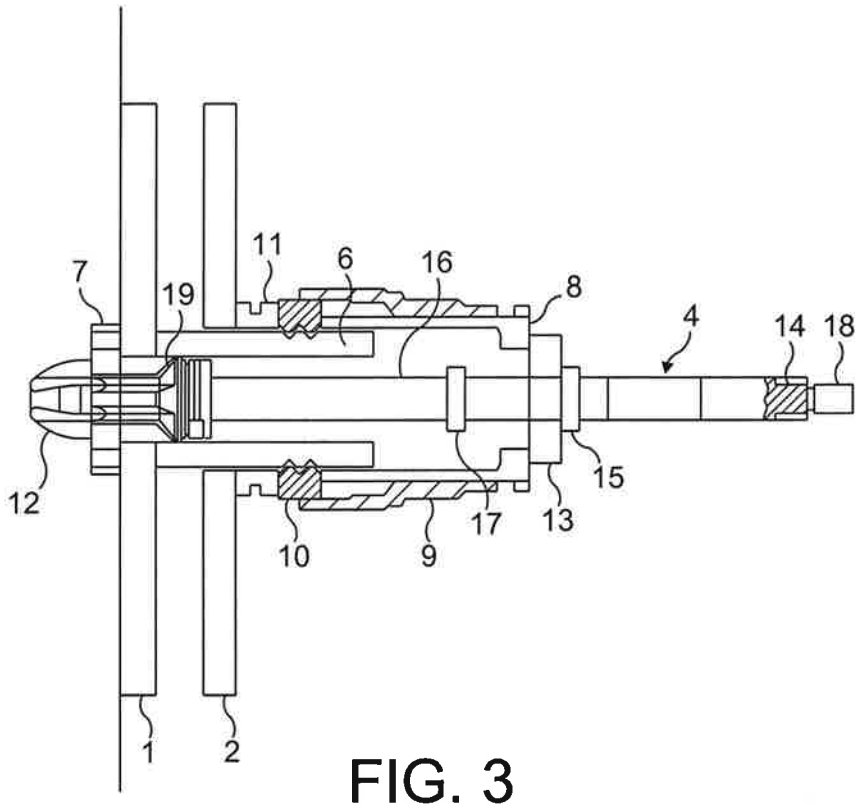
11
6
16
8
7
19
4
14
18
15
12
17
13
10
9
1
2

FIG. 3

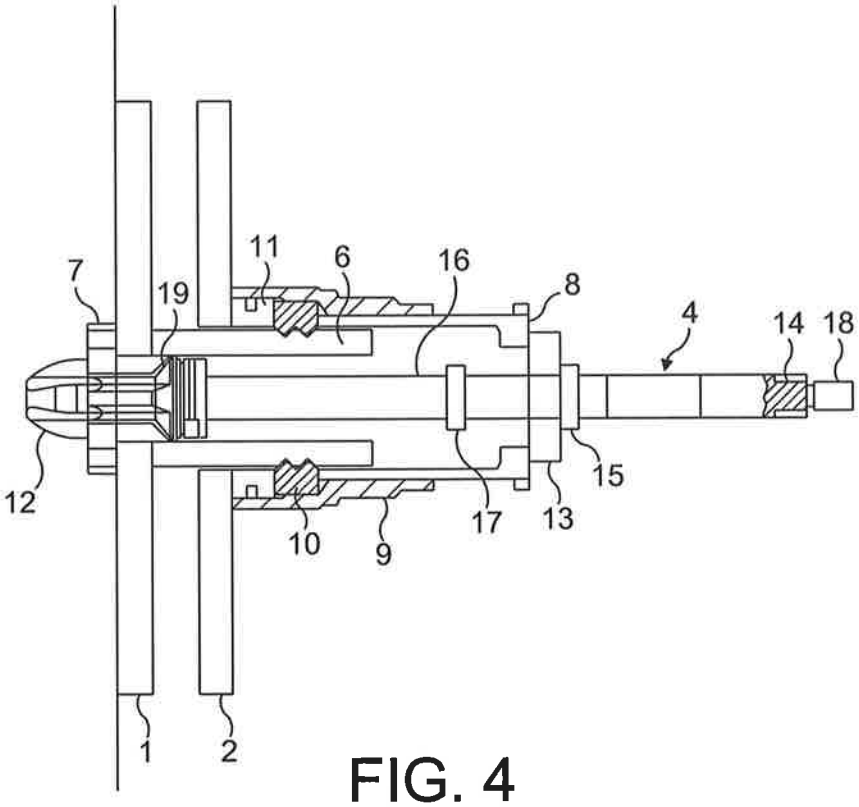

FIG. 4

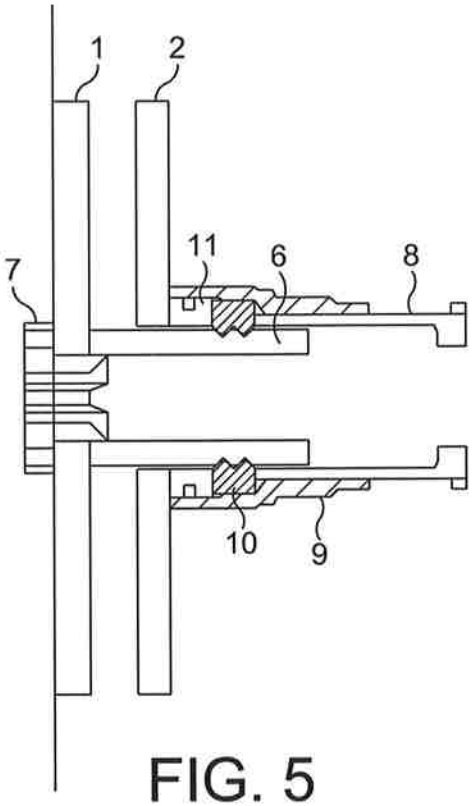

FIG. 5

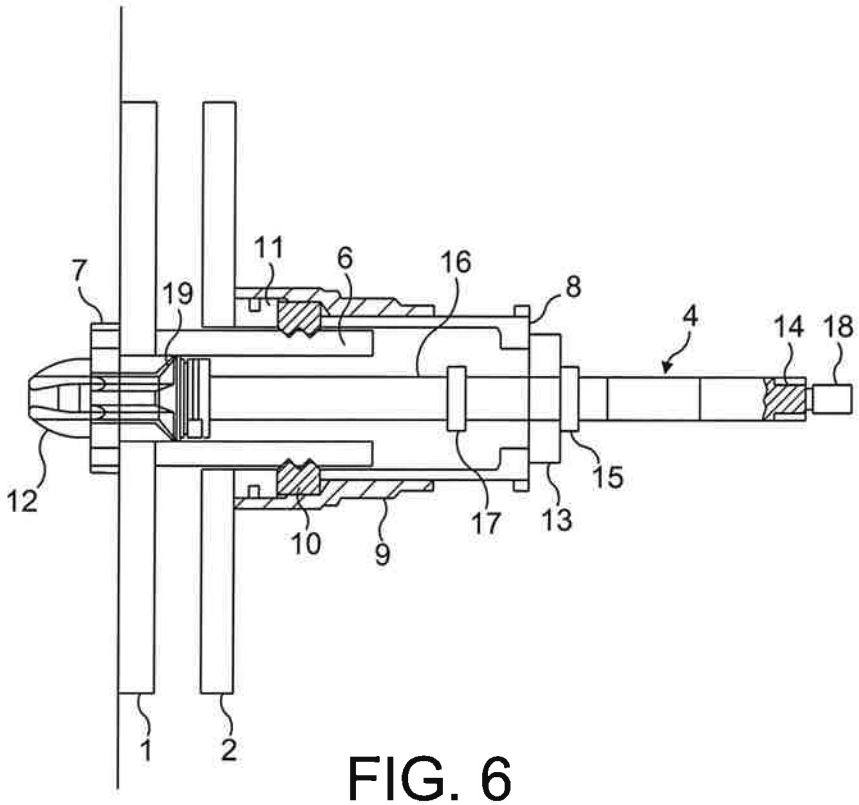
7
19
11
6
16
8
4
14
18
12
10
9
17
13
15
1
2

FIG. 6

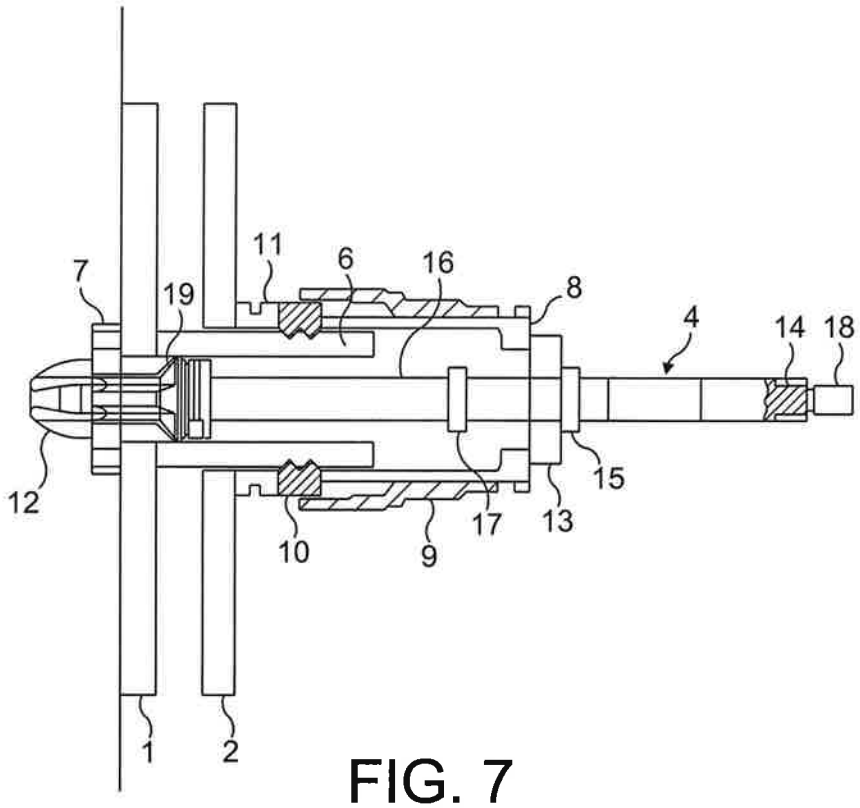
7
19
11
6
16
8
4
14
18
12
10
9
17
13
15
1
2

FIG. 7

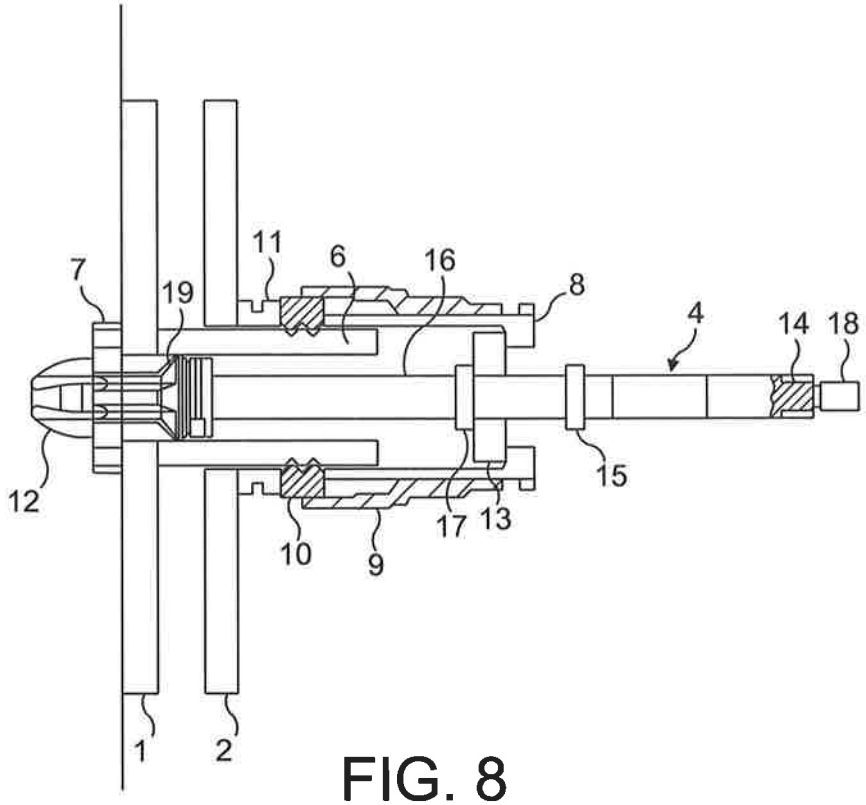
7
19
11
6
16
8
4
14
18
12
15
10
9
17
13
1
2

FIG. 8

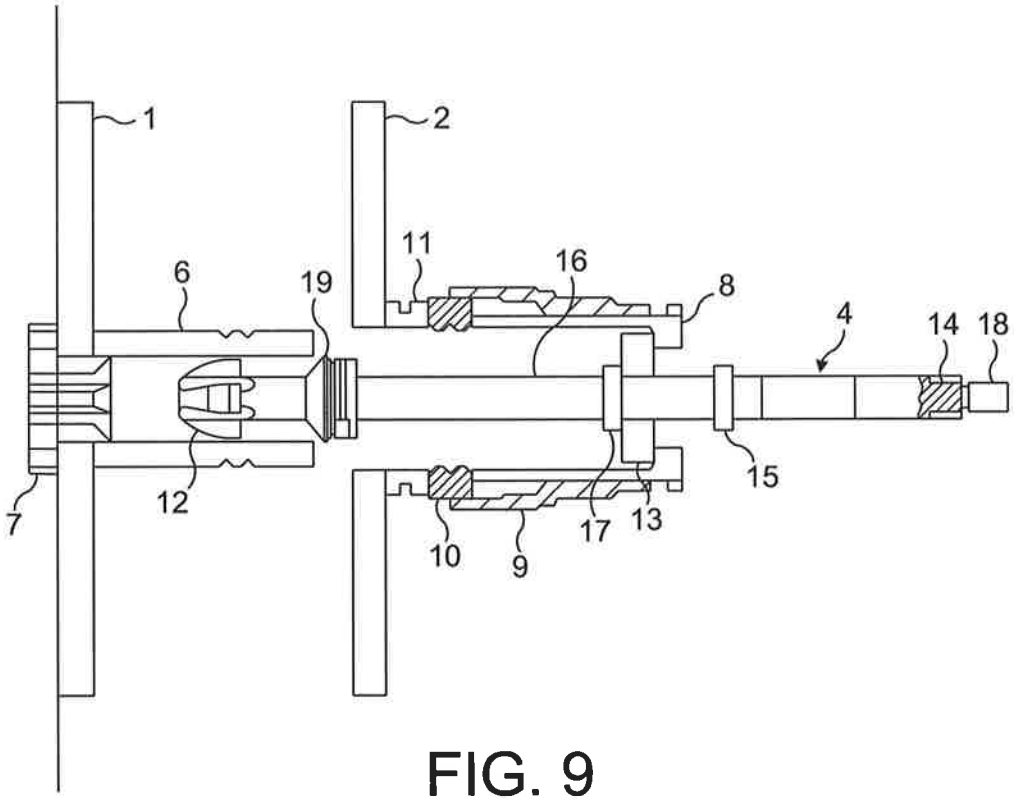
1
2
11
16
6
19
8
4
14
18
7
12
15
10
9
17
13

FIG. 9

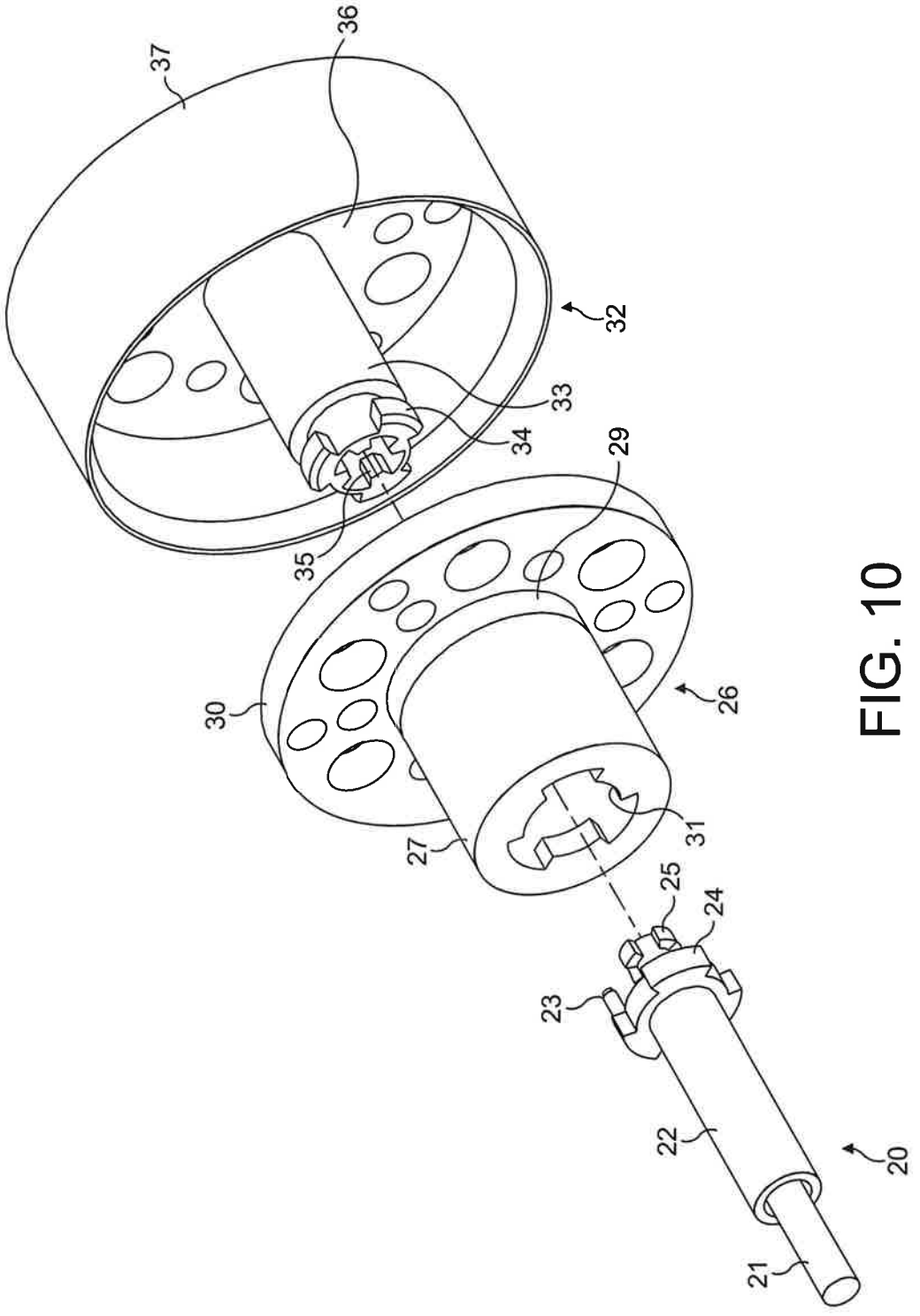

FIG. 10

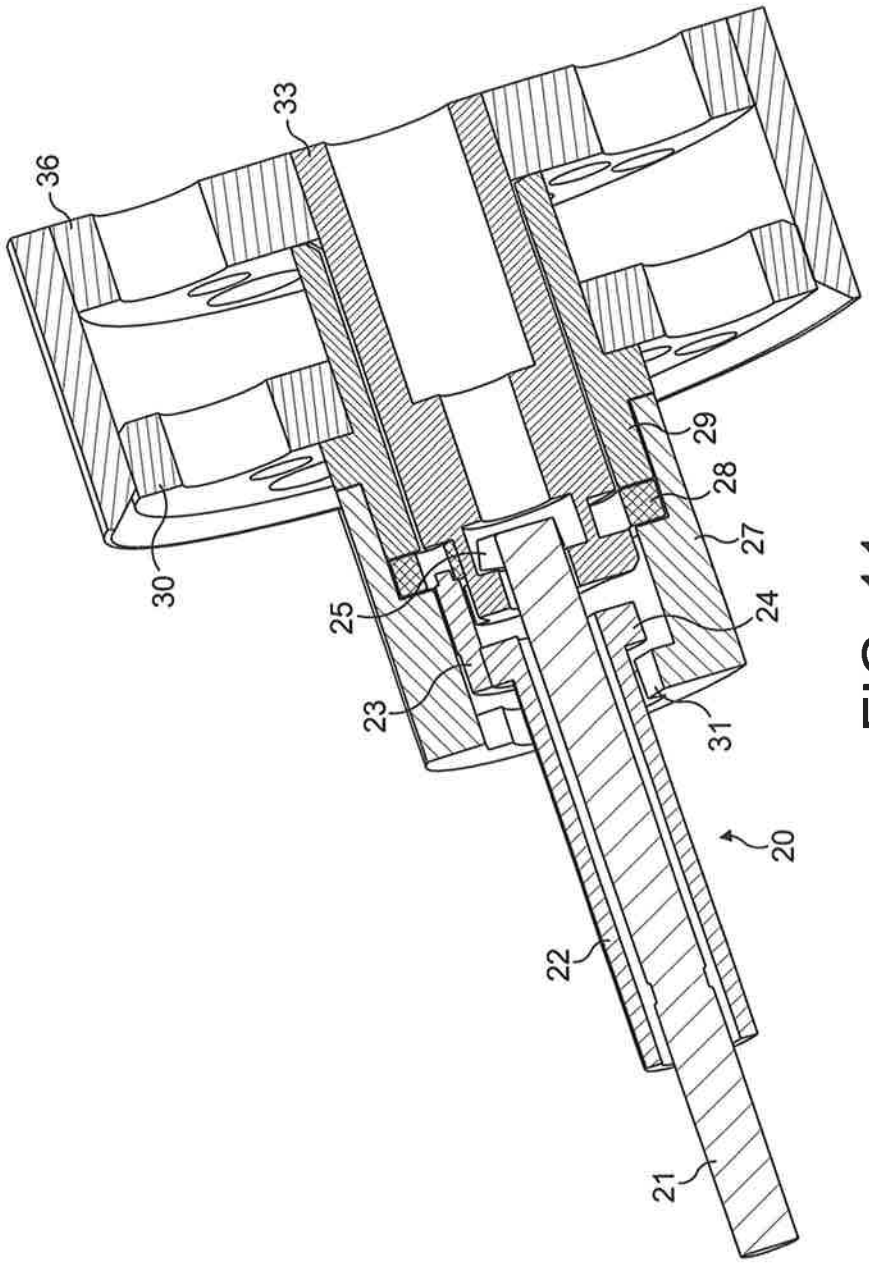

FIG. 11

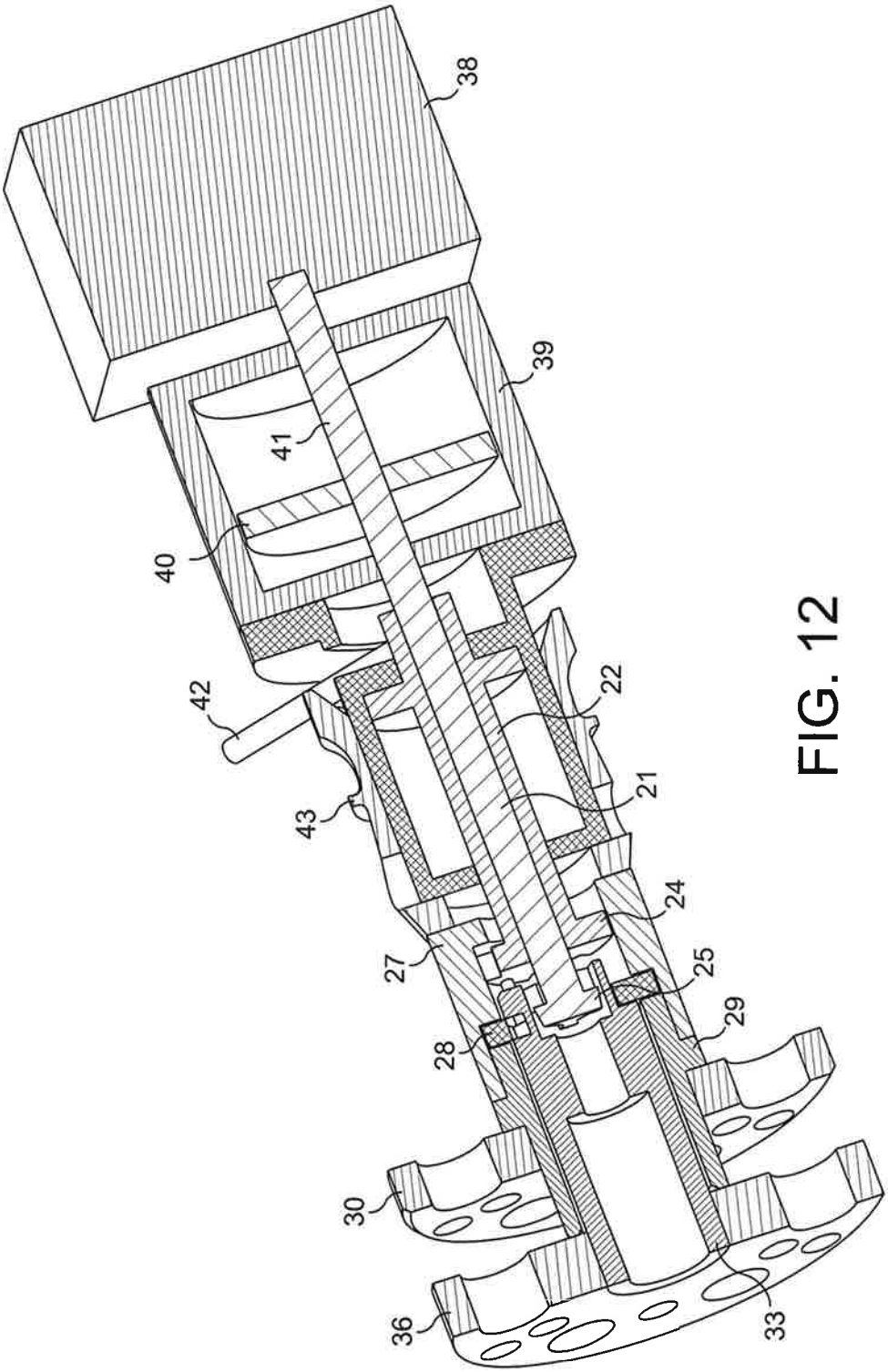

FIG. 12