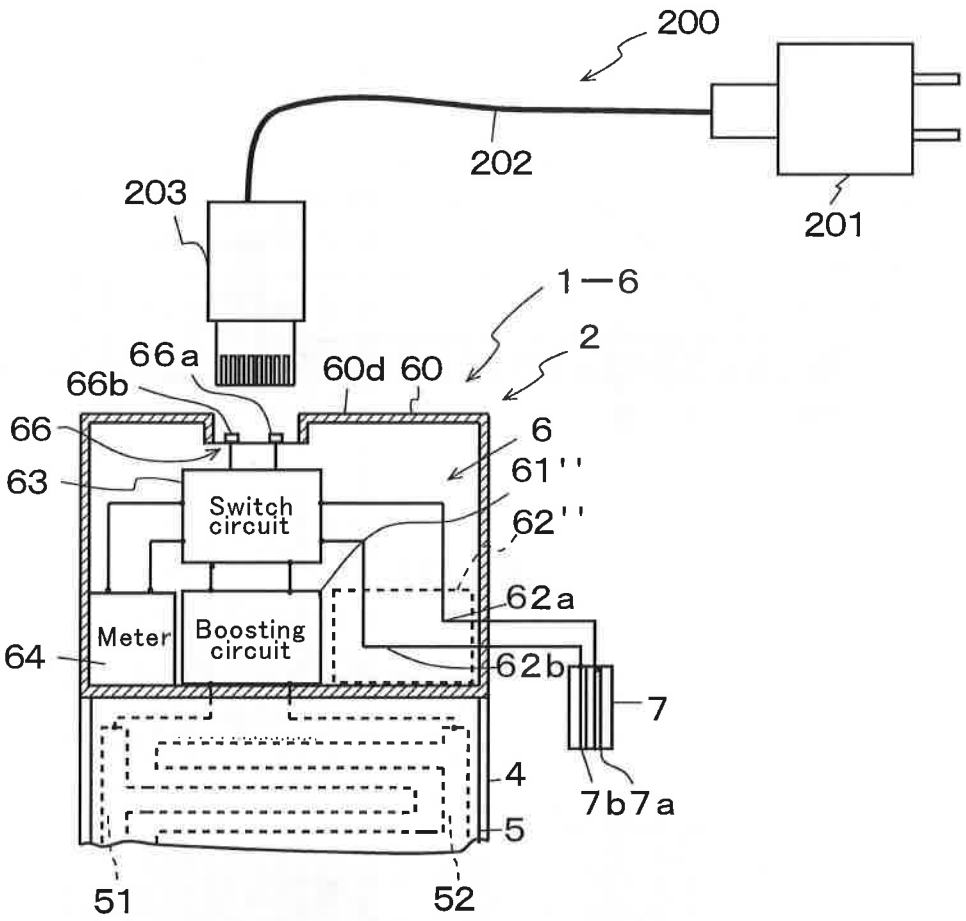
200
202
201
203
1—6
2
66a
60d
60
66b
66
6
63
61''
Switch circuit
62''
62a
Meter
Boosting circuit
64
62b
7
4
7b
7a
5
51
52

Fig. 20

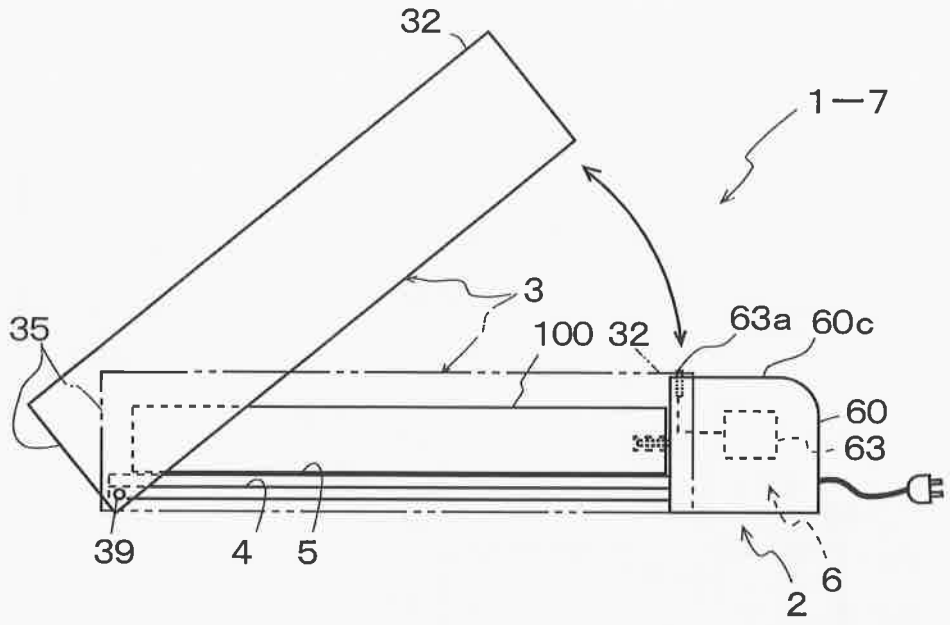
32
1—7
3
35
100 32
63a 60c
60
63
39
4
5
6
2

Fig. 21

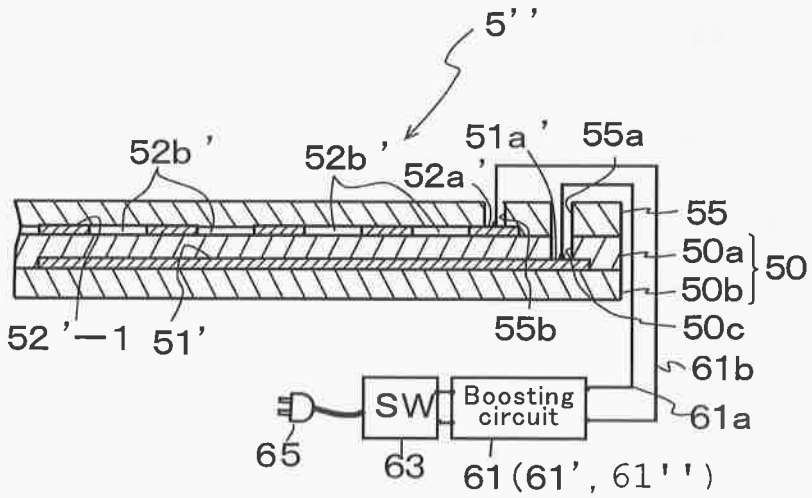
5''
52b'
52b'
51a'
55a
52a'
55
50a
50
50b
52'—1
51'
55b
50c
61b
SW
Boosting circuit
61a
65
63
61(61', 61'')

Fig. 22

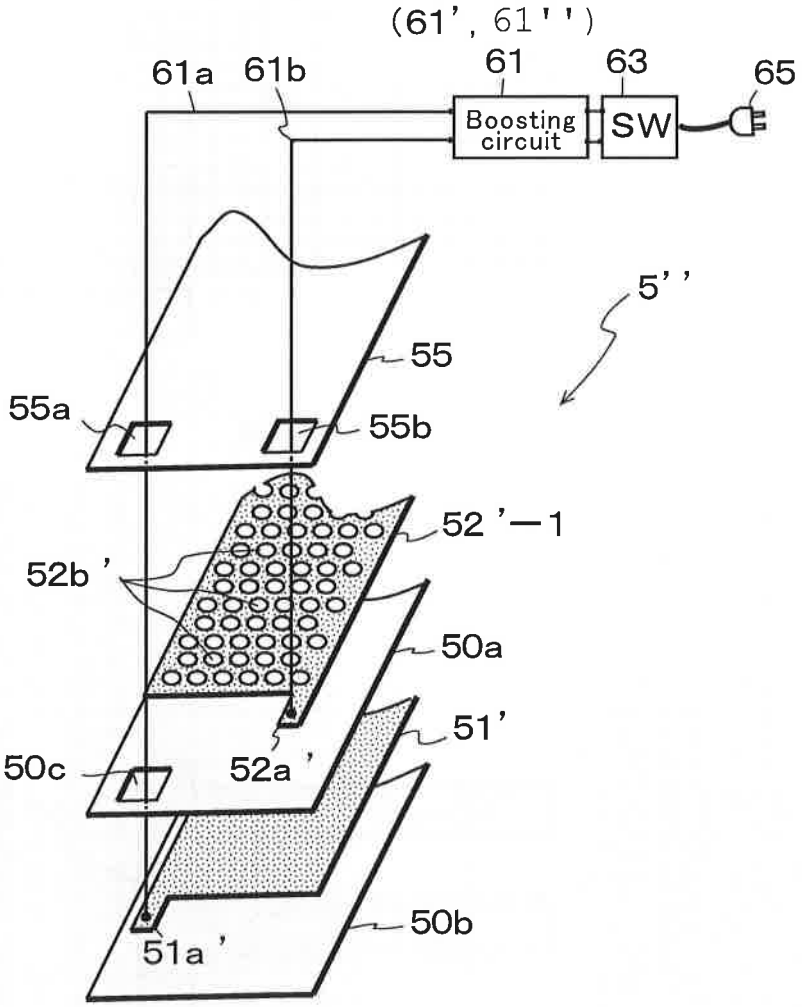
(61', 61'')
61a
61b
61
63
65
Boosting circuit
SW
5''
55
55a
55b
52'-1
52b'
50a
51'
50c
52a'
51a'
50b

Fig. 23

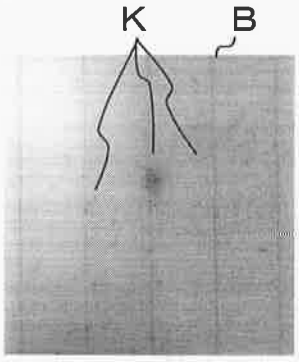

Fig. 27 (a)

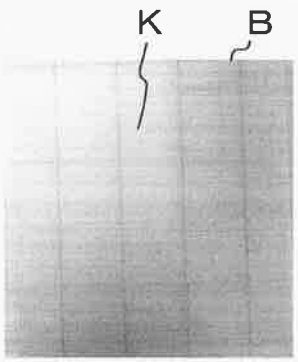

Fig. 27 (b)

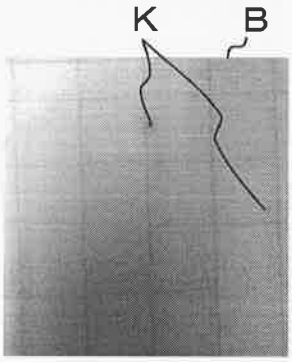

Fig. 27 (c)

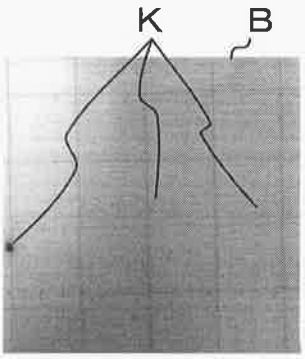

Fig. 27 (d)

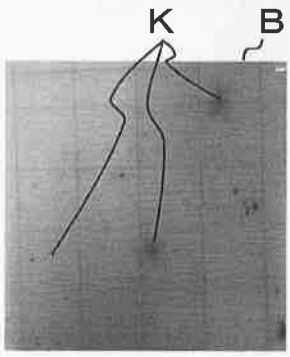

Fig. 27 (e)

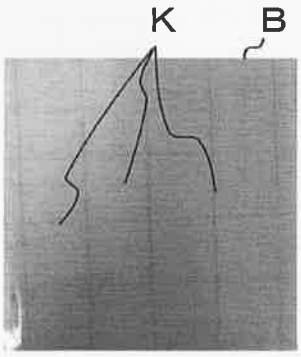

Fig. 27 (f)