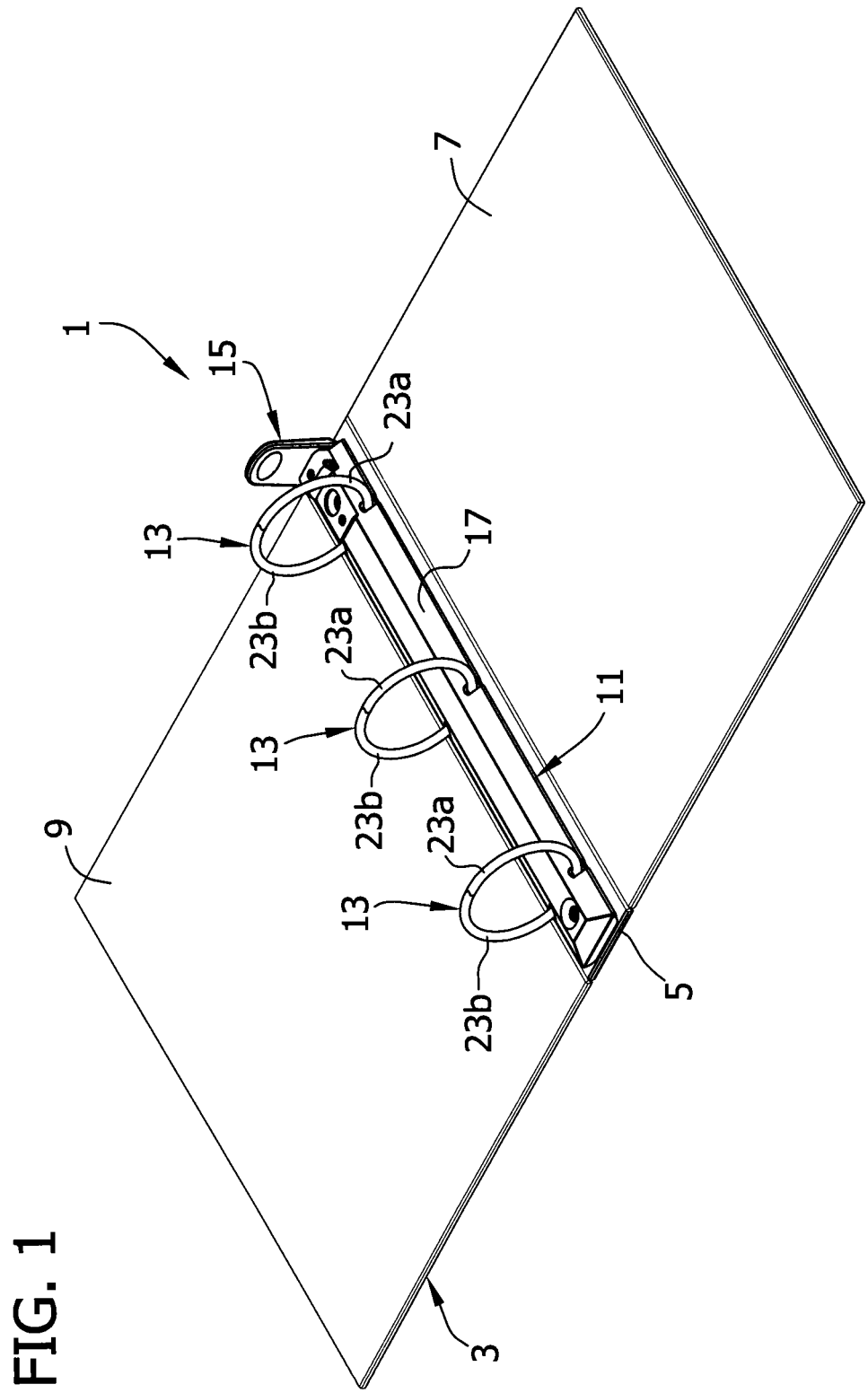

FIG. 1

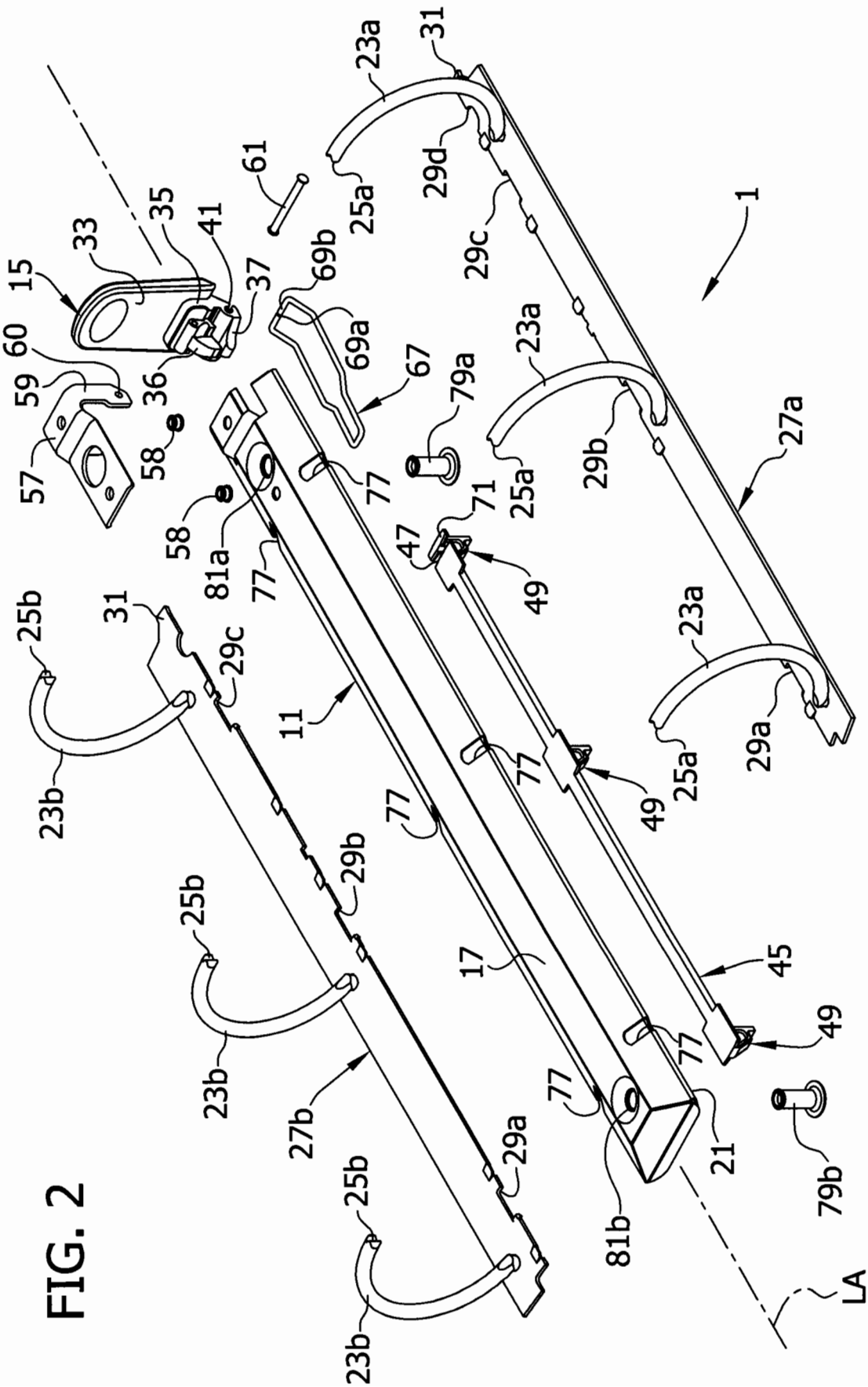
1
11
15
17
21
23a
23b
25a
25b
27a
27b
29a
29b
29c
29d
31
33
35
36
37
41
45
47
49
57
58
59
60
61
67
69a
69b
71
77
79a
79b
81a
81b
LA

FIG. 2

FIG. 3

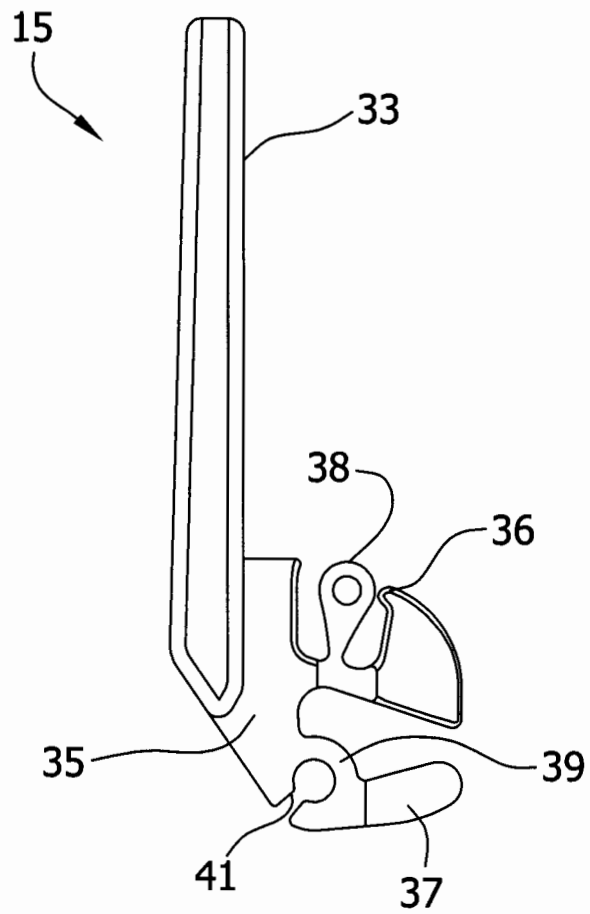

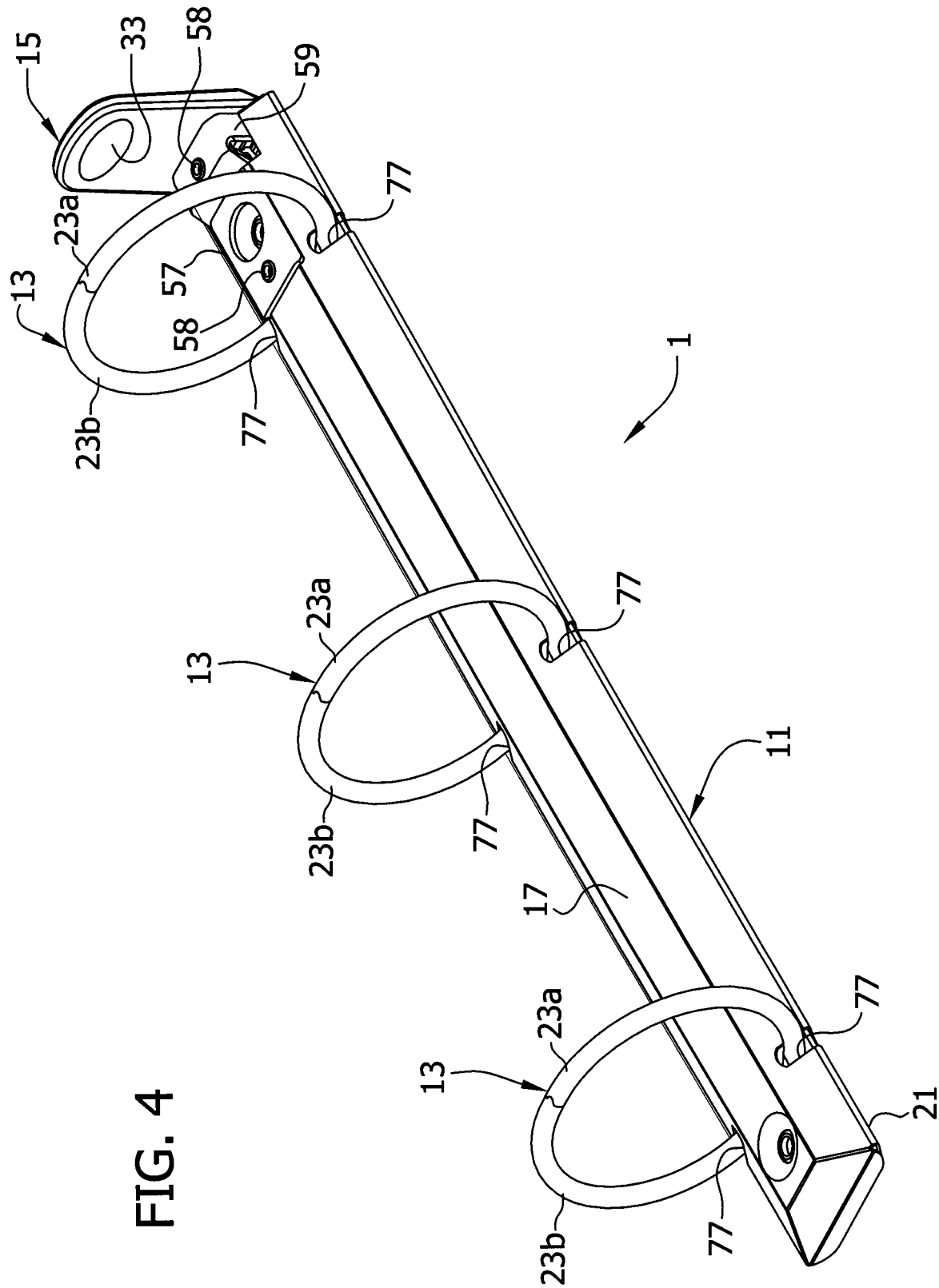

FIG. 4

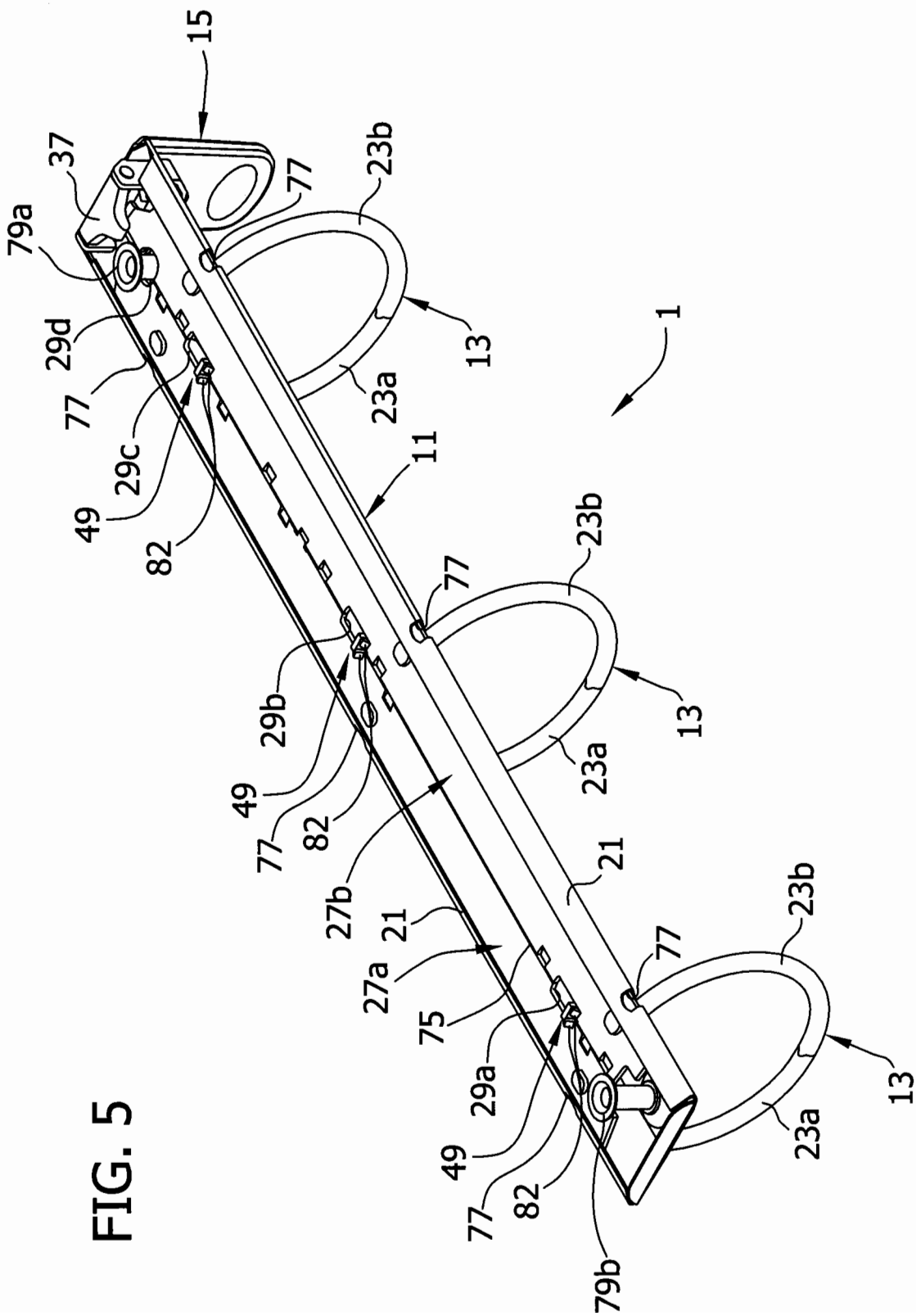

FIG. 5

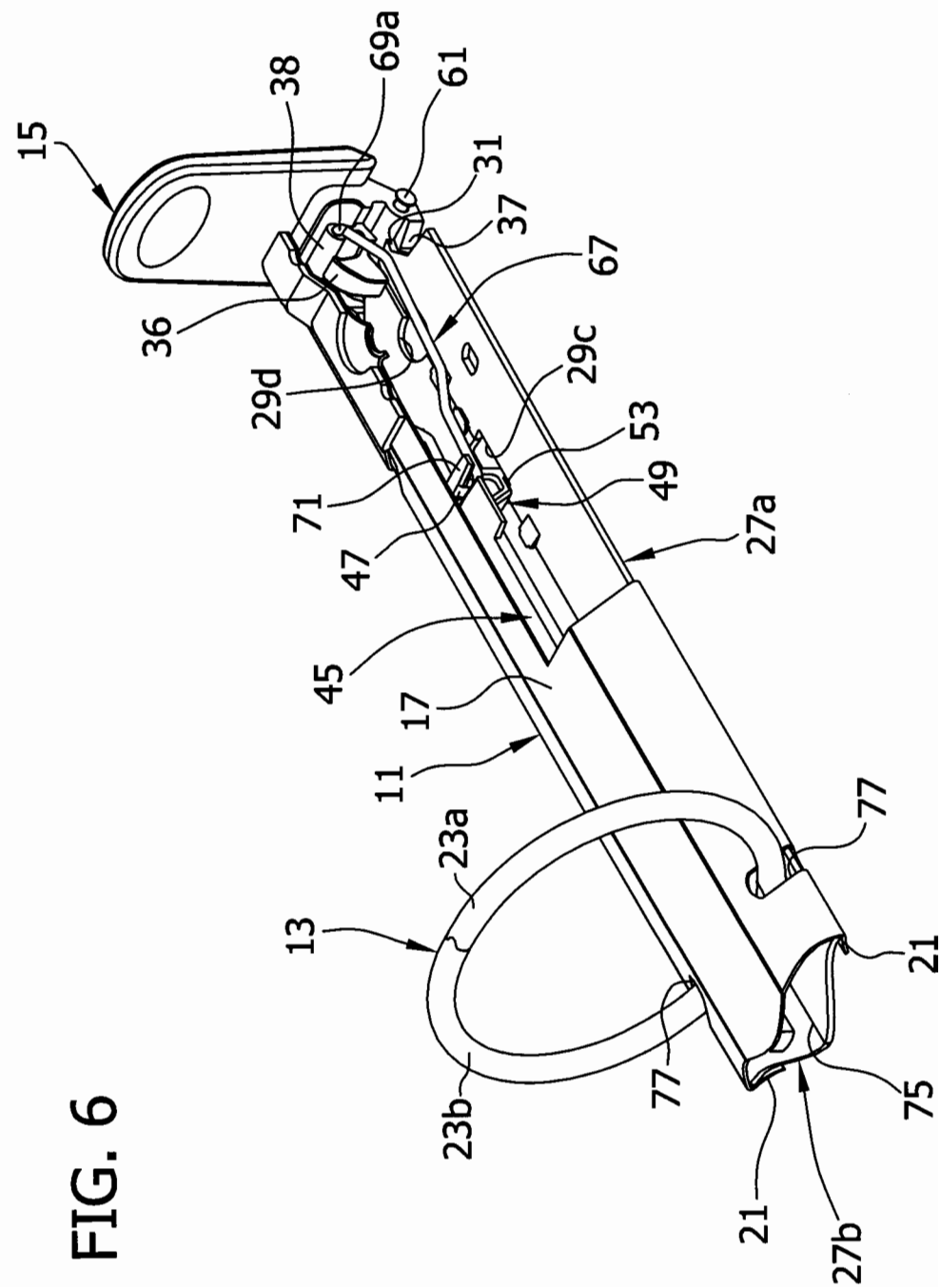
15
38
69a
61
31
37
67
36
29d
29c
53
49
71
47
27a
45
17
11
23a
13
77
21
23b
77
75
21
27b

FIG. 6

FIG. 7

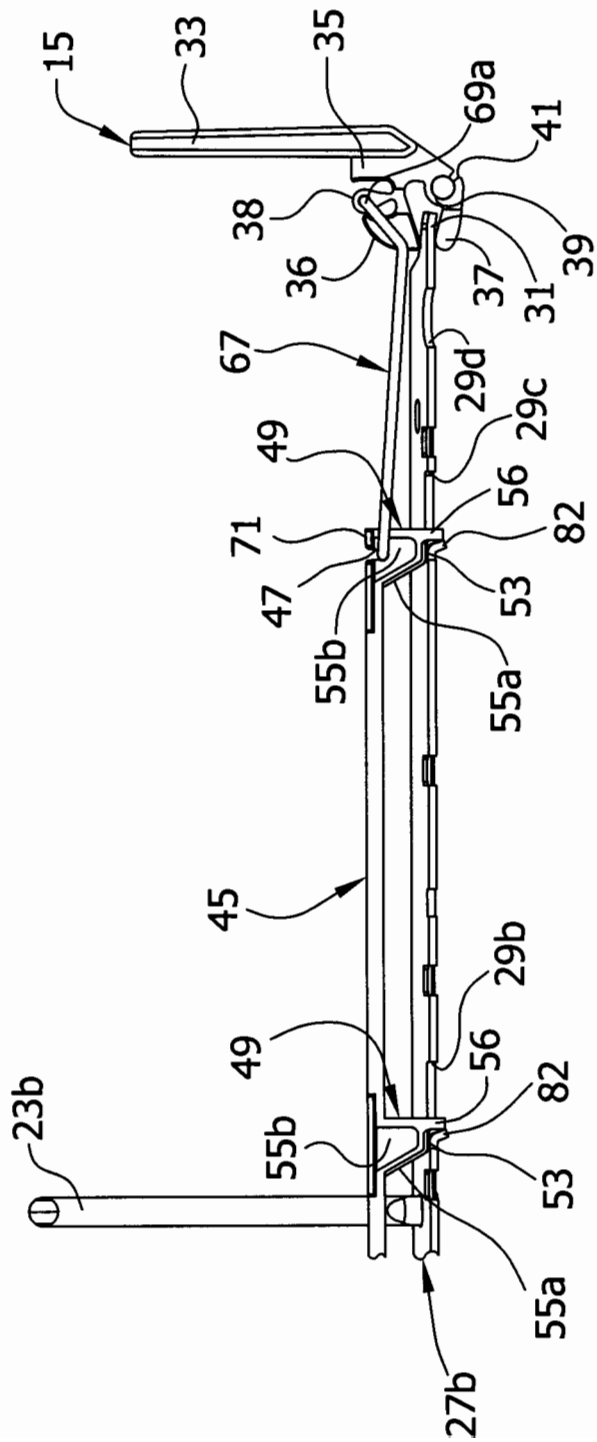
15
33
35
69a
41
38
39
36
37
31
67
29d
29c
49
56
71
82
47
53
55b
55a
45
29b
49
56
82
23b
55b
53
55a
27b

FIG. 8

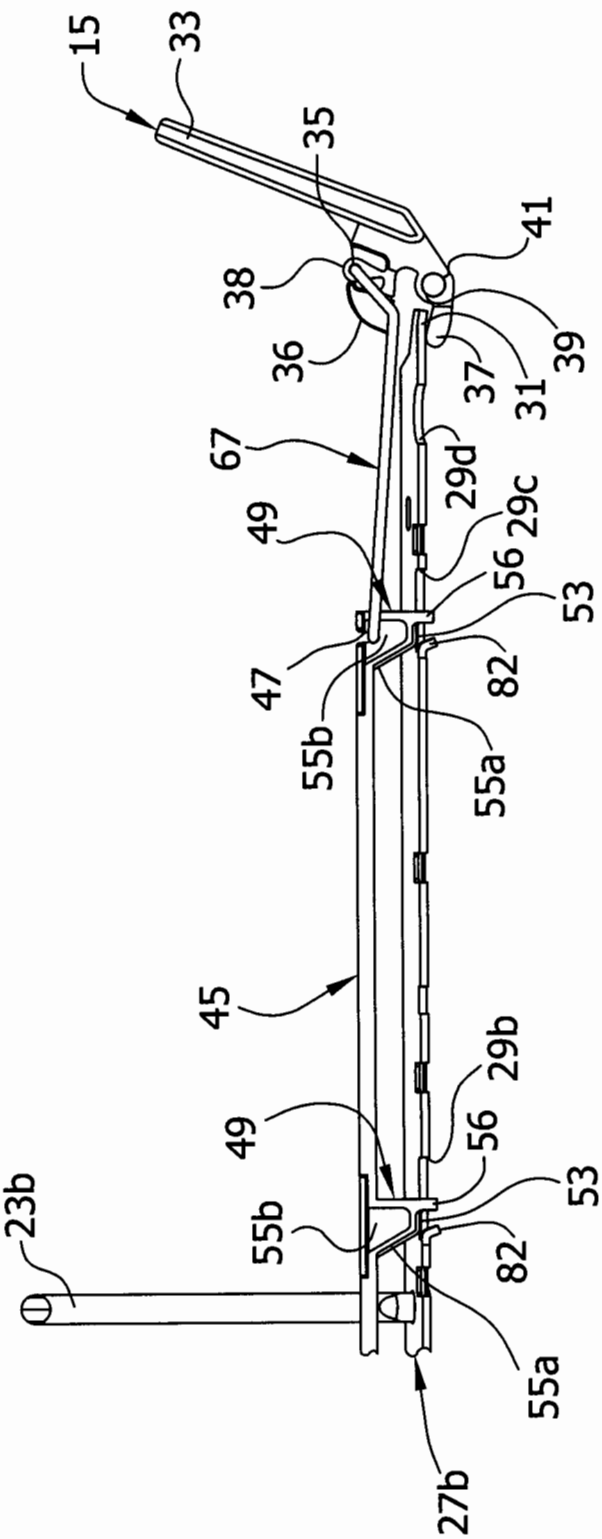
15
33
35
41
38
39
36
37
31
67
29d
49
29c
56
53
47
82
55b
55a
45
29b
49
56
53
23b
55b
82
55a
27b

FIG. 9

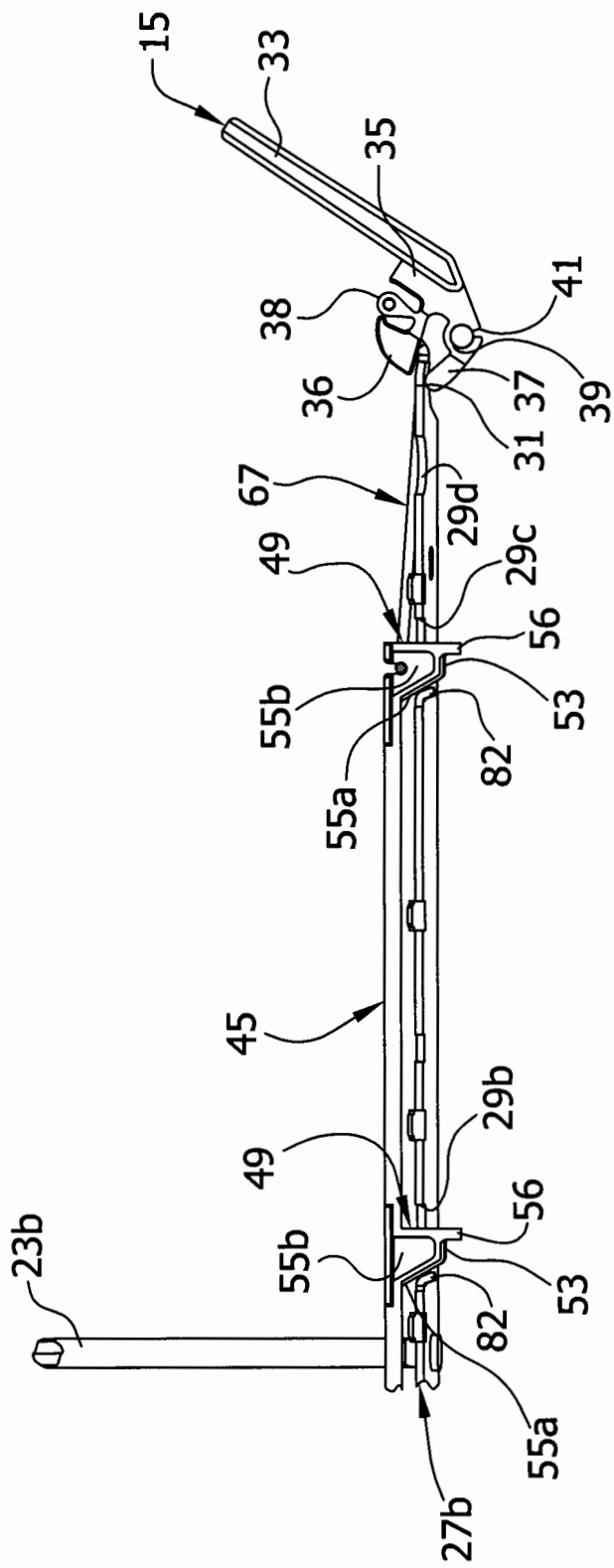
15
33
35
38
41
36
37
39
31
67
29d
49
29c
56
55b
53
82
55a
45
29b
49
56
23b
55b
53
82
55a
27b

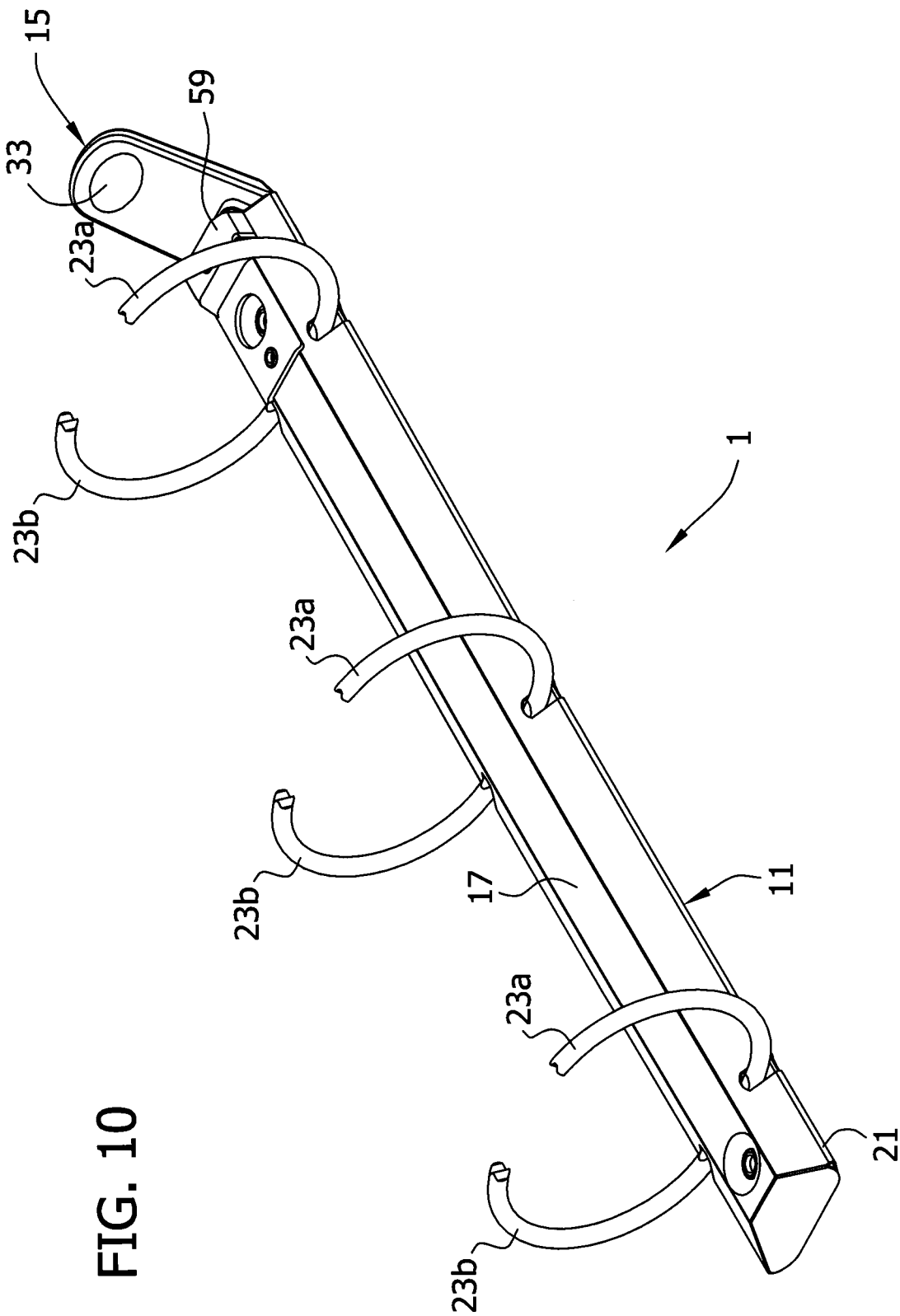

FIG. 10

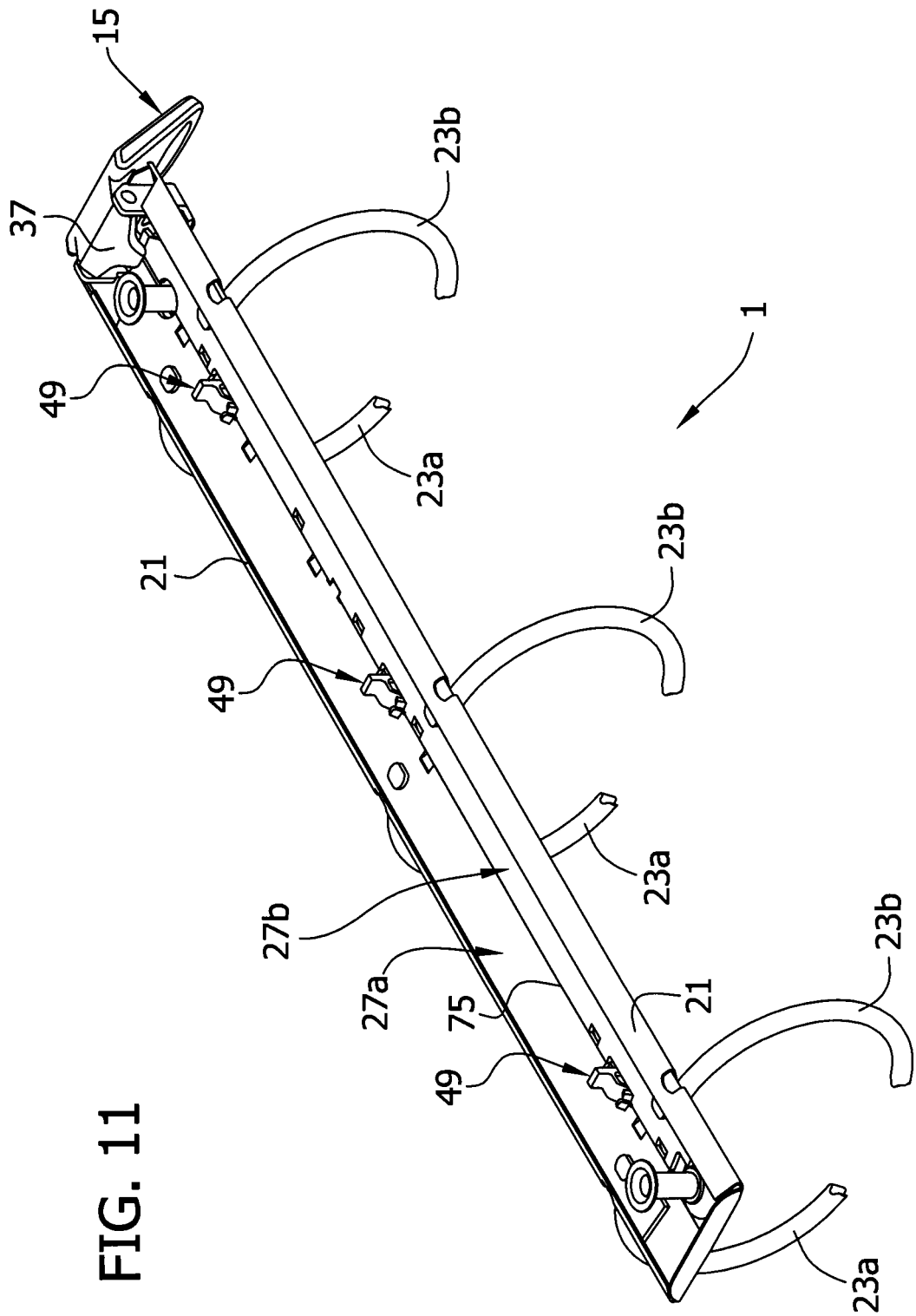

FIG. 11

FIG. 12

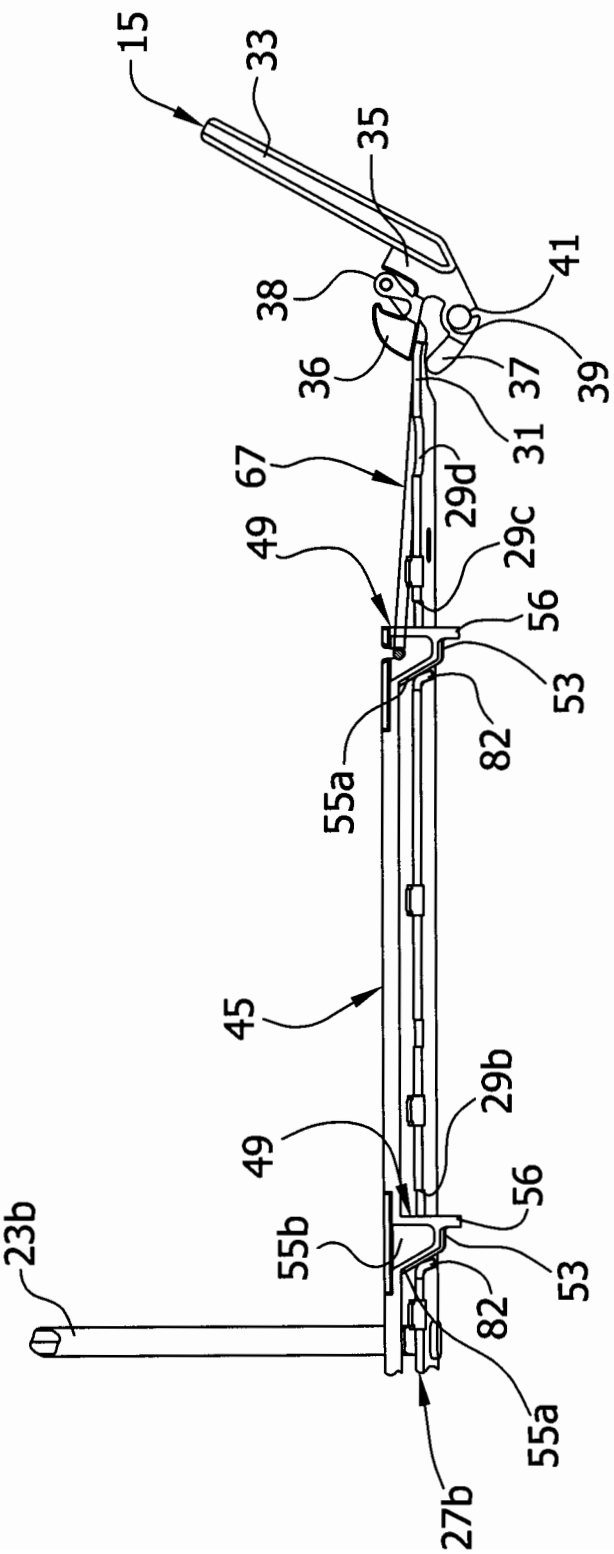
15
33
35
38
41
36
37
39
31
67
29d
49
29c
56
53
82
55a
45
29b
49
56
23b
55b
53
82
55a
27b

FIG. 13

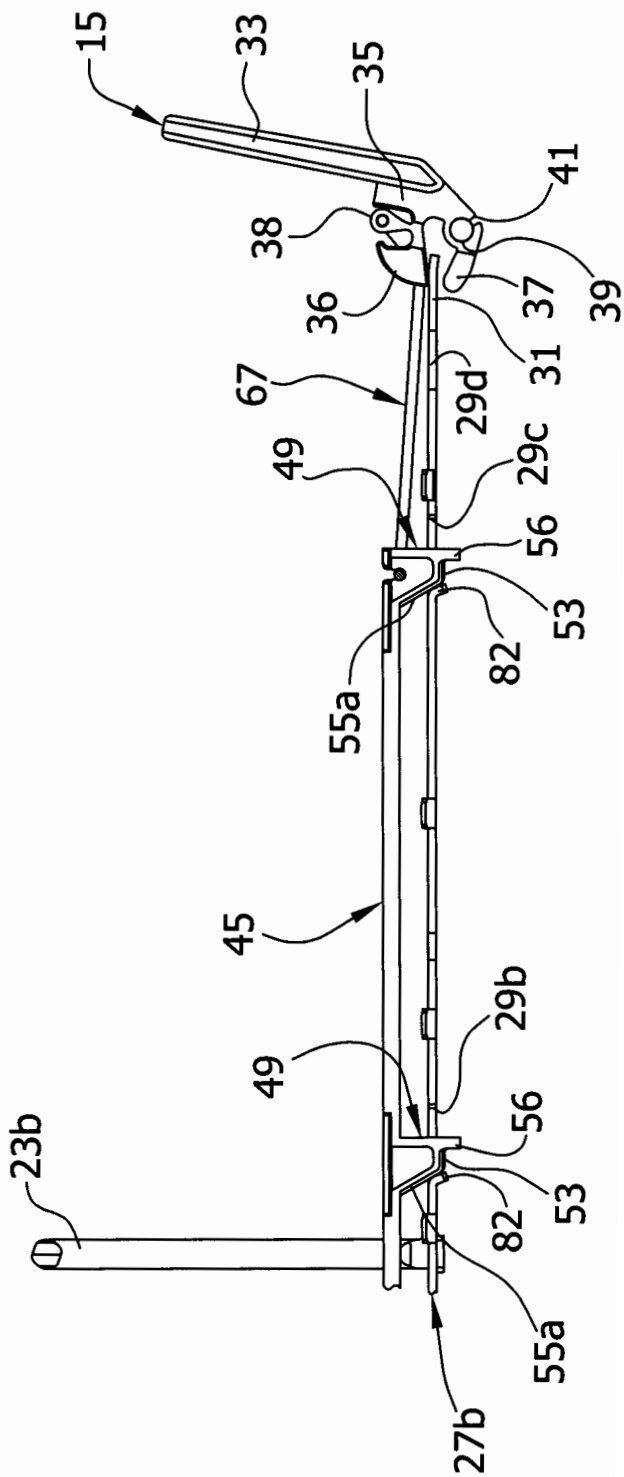
15
33
35
41
38
39
36
37
31
67
29d
49
29c
56
53
82
55a
45
29b
49
56
53
82
23b
55a
27b