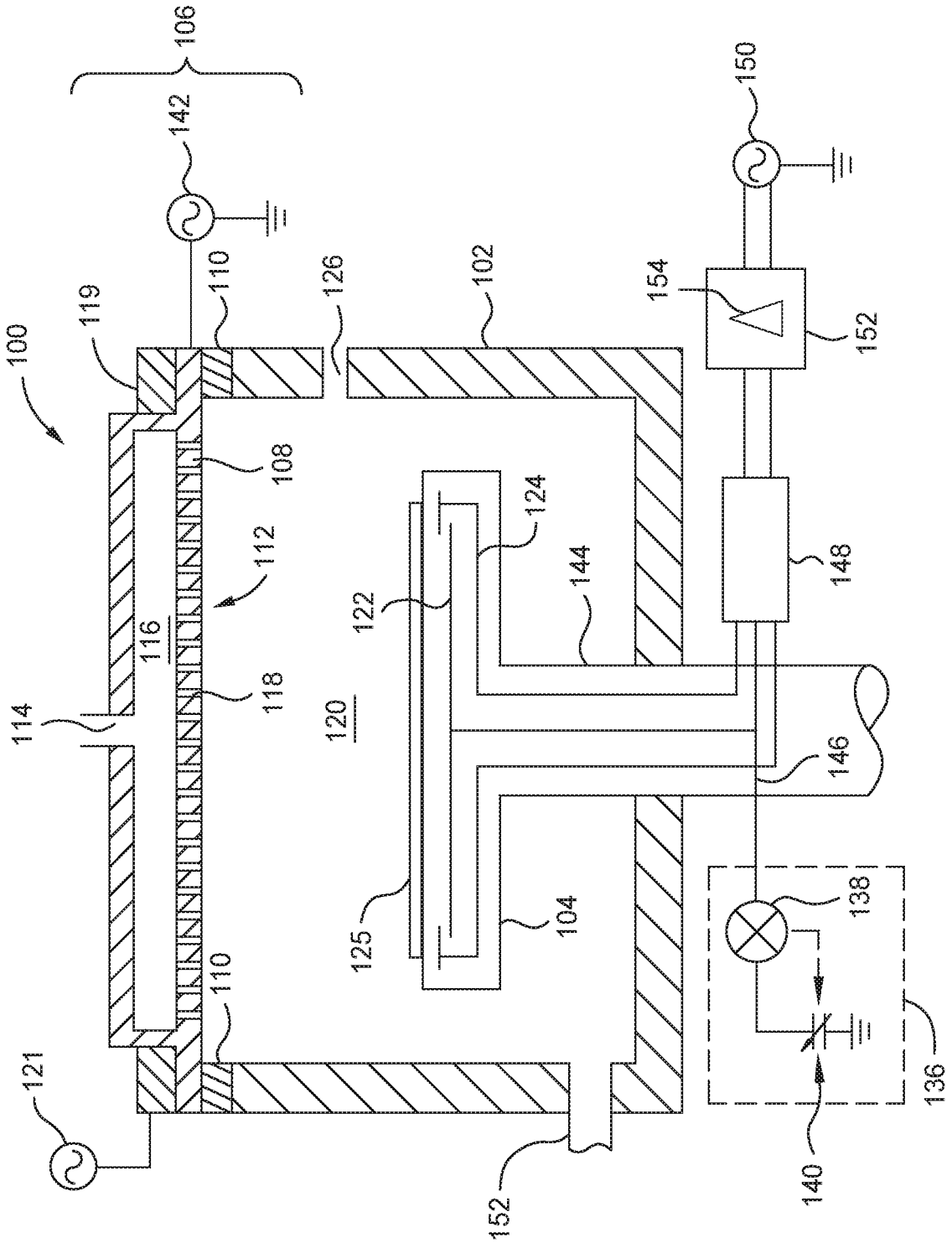
100
106
142
110
119
126
102
150
154
152
108
112
116
118
114
120
122
124
144
148
146
125
104
138
136
140
121
152

FIG. 1

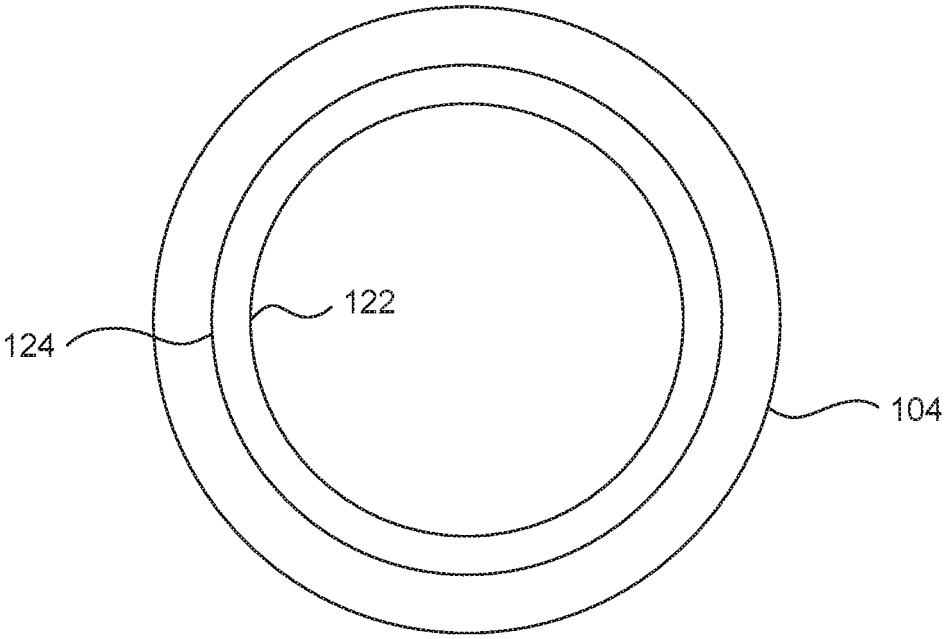

FIG. 2

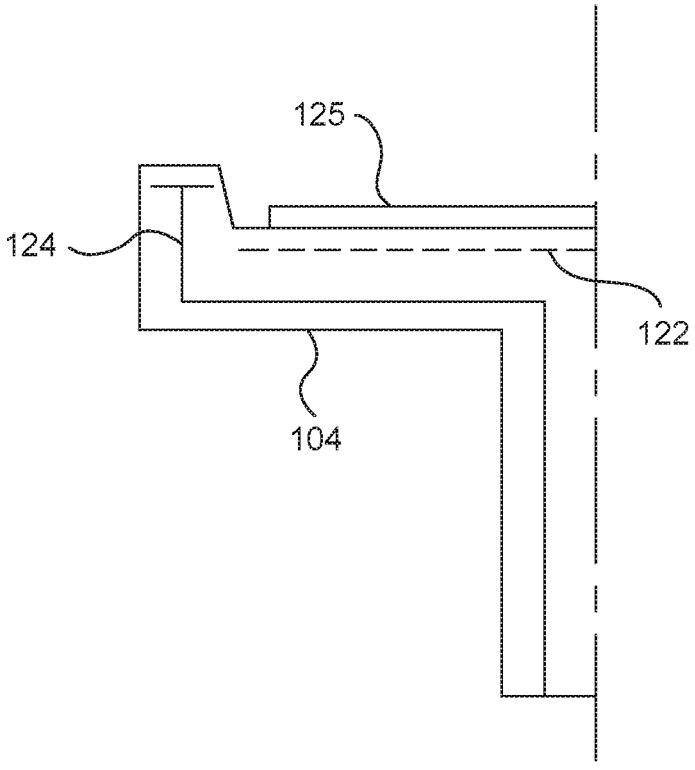

FIG. 3

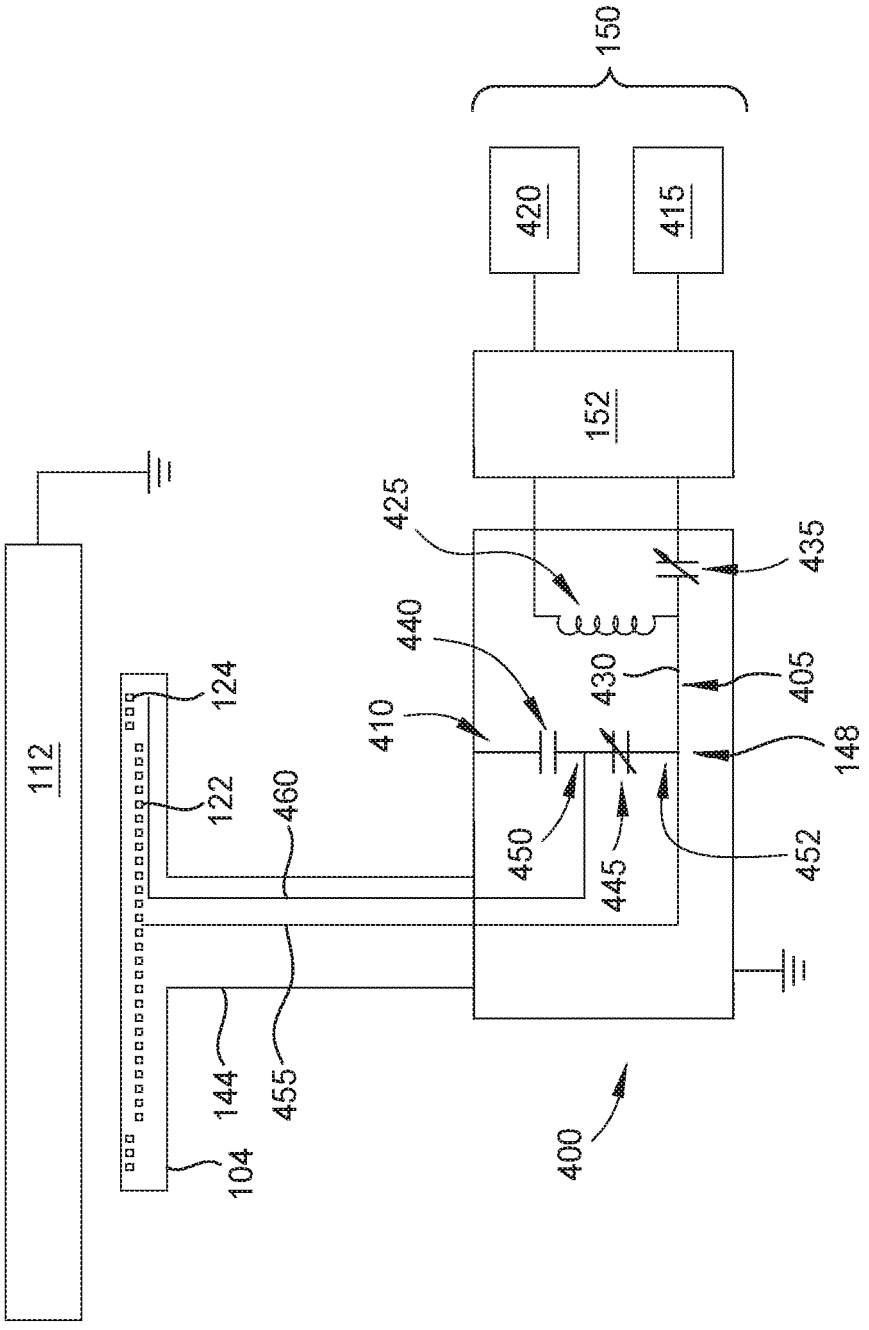
150
420
415
152
425
435
440
430
405
410
148
124
122
460
450
445
452
112
144
455
104
400

FIG. 4

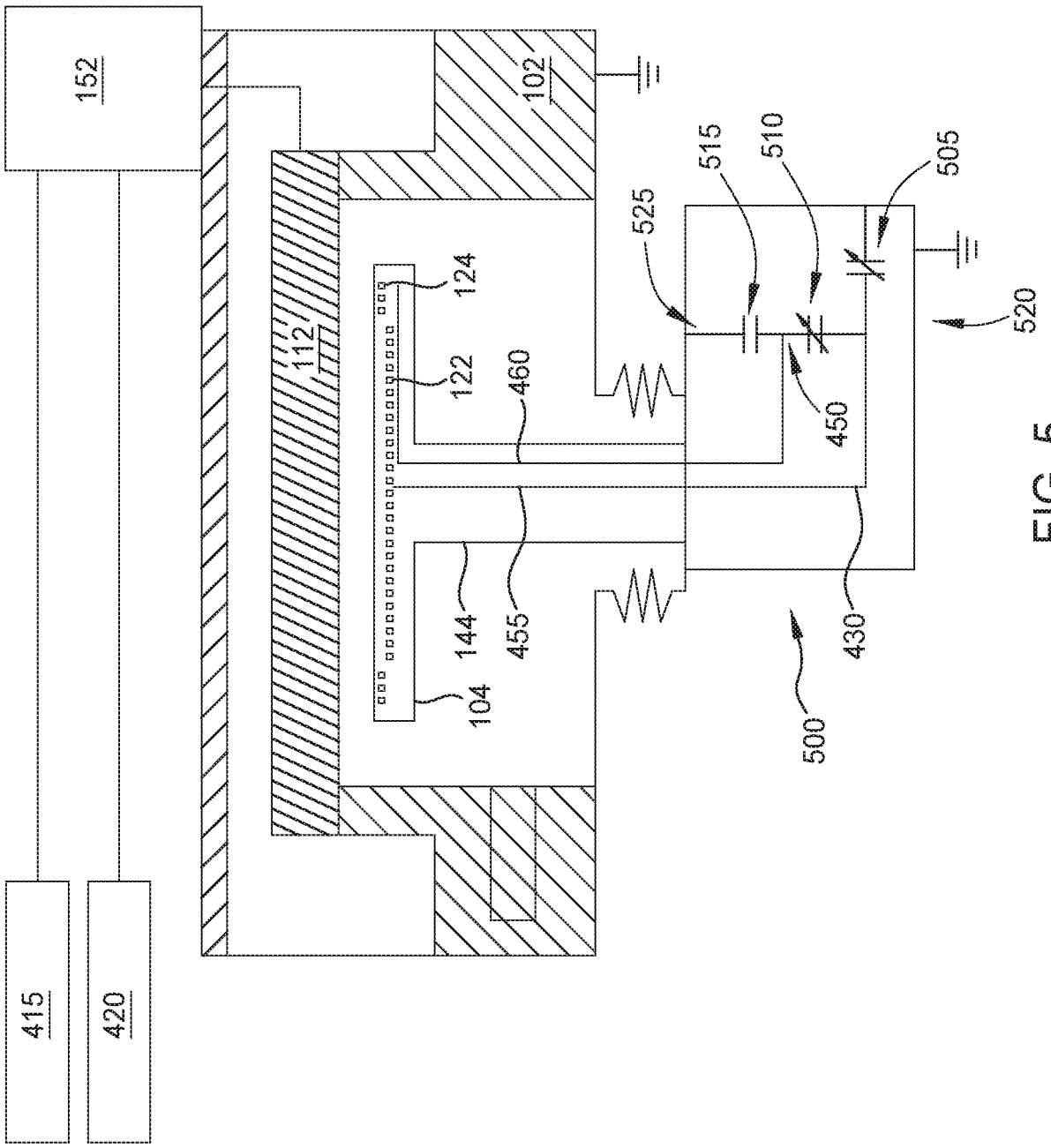
152
102
515
510
505
525
124
112
122
460
450
520
144
455
430
104
500
415
420

FIG. 5

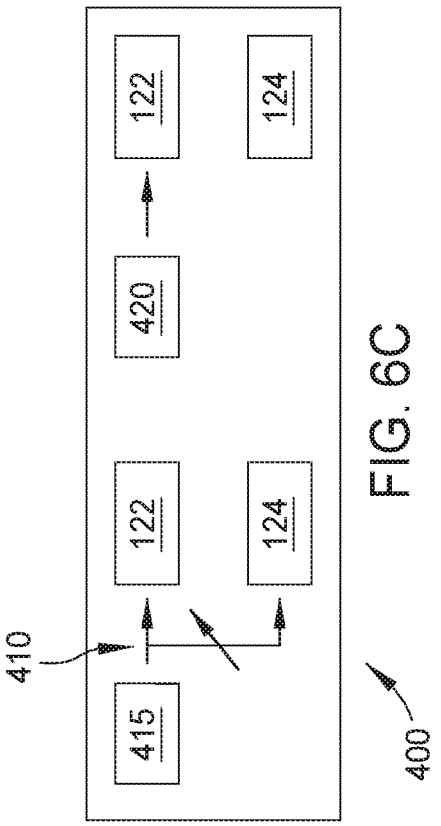

FIG. 6C

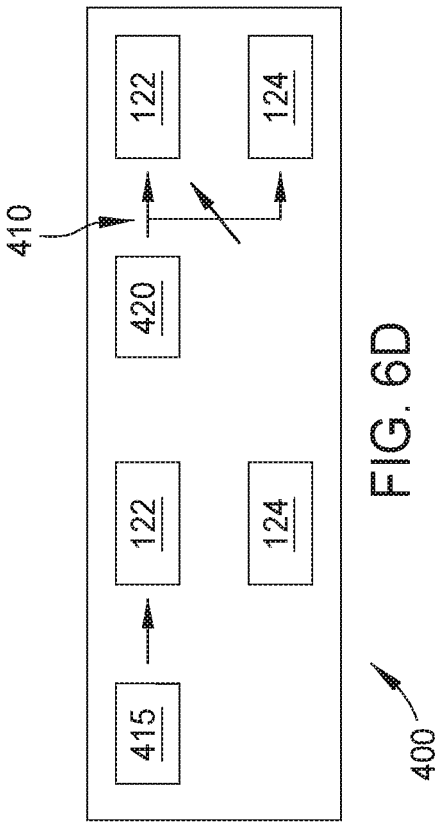

FIG. 6D

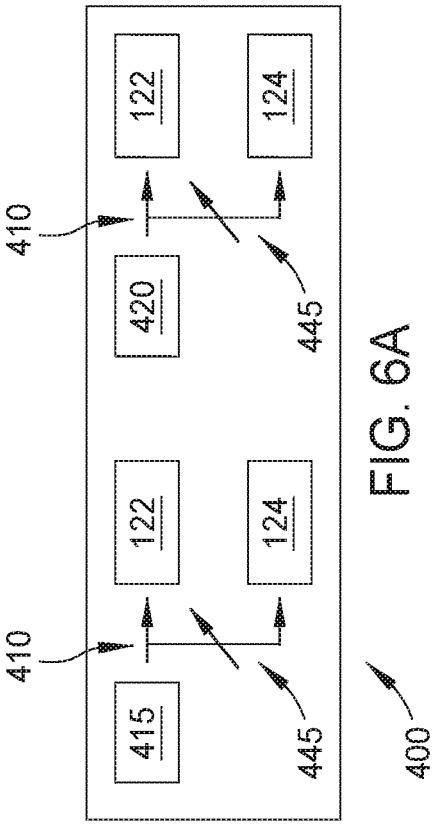

FIG. 6A

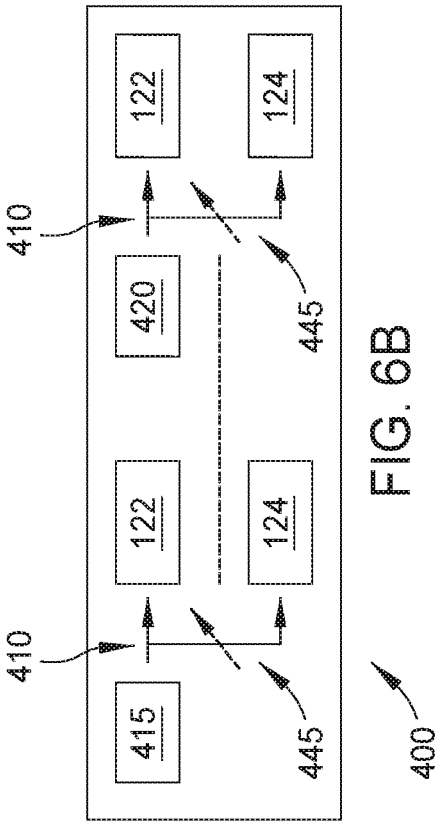

FIG. 6B

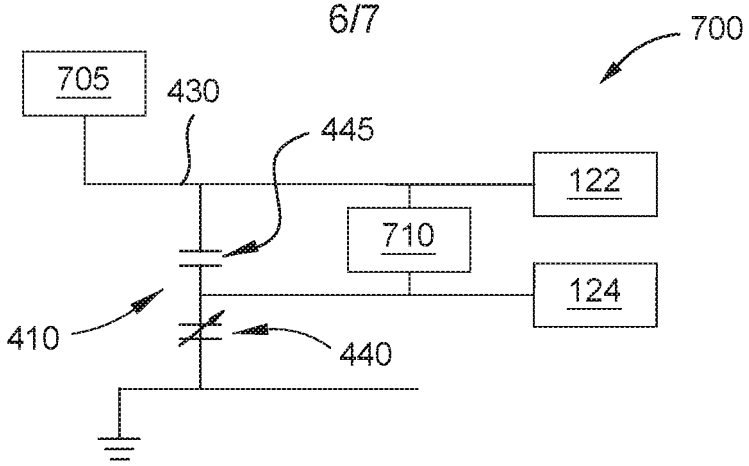

FIG. 7

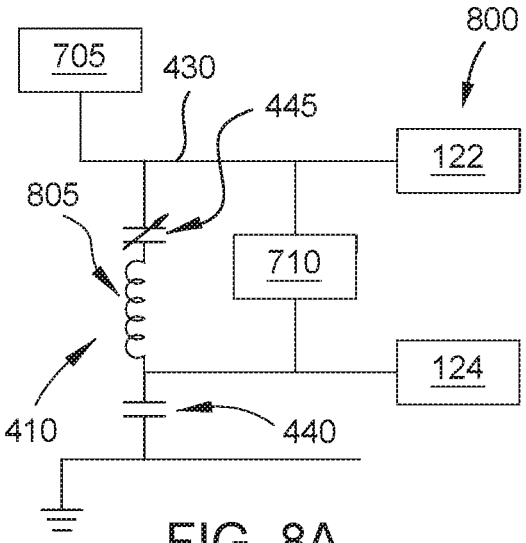

FIG. 8A

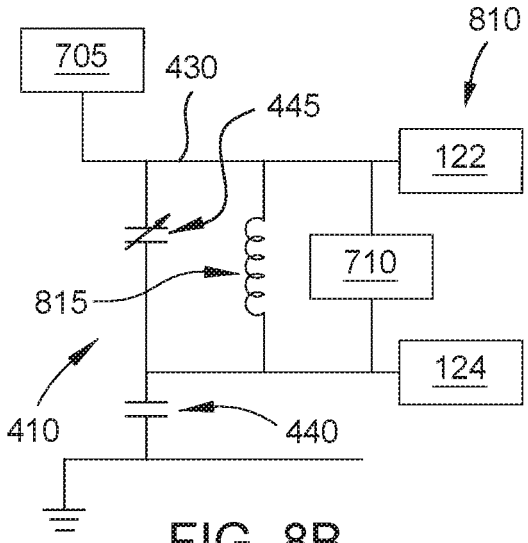

FIG. 8B

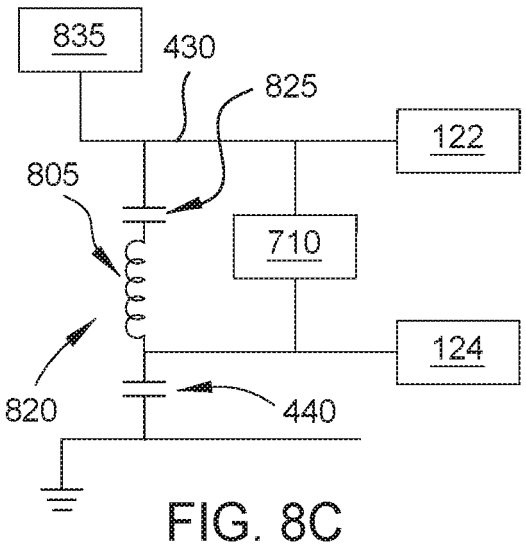

FIG. 8C

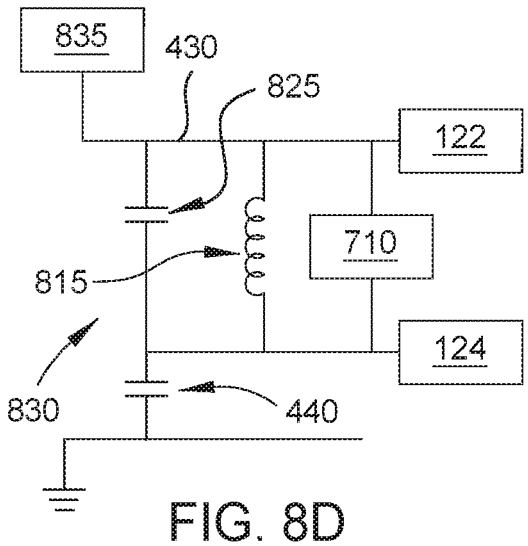

FIG. 8D

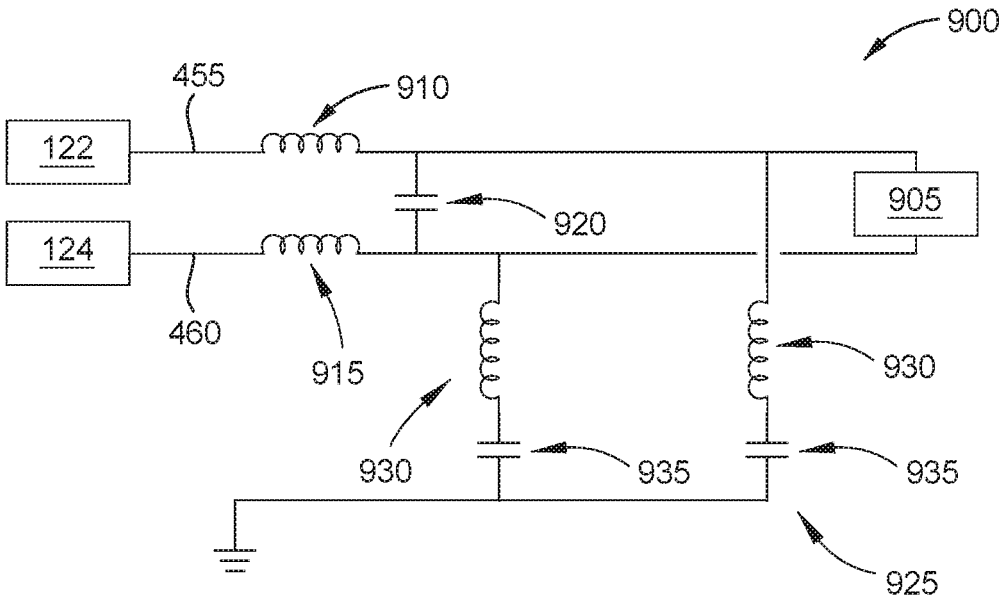
900
455
910
122
905
920
124
460
915
930
930
935
935
925

FIG. 9

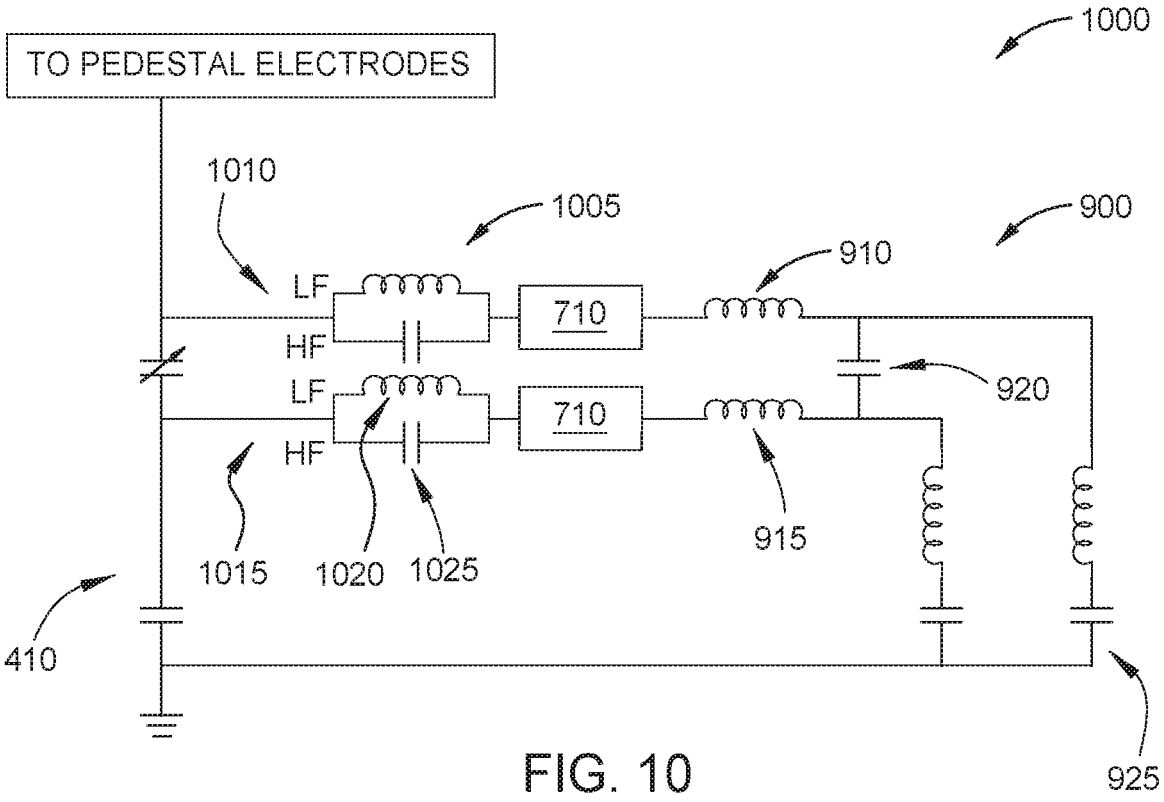
TO PEDESTAL ELECTRODES
1000
1010
1005
900
910
LF
710
HF
LF
710
HF
920
915
1015
1020
1025
410
925

FIG. 10