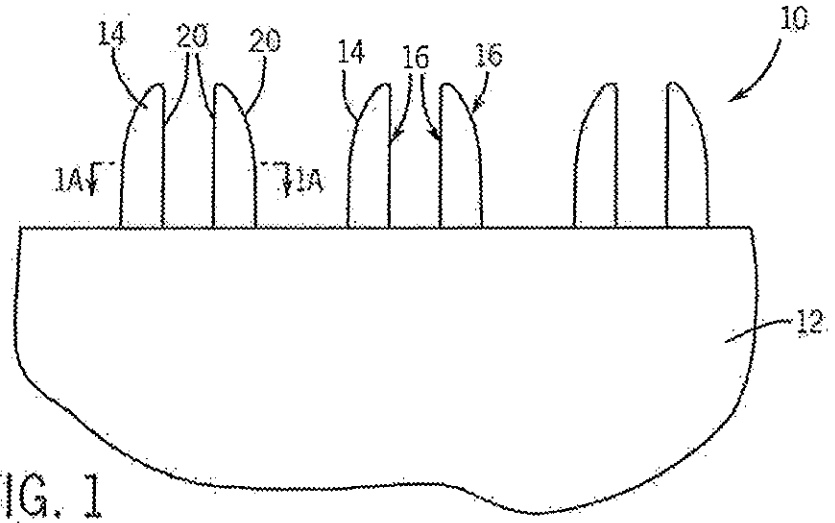
14
20
20
14
16
16
10
1A
1A
12

FIG. 1

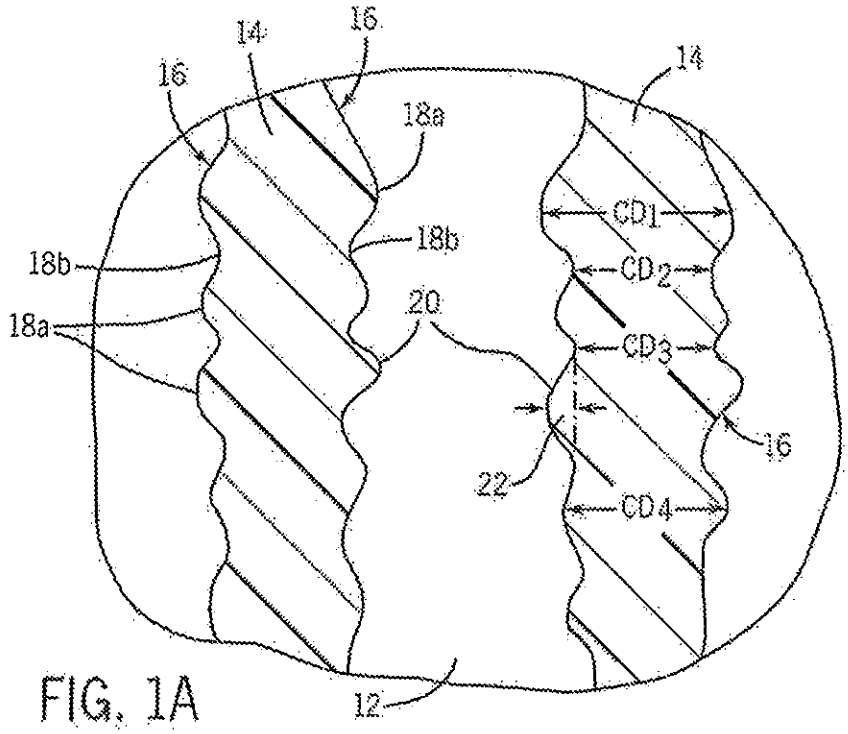
16
14
16
14
18a
CD1
18b
18b
CD2
20
18a
CD3
16
22
CD4
12

FIG. 1A

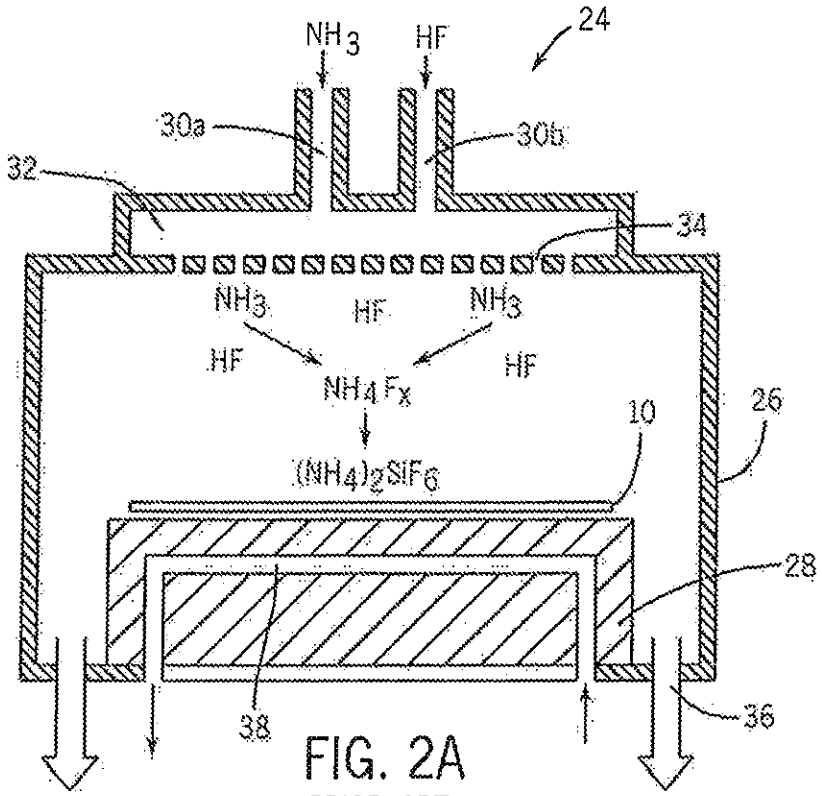

FIG. 2A
PRIOR ART

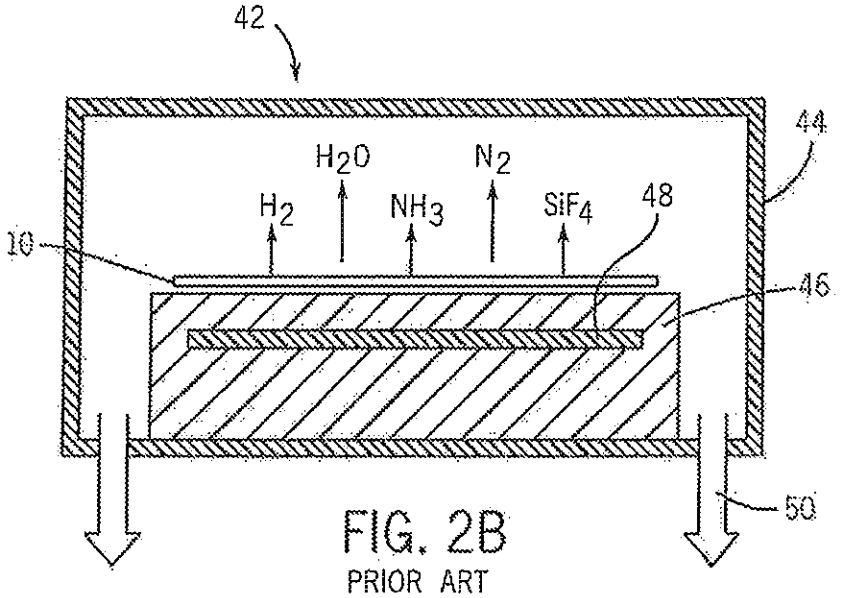

FIG. 2B
PRIOR ART

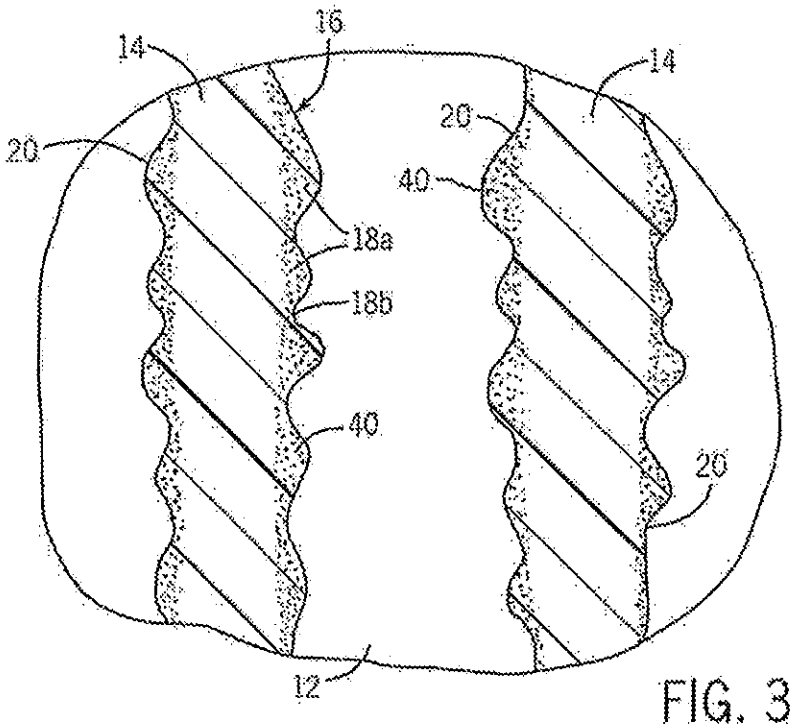
16
14
14
20
20
40
18a
18b
40
20
12

FIG. 3A

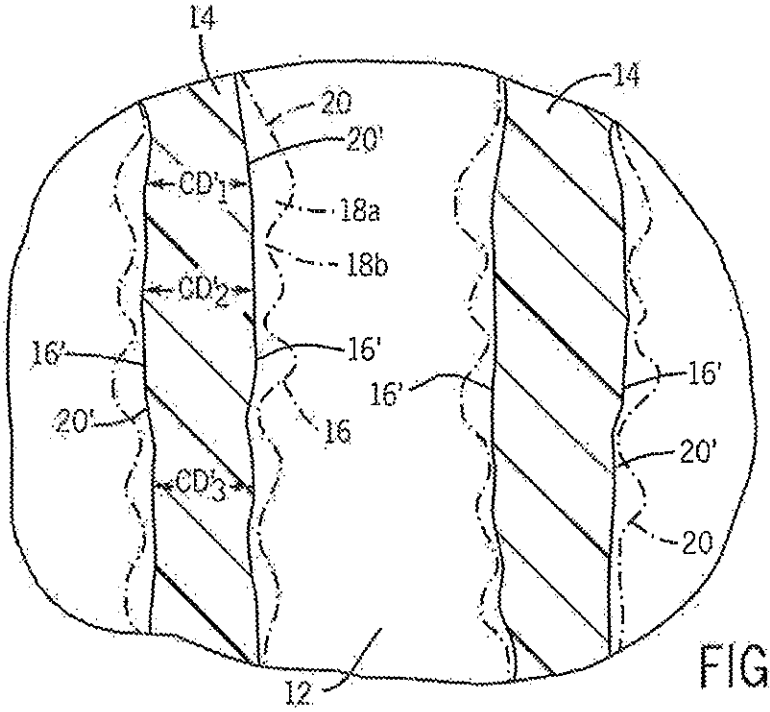
14
14
20
20'
CD'1
18a
18b
CD'2
16'
16'
16'
16'
20'
16
20'
CD'3
20
12

FIG. 3B