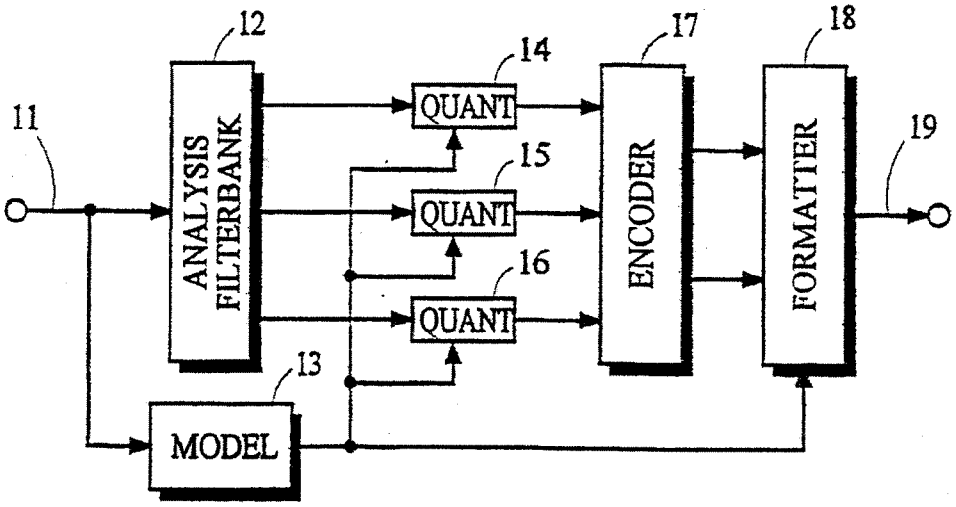
11
12
ANALYSIS FILTERBANK
13
MODEL
14
QUANT
15
QUANT
16
QUANT
17
ENCODER
18
FORMATTER
19

Fig. 1a

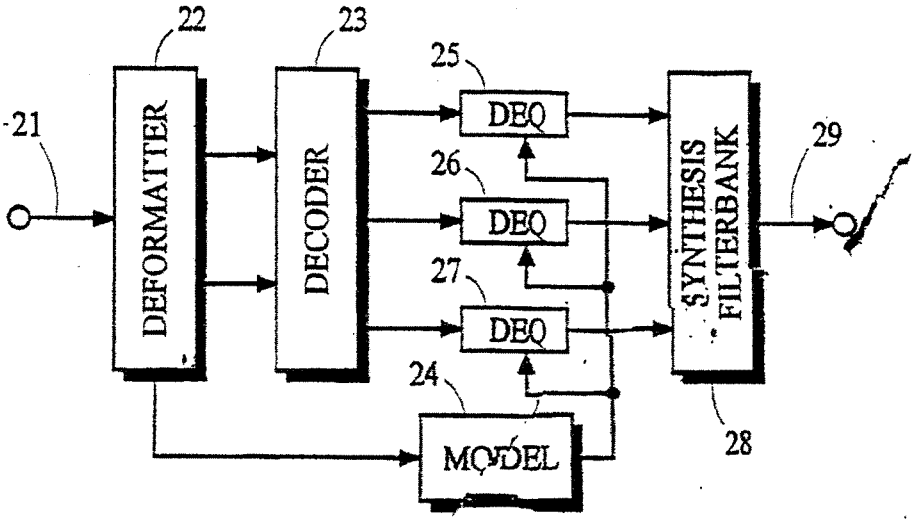
21
22
DEFORMATTER
23
DECODER
24
MODEL
25
DEQ
26
DEQ
27
DEQ
SYNTHESIS FILTERBANK
28
29

Fig. 1b

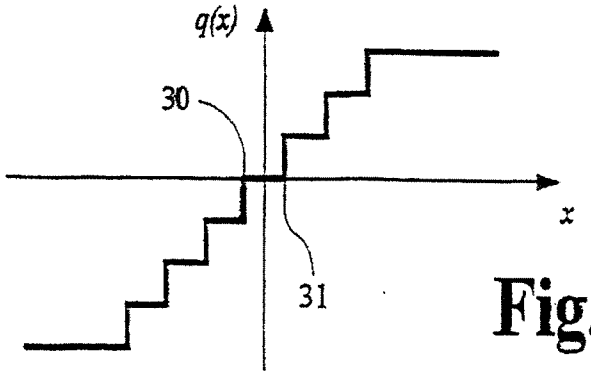

Fig. 2a

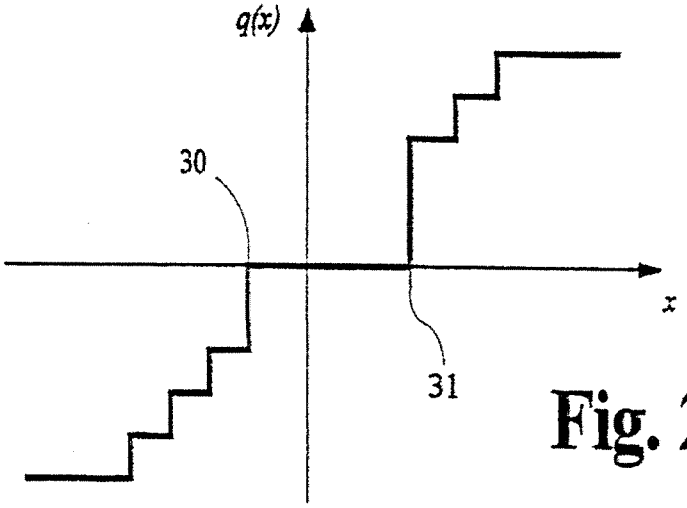

Fig. 2b

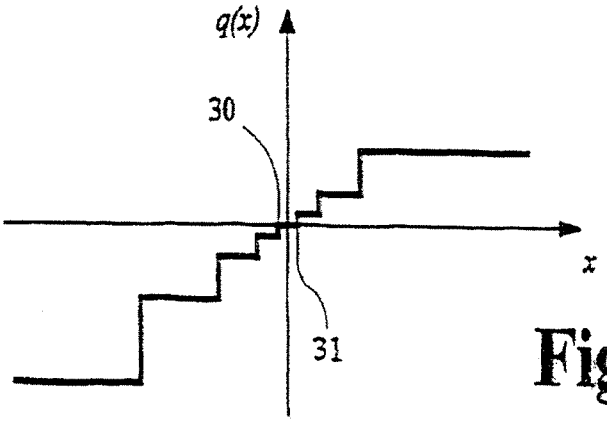

Fig. 2c

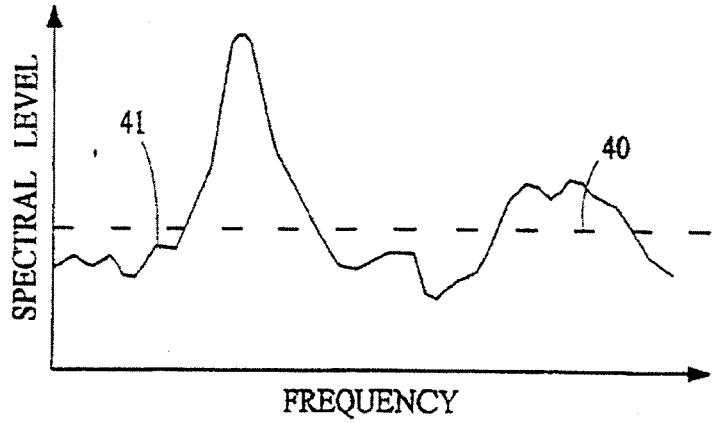

Fig. 3

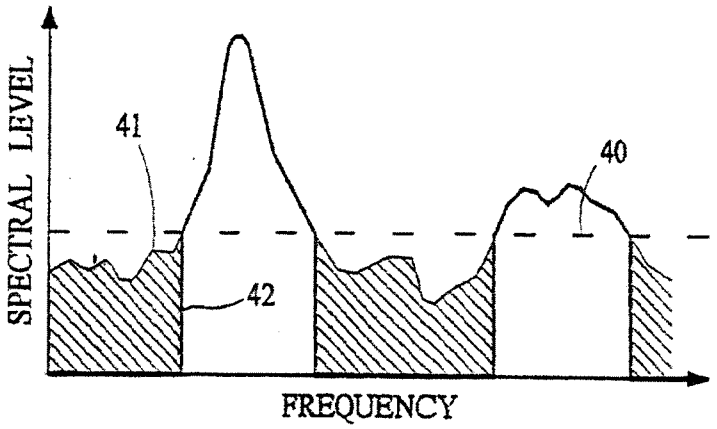

Fig. 4

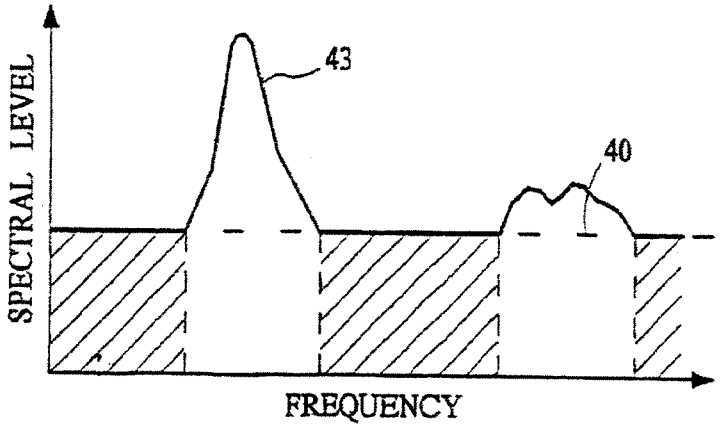

Fig. 5

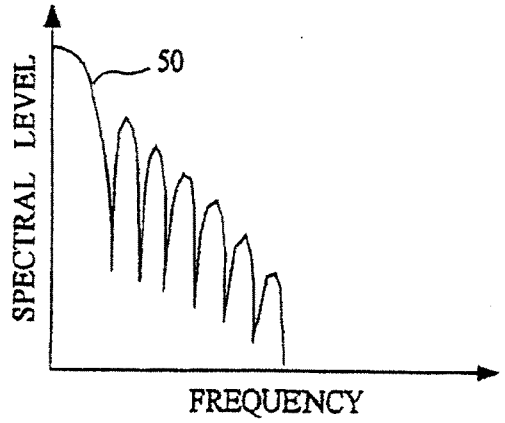

Fig. 6

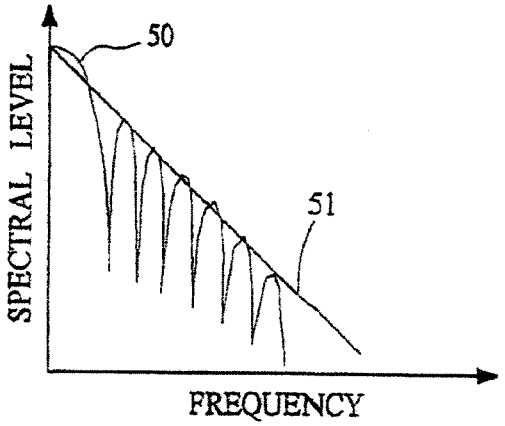

Fig. 7

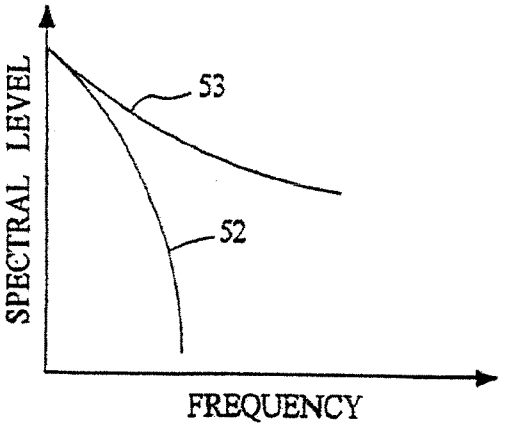

Fig. 8

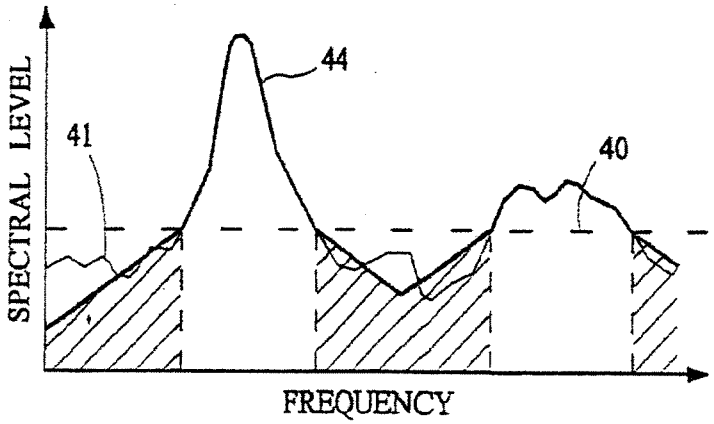

Fig. 9

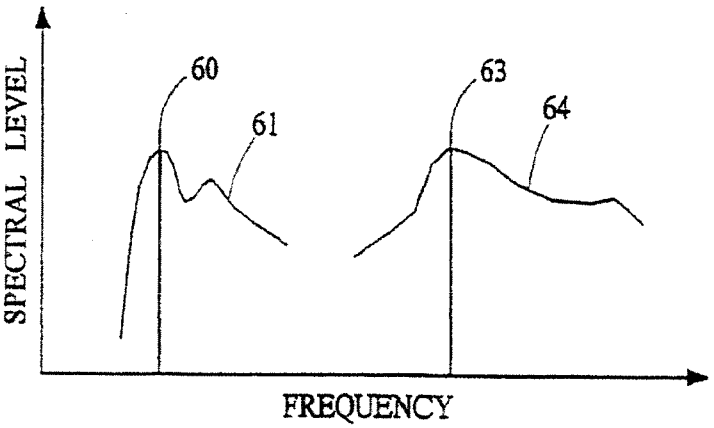

Fig. 10

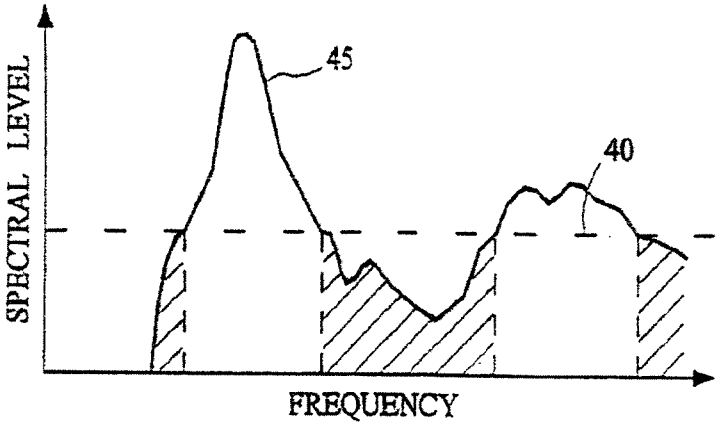

Fig. 11

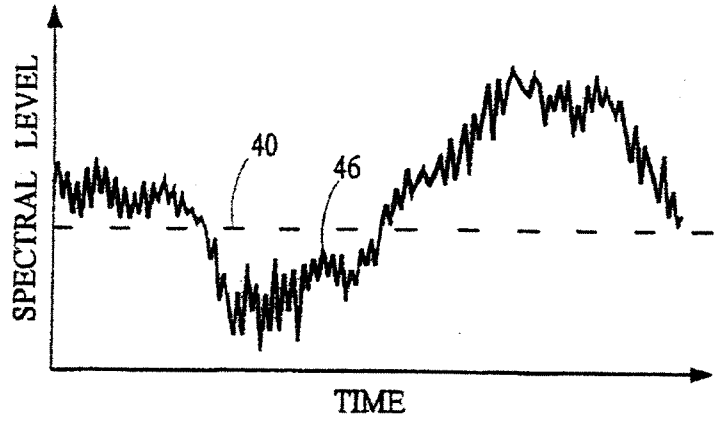

Fig. 12

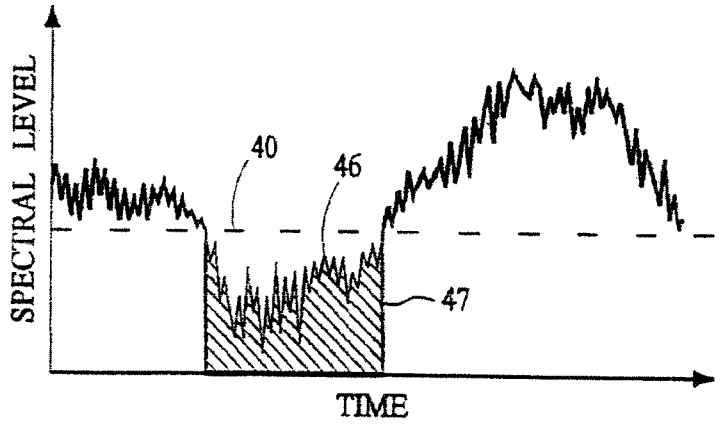

Fig. 13

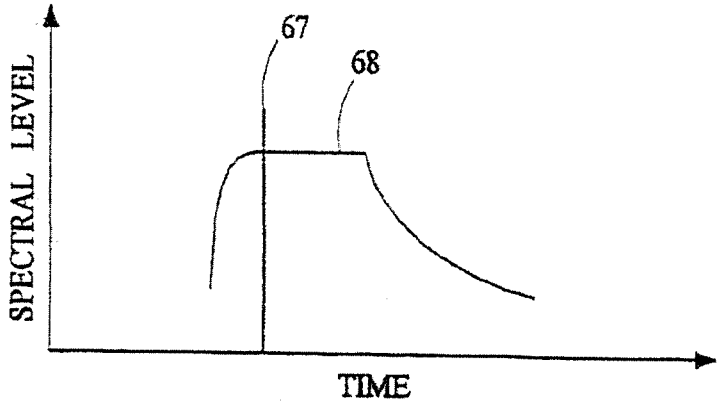

Fig. 14

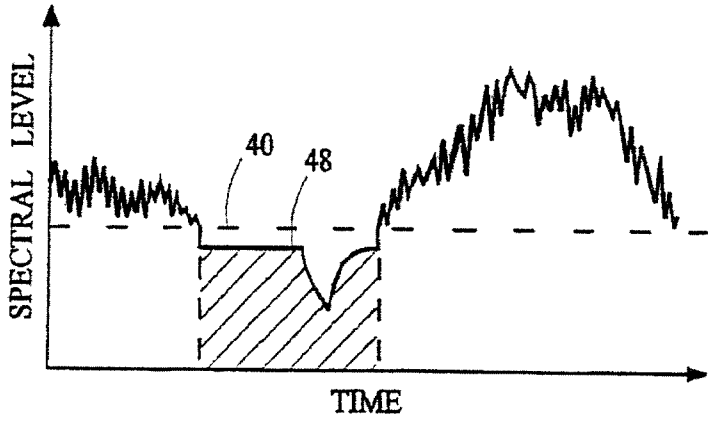

Fig. 15

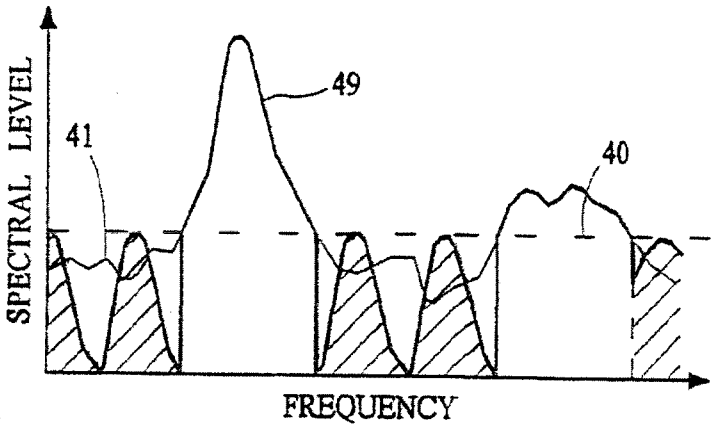

Fig. 16

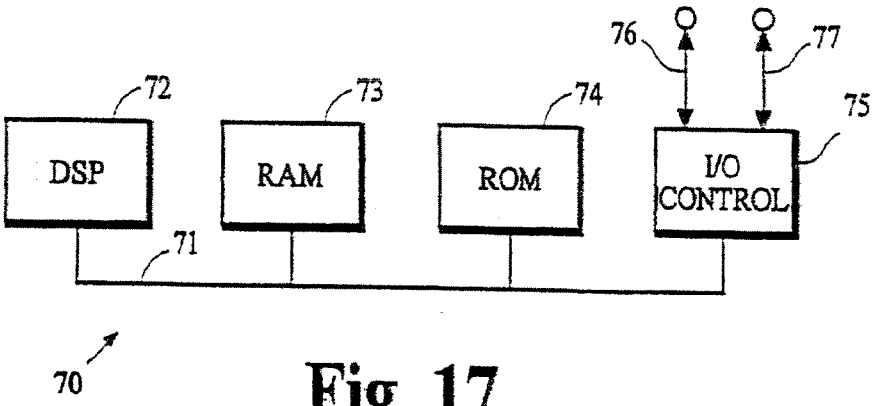

Fig. 17